Conjunto de 9 buzones BASIC – Montaje empotrado – RAL a elegir

Product number BML3D-4CXAMA9T4T

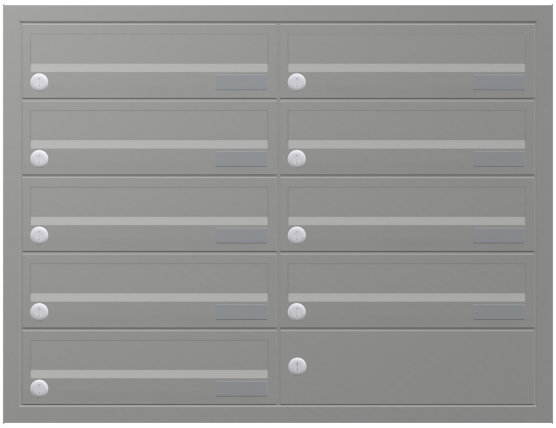

Product description

Un diseño acogedor y una recepción cómoda del correo a diario

El conjunto BASIC Horizontal de Briefkasten Manufaktur les da la bienvenida a usted y a sus visitantes con un diseño de líneas claras y ordenadas. Su estructura modular reúne las funciones seleccionadas en una solución bien organizada y personalizable para su día a día. La serie BASIC ofrece buzones, compartimentos para accesorios y módulos funcionales que se pueden combinar de múltiples formas para crear una entrada armoniosa. El conjunto está previsto para el montaje empotrado y dispone de 9 buzones para el correo diario.

El conjunto se fabrica en un color RAL a elegir y tiene unas dimensiones totales de 791 mm de ancho × 605 mm de alto × 394 mm de fondo.

Haga clic en «Configurar ahora» para abrir esta misma configuración en el configurador 3D. Allí podrá seguir personalizando el conjunto y realizar su pedido.

Configurable a su medida

Diseñe su conjunto de buzones a juego con su hogar: en «Configurar ahora» podrá adaptar esta configuración a sus preferencias.

- Acabado de los buzones: personalice el color en el configurador 3D con los colores disponibles para esta versión.
- Rotulación personalizada: personalice las superficies previstas para ello con nombres, números de vivienda o los textos que desee. Las inscripciones mostradas son ejemplos y se pueden sustituir.
- Tipografía: elija entre las fuentes disponibles para la rotulación y ajuste su aspecto en el configurador.
- Equipamiento: añada o cambie los componentes compatibles con el conjunto entre las opciones disponibles.

Al realizar cambios personalizados, las dimensiones y el precio se recalculan en el configurador 3D según su selección.

Marco embellecedor

Briefkasten Manufaktur Lippe GmbH
Werler Straße 60
32105 Bad Salzuflen

www.briefkasten-manufaktur.de
info@briefkasten-manufaktur.de
Tel.: +49 5222 807110

Geschäftsführer Oliver Woineck
Ust.ID.Nr. DE303690847
Handelsregister Amtsgericht Lemgo, HRB 8618

El conjunto empotrado está equipado con un marco embellecedor de acero inoxidable V2A de 1,5 mm de espesor. El marco cubre la unión entre el hueco de instalación y la superficie de la pared, proporcionando un remate limpio.

Espacio adicional para paquetes, periódicos y mucho más

Este compartimento para accesorios ofrece espacio adicional para el almacenamiento y la entrega. El acceso se realiza mediante una cerradura de leva con tapa de acero inoxidable que incluye 2 llaves. Cerradura de leva muy robusta que incluye 2 llaves. Esta cerradura cuenta con una tapa protectora de acero inoxidable que impide la entrada de líquidos y partículas de suciedad. Aquí encontrará llaves adicionales o de repuesto. Las dimensiones exteriores del compartimento son 370 × 110 × 385 mm (ancho × alto × fondo).

Material y fabricación

Material base: acero inoxidable V2A 1.4301. El acero inoxidable V2A proporciona una base resistente a la corrosión y duradera para la zona de entrada.

La superficie con recubrimiento en polvo se realiza en un color RAL a elegir. Seleccione el color deseado en el configurador 3D.

Buzón y comodidad de uso

Buzón de 370 × 110 × 385 mm: incluye un borde de evacuación de lluvia para una protección óptima frente al agua, una junta de goma continua para introducir el correo de forma silenciosa, un sólido portanombres intercambiable y una cerradura muy robusta. Además, la altura de la ranura de entrada y el estrechamiento del conducto protegen el correo frente a extracciones no autorizadas.

Equipamiento

Portanombres de plástico BASIC tipo 2: portanombres de policarbonato totalmente transparente. La etiqueta interior se puede cambiar por la parte frontal.

Características de este conjunto de buzones

- Serie de producto: BASIC Horizontal
- Montaje: empotrado
- Acabado: RAL a elegir
- Dimensiones totales: 791 mm de ancho × 605 mm de alto × 394 mm de fondo
- 9 buzones, 1 compartimento para accesorios
- Acabado de los buzones: RAL a elegir
- Material base: acero inoxidable V2A 1.4301. Acabado: recubrimiento en polvo o acero inoxidable cepillado

Información importante:

Protección frente al agua: una ubicación protegida, preferiblemente bajo una marquesina, ayuda a proteger su correo. Los envíos postales deben introducirse por completo y la tapa de la ranura de entrada debe quedar cerrada.

Montaje: compruebe el soporte y las condiciones de instalación teniendo en cuenta las dimensiones totales y las instrucciones de montaje.

Briefkasten Manufaktur Lippe GmbH
Werler Straße 60
32105 Bad Salzuflen

www.briefkasten-manufaktur.de
info@briefkasten-manufaktur.de
Tel.: +49 5222 807110

Geschäftsführer Oliver Woineck
Ust.ID.Nr. DE303690847
Handelsregister Amtsgericht Lemgo, HRB 8618

Product properties

Serie	BÁSICO
Número de cajas	con 9 buzones
Etiquetado de nombres	Placa de identificación
Material de base	Acero inoxidable V2A 1.4301
Retirada de artículos	Parte delantera
Superficie/color	RAL de su elección (según tabla de colores)
Tipo de montaje	Montaje empotrado

Briefkasten Manufaktur Lippe GmbH
Werler Straße 60
32105 Bad Salzuflen

www.briefkasten-manufaktur.de
info@briefkasten-manufaktur.de
Tel.: +49 5222 807110

Geschäftsführer Oliver Woineck
Ust.ID.Nr. DE303690847
Handelsregister Amtsgericht Lemgo, HRB 8618

Dimensions

Altura de la caja individual en mm	110
Anchura de la caja individual en mm	370
Altura total en mm	605
Anchura total en mm	791
Profundidad en mm	394

Dimension drawing

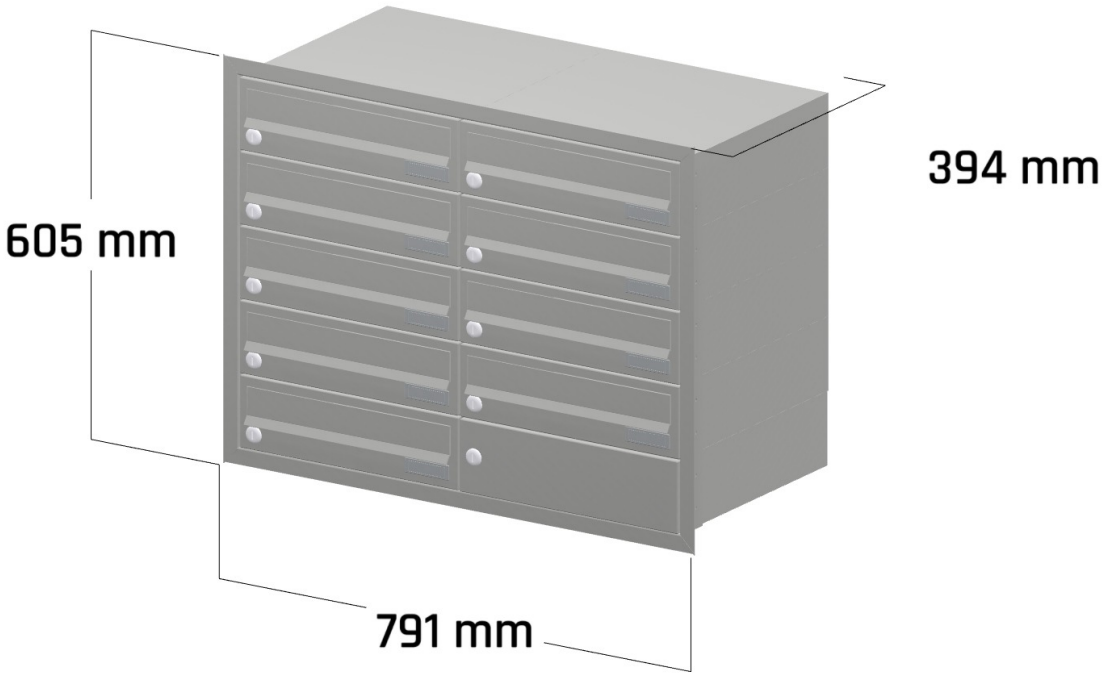

Briefkasten Manufaktur Lippe GmbH
Werler Straße 60
32105 Bad Salzuflen

www.briefkasten-manufaktur.de
info@briefkasten-manufaktur.de
Tel.: +49 5222 807110

Geschäftsführer Oliver Woineck
Ust.ID.Nr. DE303690847
Handelsregister Amtsgericht Lemgo, HRB 8618

More images

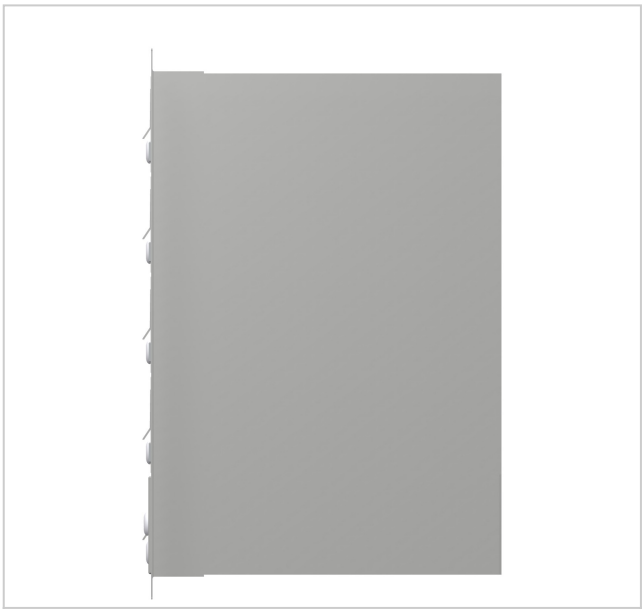



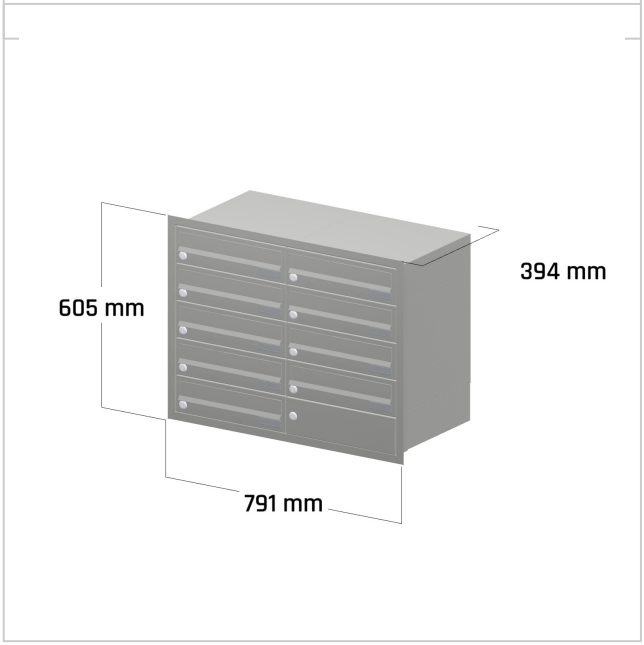

Briefkasten Manufaktur Lippe GmbH
Werler Straße 60
32105 Bad Salzuflen

www.briefkasten-manufaktur.de
info@briefkasten-manufaktur.de
Tel.: +49 5222 807110

Geschäftsführer Oliver Woineck
Ust.ID.Nr. DE303690847
Handelsregister Amtsgericht Lemgo, HRB 8618