Buzón exento de diseño para 6 unidades (3x2) GOETHE ST-R - RAL a elegir | 100 mm de profundidad | con 6 buzones (3x2)



Product number 215-STR-6W

Product description

Buzón de pie para 6 unidades 3x2 diseño GOETHE ST-R - RAL a elegir

Buzón de pie para 6 domicilios, fabricado con materiales de alta calidad y con elegantes elementos de soporte de tubo redondo. El moderno buzón GOETHE es ideal para entradas exigentes. Su diseño lineal sin cerradura visible le confiere una apariencia especialmente elegante.

Las dimensiones de los compartimentos individuales permiten un volumen de aprox. 16 litros; la amplia boca de inserción garantiza que, incluso con sobres DIN-C4 y revistas o tras ausencias prolongadas, no haya correspondencia arrugada. La innovadora cerradura Push-Key se oculta de forma invisible en el interior del buzón. La llave solo se introduce en la abertura disponible (no es necesario girarla) y la puerta se abre. Con la disposición de la cerradura, este buzón está diseñado de modo que la puerta de extracción impide que el correo le caiga encima. Gracias al borde de evacuación de agua, la correspondencia situada en el interior queda óptimamente protegida frente a las inclemencias. La tapa de inserción está equipada con amortiguadores de eje de alta calidad, lo que garantiza un cierre silencioso y evita ruidos molestos causados por el viento. Las placas de nombre intercambiables de Plexiglas se pueden manejar cómodamente desde el frente; para una óptima estética le recomendamos la placa embutida con grabado láser (véase Accesorios). La segunda placa de nombre está equipada con la inserción Publicidad Sí/No.

Los conjuntos de buzones de la colección GOETHE se caracterizan por el uso consecuente de acero inoxidable y aluminio. El resultado es una gran durabilidad y sostenibilidad. La construcción ha sido desarrollada por nuestros propios ingenieros con vistas a una elevada flexibilidad y modularidad, un montaje de repuestos sencillo y una autoinstalación sin complicaciones. Para todos los conjuntos GOETHE, Piezas de repuesto están disponibles directamente en nuestra tienda.

Gracias a su diseño, la autoinstalación resulta sencilla.

Modelo de utilidad protegido según DPMA, expediente DE: 20 2021 101 679.5

Briefkasten Manufaktur Lippe GmbH
Werler Straße 60
32105 Bad Salzuflen

www.briefkasten-manufaktur.de
info@briefkasten-manufaktur.de
Tel.: +49 5222 807110

Geschäftsführer Oliver Woineck
Ust.ID.Nr. DE303690847
Handelsregister Amtsgericht Lemgo, HRB 8618

- Buzón de pie para 6 unidades en acero inoxidable y aluminio.
- Buzones en acero inoxidable 1.4016 (acero inoxidable magnético), pintados en polvo en RAL a elegir.
- Fabricación de calidad - Hecho en Alemania por Briefkasten Manufaktur Lippe.
- Cerradura Push-Key innovadora con 2 llaves por unidad.
- La inserción del correo y la recogida se realizan por el frente. Tapa de inserción con amortiguadores de eje de alta calidad para un depósito de la correspondencia muy silencioso.
- Los buzones cumplen la norma DIN/EN 13724. Tamaño de la boca de inserción (3,5 cm x 36,0 cm) para C4 en posición horizontal; permite introducir sobres grandes sin doblarlos.
- Las puertas de extracción se abren de arriba hacia abajo. De este modo, el correo no le puede caer encima.
- Placa de nombre de Plexiglas para la rotulación del nombre y segunda placa con inserto Publicidad Sí/No por unidad.
- Rotulación opcional del número de casa de aprox. 70-80 mm de altura.
- Protección óptima contra la lluvia gracias a bordes de evacuación y una cubierta protectora contra la lluvia de aluminio AlMg3 W19 de 3 mm, pintada en polvo en RAL a elegir.
- Revestimiento lateral de 3 mm de aluminio AlMg3 W19, pintado en polvo en RAL a elegir.
- Pared trasera de 1 mm de acero inoxidable V2A 1.4301, pintada en polvo en RAL a elegir.
- Las columnas de soporte están hechas de acero inoxidable V2A 1.4301 de 60,3 mm, pulidas, para montaje con tornillos o para empotrar en hormigón.

Información importante:

Para obtener una protección óptima del correo frente al agua, el buzón o el conjunto de buzones debería situarse, en la medida de lo posible, bajo una marquesina.

La correspondencia solo está protegida contra el agua si se deposita completamente en el buzón y la tapa de inserción está cerrada. El correo que no está completamente introducido permite la entrada de humedad y suciedad en el buzón. Esta instalación está protegida contra la penetración de agua según DIN EN 13724. La entrada de agua no es motivo de reclamación.

Product properties

Superficie/color	Negro intenso RAL 9005, Rojo púrpura RAL 3004, DB 703 mineral de hierro micáceo, RAL 7016 gris antracita, RAL de su elección (según tabla de colores), Aluminio gris RAL 9007, RAL 9016 blanco tráfico
Serie	IR A
Número de cajas	con 6 buzones
Etiquetado de nombres	Placa de identificación
Material de base	Aluminio AlMg3 W19, Acero inoxidable V2A 1.4301, Acero inoxidable 1.4016 (acero inoxidable magnético)
Tipo de montaje	Independiente
Retirada de artículos	Parte delantera
Caja individual por volumen	Grande > 16 litros

Briefkasten Manufaktur Lippe GmbH
Werler Straße 60
32105 Bad Salzuflen

www.briefkasten-manufaktur.de
info@briefkasten-manufaktur.de
Tel.: +49 5222 807110

Geschäftsführer Oliver Woineck
Ust.ID.Nr. DE303690847
Handelsregister Amtsgericht Lemgo, HRB 8618

Dimensions

Altura de la caja individual en mm	400,0
Anchura de la caja individual en mm	400,0
Volumen en litros	16
Altura de la ranura para letras en mm	35,0
Anchura de la ranura para letras en mm	360,0
Altura del sistema de buzón en mm	800,0
Anchura del sistema de buzón en mm	1200,0
Altura total en mm	1200,0 | 1500,0 | 1700,0
Anchura total en mm	1370,0
Profundidad en mm	100,0 + 25,0 Techo de lluvia
Peso en kg	66
Condiciones de entrega	Se suministra en bloques, elementos de soporte / buzón divididos

Dimension drawing

Briefkasten Manufaktur Lippe GmbH
Werler Straße 60
32105 Bad Salzuflen

www.briefkasten-manufaktur.de
info@briefkasten-manufaktur.de
Tel.: +49 5222 807110

Geschäftsführer Oliver Woineck
Ust.ID.Nr. DE303690847
Handelsregister Amtsgericht Lemgo, HRB 8618

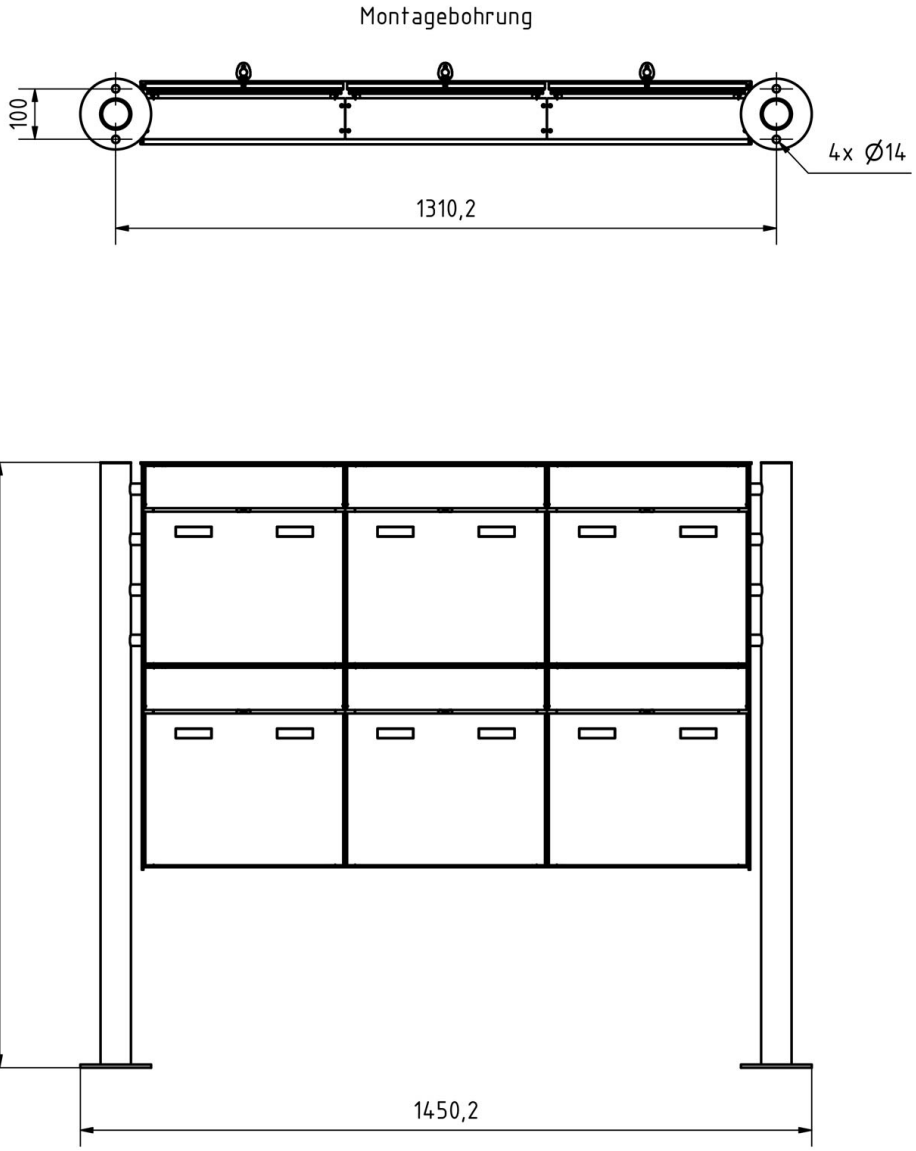

Briefkasten Manufaktur Lippe GmbH
Werler Straße 60
32105 Bad Salzuflen

www.briefkasten-manufaktur.de
info@briefkasten-manufaktur.de
Tel.: +49 5222 807110

Geschäftsführer Oliver Woineck
Ust.ID.Nr. DE303690847
Handelsregister Amtsgericht Lemgo, HRB 8618

More images



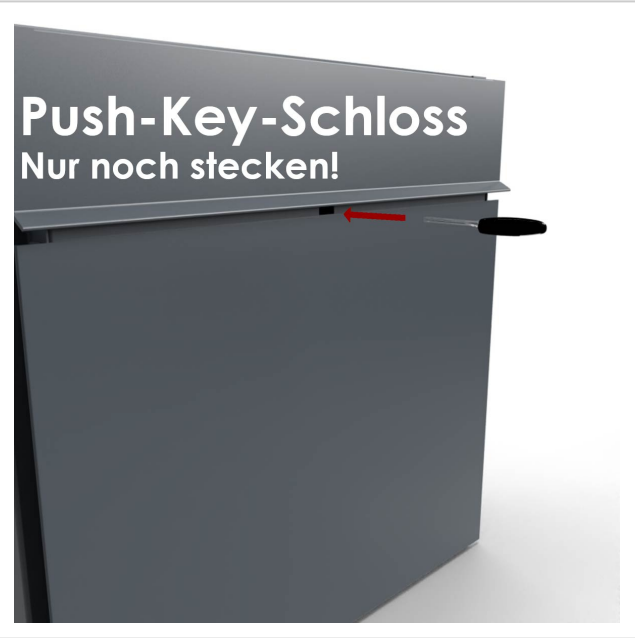





Briefkasten Manufaktur Lippe GmbH
Werler Straße 60
32105 Bad Salzuflen

www.briefkasten-manufaktur.de
info@briefkasten-manufaktur.de
Tel.: +49 5222 807110

Geschäftsführer Oliver Woineck
Ust.ID.Nr. DE303690847
Handelsregister Amtsgericht Lemgo, HRB 8618





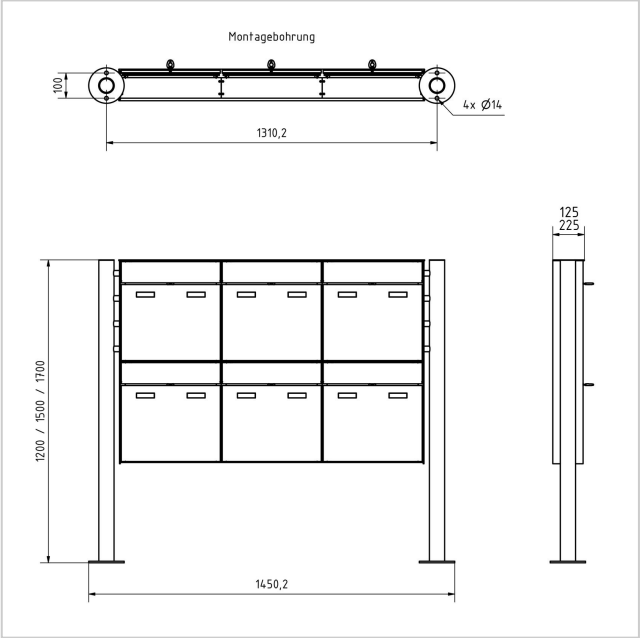



Briefkasten Manufaktur Lippe GmbH
Werler Straße 60
32105 Bad Salzuflen

www.briefkasten-manufaktur.de
info@briefkasten-manufaktur.de
Tel.: +49 5222 807110

Geschäftsführer Oliver Woineck
Ust.ID.Nr. DE303690847
Handelsregister Amtsgericht Lemgo, HRB 8618



Briefkasten Manufaktur Lippe GmbH
Werler Straße 60
32105 Bad Salzuflen

www.briefkasten-manufaktur.de
info@briefkasten-manufaktur.de
Tel.: +49 5222 807110

Geschäftsführer Oliver Woineck
Ust.ID.Nr. DE303690847
Handelsregister Amtsgericht Lemgo, HRB 8618