Buzón de pie de acero inoxidable 3x3 (9 unidades) Design BASIC Plus 385X ST-R - 220 mm - RAL a elegir | ? Color a su elección | 300x220x385 mm (AnxAlxPr) - ???? Grande 25 litros | con 9 buzones



Product number 385XR220-9

Product description

Conjunto de buzones de gran capacidad BASIC Plus 385X ST-R para 9 viviendas – 25 litros, color a elegir

El conjunto de buzones de pie BASIC Plus 385X ST-R para 9 viviendas es una solución independiente de alta calidad para edificios plurifamiliares de mayor tamaño, complejos residenciales y propiedades comerciales. La disposición equilibrada para múltiples usuarios aprovecha la anchura y la altura de forma eficiente y ofrece una fachada serena y claramente estructurada.

Los buzones están fabricados en acero inoxidable V2A y se pintan por pulverización en el color RAL elegido. Los elementos de soporte resistentes a la intemperie, de acero inoxidable V2A 1.4301 cepillado, crean un contraste de alta calidad y constituyen la sólida subestructura independiente.

Cada compartimento ofrece un volumen de aprox. 25 litros. La abertura de inserción de 35 × 265 mm está diseñada para envíos DIN C4 en formato vertical. Un labio de goma amortiguador en la tapa de inserción, la recogida del correo por la parte frontal y puertas robustas que se abren de izquierda a derecha garantizan un manejo práctico en el uso diario.

Ventajas del conjunto BASIC Plus 385X ST-R de un vistazo

Elementos de soporte macizos en acero inoxidable

Elementos de soporte macizos de Ø 60 mm en acero inoxidable V2A 1.4301 cepillado forman una base estable para el conjunto de buzones independiente. La construcción robusta está diseñada para uso prolongado en la entrada de la propiedad.

25 litros de volumen postal por buzón

Briefkasten Manufaktur Lippe GmbH
Werler Straße 60
32105 Bad Salzuflen

www.briefkasten-manufaktur.de
info@briefkasten-manufaktur.de
Tel.: +49 5222 807110

Geschäftsführer Oliver Woineck
Ust.ID.Nr. DE303690847
Handelsregister Amtsgericht Lemgo, HRB 8618

Los compartimentos de 300 × 220 × 385 mm (An × Al × P) ofrecen aproximadamente 25 litros de volumen cada uno. La abertura de inserción de 35 × 265 mm admite también envíos DIN C4 más grandes en formato vertical.

Inserción silenciosa y asignación segura

Los labios de goma amortiguan las tapas de inserción. Cada compartimento dispone de una cerradura robusta, dos llaves con número de llave y una placa de nombre intercambiable protegida debajo de la tapa de inserción.

Fijación con tornillos o empotramiento en hormigón

Según la ejecución, los elementos de soporte de acero inoxidable se atornillan sobre una base portante o se anclan permanentemente embebidos en una zapata de hormigón. De este modo, el conjunto puede montarse de forma adecuada a la situación constructiva.

BASIC Plus – color a elegir

Los buzones V2A con recubrimiento en polvo pueden elegirse en un color RAL que armonice con la arquitectura. Los elementos de soporte cepillados, la construcción modular y la fabricación alemana completan el conjunto duradero.

Equipamiento del conjunto de buzones BASIC Plus 385X ST-R

Conjunto de buzones

Número de buzones 9 compartimentos de correo cerrables por separado
Buzón individual 300 × 220 × 385 mm (An × Al × P)
Volumen Aprox. 25 litros por buzón
Material Acero inoxidable V2A, pintado con recubrimiento en polvo en color RAL a elegir
Abertura de inserción 35 × 265 mm, apta para DIN C4 vertical
Norma Buzones conforme a DIN EN 13724

Correo y manejo

Tapas de inserción Con labio de goma amortiguador
Retirada del correo Frontal
Apertura de la puerta De izquierda a derecha
Llaves 2 llaves con número de llave por buzón
Placa de nombre Placa de nombre intercambiable bajo la tapa de inserción
Revestimiento Revestimiento lateral ajustado y tejadillo robusto

Elementos de soporte y montaje

Elementos de soporte Ø 60 mm acero inoxidable V2A 1.4301, cepillado
Tipos de montaje Opcionalmente para montaje atornillado o para empotramiento en hormigón
Altura Según la ejecución de los elementos de soporte elegidos
Material base Uso consistente de acero inoxidable V2A
Construcción Modular y de fácil montaje
Fabricación Fabricado en Alemania por Briefkasten Manufaktur Lippe

Montaje del conjunto independiente

Para el montaje atornillado se requiere una base plana y con capacidad portante suficiente. En la ejecución para empotrar en hormigón, los elementos de soporte deben estar alineados verticalmente y anclados de forma permanente en una zapata de hormigón dimensionada adecuadamente. El anclaje y la zapata deben ajustarse al peso del conjunto, a la naturaleza del terreno y a las condiciones locales.

Indicaciones sobre la protección frente a la intemperie

El correo solo está protegido de la mejor manera contra la humedad y la suciedad cuando los envíos están completamente introducidos y las tapas de inserción cerradas. Cartas o revistas que sobresalgan pueden impedir el cierre completo de las tapas.

Construcción BASIC Plus y Piezas de repuesto

La serie BASIC Plus tiene una construcción modular y de fácil montaje. El uso consistente de acero inoxidable V2A contribuye a una larga vida útil; las piezas de repuesto para las instalaciones BASIC Plus están disponibles directamente.

Product properties

Superficie/color	Negro intenso RAL 9005, Rojo púrpura RAL 3004, DB 703 mineral de hierro micáceo, RAL 7016 gris antracita, RAL de su elección (según tabla de colores), Suelo, Aluminio gris RAL 9007, RAL 9016 blanco tráfico
Serie	BÁSICO
Número de cajas	con 9 buzones
Etiquetado de nombres	Placa de identificación
Tipo de montaje	Independiente
Material de base	Acero inoxidable V2A 1.4301
Retirada de artículos	Parte delantera
Caja individual por volumen	Grande > 16 litros

Briefkasten Manufaktur Lippe GmbH
Werler Straße 60
32105 Bad Salzuflen

www.briefkasten-manufaktur.de
info@briefkasten-manufaktur.de
Tel.: +49 5222 807110

Geschäftsführer Oliver Woineck
Ust.ID.Nr. DE303690847
Handelsregister Amtsgericht Lemgo, HRB 8618

Dimensions

Altura de la caja individual en mm	220,0
Anchura de la caja individual en mm	300,0
Volumen en litros	25
Altura de la ranura para letras en mm	35,0
Anchura de la ranura para letras en mm	265,0
Altura del sistema de buzón en mm	660,0
Anchura del sistema de buzón en mm	900,0
Altura total en mm	1200,0 | 1500,0 | 1700,0
Anchura total en mm	1065,0
Profundidad en mm	435,0
Peso en kg	52
Condiciones de entrega	La entrega se realiza en bloques, elementos de pie / buzón dividido

Dimension drawing

Briefkasten Manufaktur Lippe GmbH
Werler Straße 60
32105 Bad Salzuflen

www.briefkasten-manufaktur.de
info@briefkasten-manufaktur.de
Tel.: +49 5222 807110

Geschäftsführer Oliver Woineck
Ust.ID.Nr. DE303690847
Handelsregister Amtsgericht Lemgo, HRB 8618

Montagebohrungen

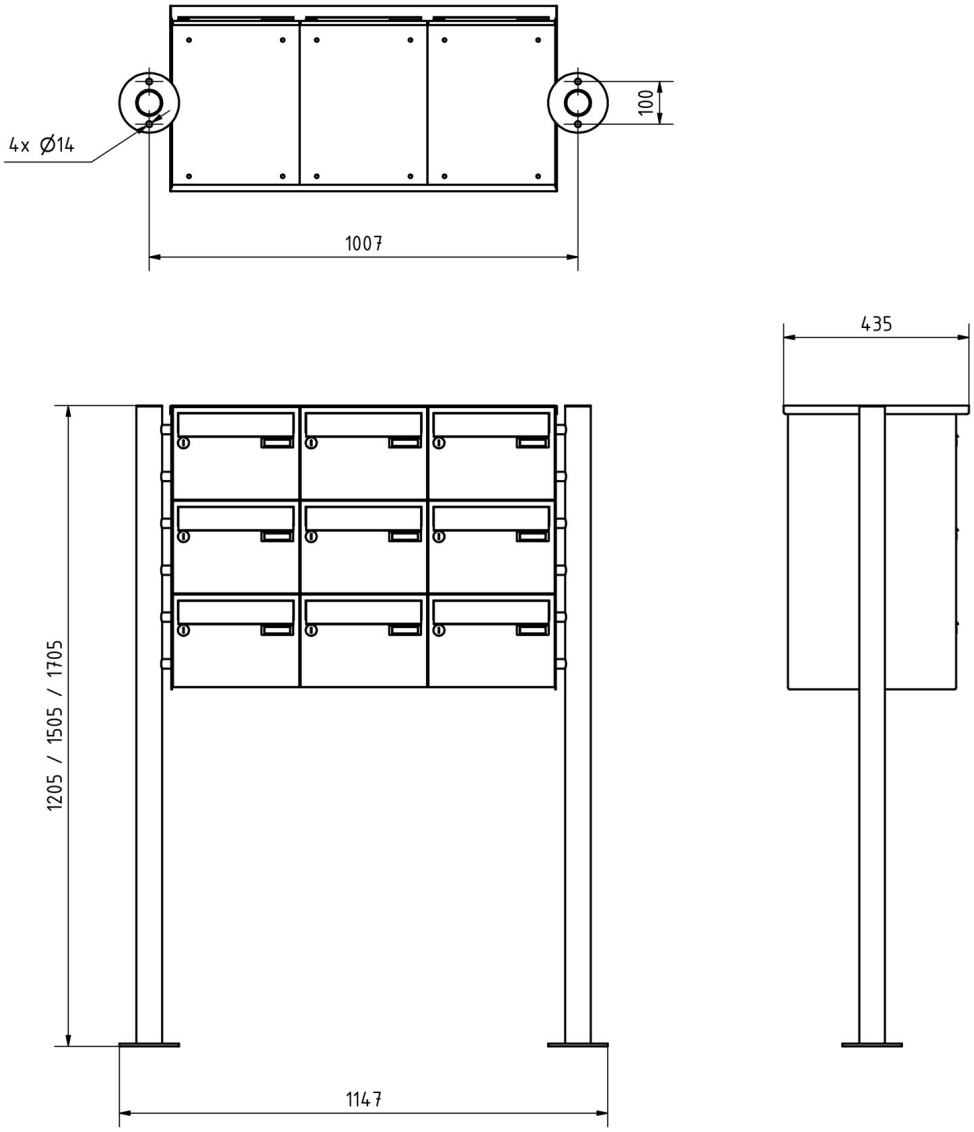

Briefkasten Manufaktur Lippe GmbH
Werler Straße 60
32105 Bad Salzuflen

www.briefkasten-manufaktur.de
info@briefkasten-manufaktur.de
Tel.: +49 5222 807110

Geschäftsführer Oliver Woineck
Ust.ID.Nr. DE303690847
Handelsregister Amtsgericht Lemgo, HRB 8618

More images





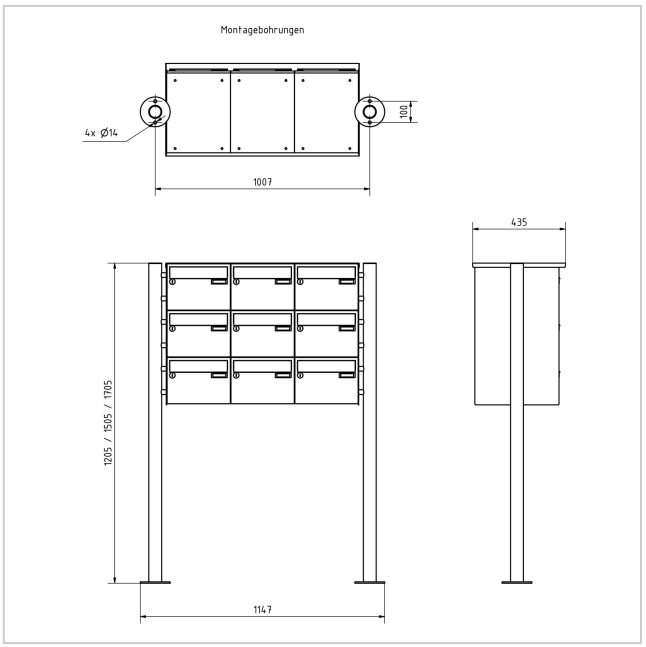



Briefkasten Manufaktur Lippe GmbH
Werler Straße 60
32105 Bad Salzuflen

www.briefkasten-manufaktur.de
info@briefkasten-manufaktur.de
Tel.: +49 5222 807110

Geschäftsführer Oliver Woineck
Ust.ID.Nr. DE303690847
Handelsregister Amtsgericht Lemgo, HRB 8618





Briefkasten Manufaktur Lippe GmbH
Werler Straße 60
32105 Bad Salzuflen

www.briefkasten-manufaktur.de
info@briefkasten-manufaktur.de
Tel.: +49 5222 807110

Geschäftsführer Oliver Woineck
Ust.ID.Nr. DE303690847
Handelsregister Amtsgericht Lemgo, HRB 8618