Columna de 4 buzones BASIC con buzón para paquetes e iluminación LED: RAL a elegir

Product number BML3D-MZZQCRZWEK

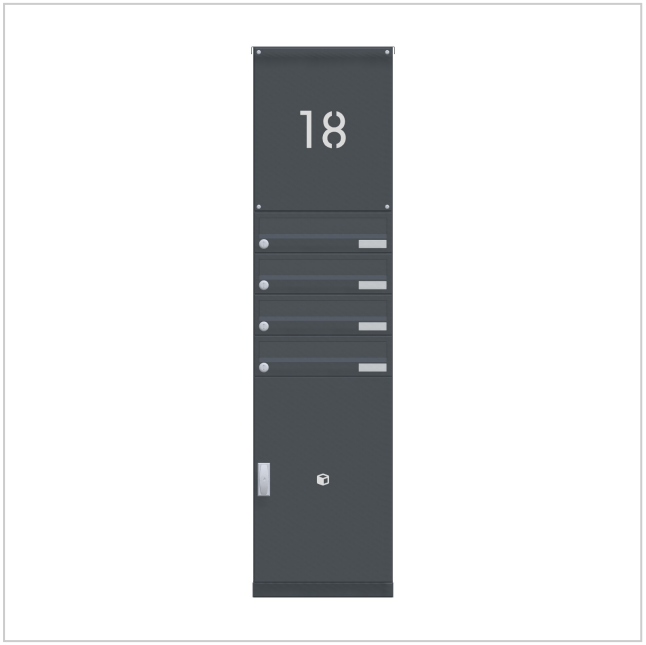

Product description

Conjunto de buzones con recepción de paquetes e iluminación LED: diseño cuidado para su entrada

El conjunto BASIC Horizontal de Briefkasten Manufaktur les da la bienvenida a usted y a sus visitas con un diseño claro y ordenado. Su estructura modular reúne las funciones elegidas en una solución bien organizada y personalizable para el día a día. La serie BASIC ofrece módulos de correo, accesorios y funciones que se pueden combinar de múltiples formas para crear una entrada armoniosa. El conjunto está previsto para su montaje en columna y ofrece 4 buzones para el correo diario. Para los envíos de paquetería, incorpora un buzón para paquetes.

El conjunto se realiza en un color RAL a elegir y tiene unas dimensiones totales de ancho 383 × alto 1472 × fondo 430 mm.

Con «Configurar ahora» abrirá exactamente esta configuración en el configurador 3D. Allí podrá seguir personalizando el conjunto y realizar el pedido después.

Configurable a medida

Diseñe su conjunto de buzones a juego con su hogar: con «Configurar ahora» podrá adaptar esta configuración a sus preferencias.

Briefkasten Manufaktur Lippe GmbH
Werler Straße 60
32105 Bad Salzuflen

www.briefkasten-manufaktur.de
info@briefkasten-manufaktur.de
Tel.: +49 5222 807110

Geschäftsführer Oliver Woineck
Ust.ID.Nr. DE303690847
Handelsregister Amtsgericht Lemgo, HRB 8618

- Elementos de soporte con la longitud adecuada: elija la longitud de poste disponible que mejor se adapte a su instalación. Puede modificar la longitud mostrada en la imagen.
- Acabado de los módulos: personalice el color en el configurador 3D con los colores disponibles para esta versión.
- Rotulación personalizada: personalice las superficies previstas para ello con nombres, números de vivienda o los textos que desee. Las inscripciones mostradas son ejemplos y se pueden sustituir.
- Diseño tipográfico: elija entre las fuentes disponibles para la rotulación y ajuste su apariencia en el configurador.
- Puede configurar la rotulación retroiluminada en las superficies de este conjunto previstas para ello.
- Equipamiento: añada o cambie los componentes compatibles con el conjunto entre las opciones disponibles en cada caso.

Al realizar cambios personalizados, las dimensiones y el precio se recalculan en el configurador 3D según su selección.

Revestimiento robusto y protección cuidada frente a la intemperie

La cubierta para la lluvia de acero inoxidable V2A 1.4301 complementa la protección estructural frente a la intemperie: resguarda la parte superior y ayuda a mantener la lluvia alejada del frontal.

El revestimiento lateral de acero inoxidable V2A 1.4301 protege las superficies laterales y proporciona al conjunto un remate robusto y visualmente uniforme.

Espacio adicional para paquetes, periódicos y mucho más

Este compartimento funciona como buzón para paquetes y complementa la recepción de correspondencia con la recogida de paquetes, incluso cuando no está en casa. La cerradura para paquetes seleccionada de la serie BASIC, con tirador en T, permite realizar entregas sin facilitar una llave al servicio de paquetería. Usted habilita el compartimento con su llave para una única entrega. El repartidor abre el compartimento habilitado, deposita el envío, cierra la puerta y bloquea la cerradura presionándola hacia dentro. Para recoger el paquete, abra con su llave y vuelva a habilitar después el compartimento para la siguiente entrega. Hasta entonces, no estará disponible para nuevas entregas sin llave. Las dimensiones exteriores del módulo son 370 × 550 × 385 mm (ancho × alto × fondo). El tamaño de paquete admisible depende de la abertura libre de la puerta y de las dimensiones interiores útiles; las dimensiones exteriores no indican el tamaño máximo del paquete. Compruebe previamente que el tamaño del envío se ajusta a las dimensiones interiores del compartimento.

Material y fabricación

Material base: acero inoxidable V2A 1.4301. El acero inoxidable V2A ofrece una base resistente a la corrosión y duradera para la zona de entrada.

El acabado con recubrimiento en polvo se realiza en un color RAL a elegir. Seleccione el color deseado en el configurador 3D.

Buzón y comodidad de uso

Buzón de 370 × 110 × 385 mm: incluye un borde de evacuación de lluvia para una protección óptima frente al agua, una junta de goma continua para introducir el correo de forma silenciosa, un sólido portanombres con etiqueta intercambiable y una cerradura muy robusta. Además, la altura de la ranura de entrada y el estrechamiento del conducto protegen el correo frente a extracciones no deseadas.

Equipamiento

Portanombres de plástico BASIC tipo 2: portanombres de policarbonato transparente. La etiqueta interior se puede cambiar desde el frontal.

Características de este conjunto de buzones

- Serie de producto: BASIC Horizontal
- Montaje: en columna
- Acabado: RAL a elegir
- Dimensiones totales: ancho 383 × alto 1472 × fondo 430 mm
- 4 buzones, 1 módulo de funciones, 1 módulo de accesorios
- Acabado de los módulos: RAL a elegir
- Tipo de fijación: postes con montaje atornillado
- Material base: acero inoxidable V2A 1.4301. Acabado: recubrimiento en polvo o acero inoxidable cepillado

Información importante:

Protección frente al agua: una ubicación resguardada, preferiblemente bajo una marquesina, contribuye a proteger su correo. Los envíos postales deben introducirse por completo y la tapa de la ranura de entrada debe quedar cerrada.

Montaje: el conjunto seleccionado requiere una base adecuada con suficiente capacidad de carga. Tenga en cuenta las instrucciones de montaje y el tipo de fijación configurado.

Product properties

Serie	BÁSICO
Funciones	Compartimento para paquetes
Número de cajas	con 1 caja para paquetes, con 4 buzones
Etiquetado de nombres	Placa de identificación
Tipo de montaje	Independiente
Material de base	Acero inoxidable V2A 1.4301
Retirada de artículos	Parte delantera
Superficie/color	RAL de su elección (según tabla de colores)

Briefkasten Manufaktur Lippe GmbH
Werler Straße 60
32105 Bad Salzuflen

www.briefkasten-manufaktur.de
info@briefkasten-manufaktur.de
Tel.: +49 5222 807110

Geschäftsführer Oliver Woineck
Ust.ID.Nr. DE303690847
Handelsregister Amtsgericht Lemgo, HRB 8618

Dimensions

Altura de la caja individual en mm	110
Anchura de la caja individual en mm	370
Altura total en mm	1472
Anchura total en mm	383
Profundidad en mm	430

Dimension drawing

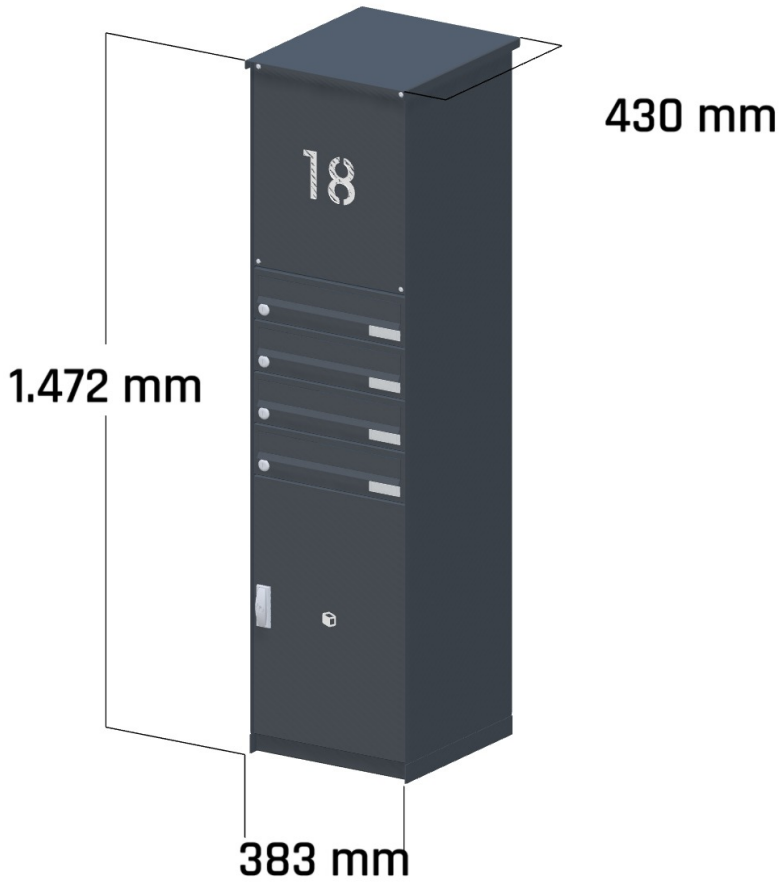

Briefkasten Manufaktur Lippe GmbH
Werler Straße 60
32105 Bad Salzuflen

www.briefkasten-manufaktur.de
info@briefkasten-manufaktur.de
Tel.: +49 5222 807110

Geschäftsführer Oliver Woineck
Ust.ID.Nr. DE303690847
Handelsregister Amtsgericht Lemgo, HRB 8618

More images



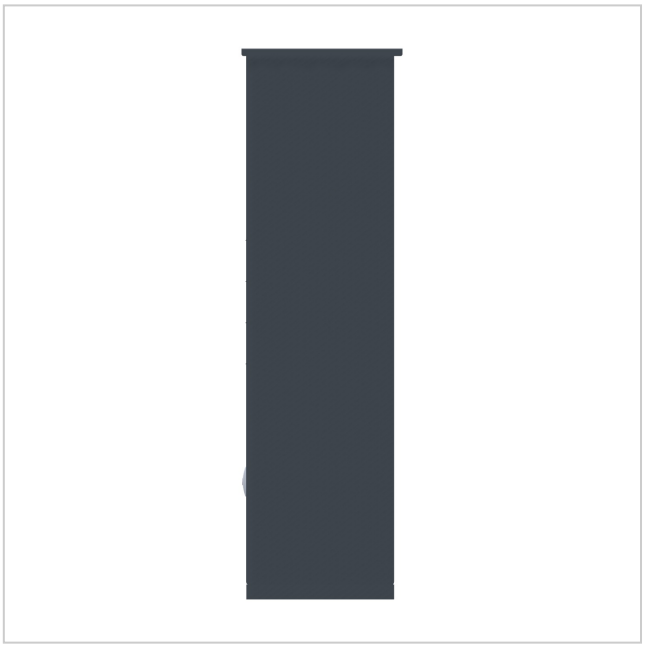

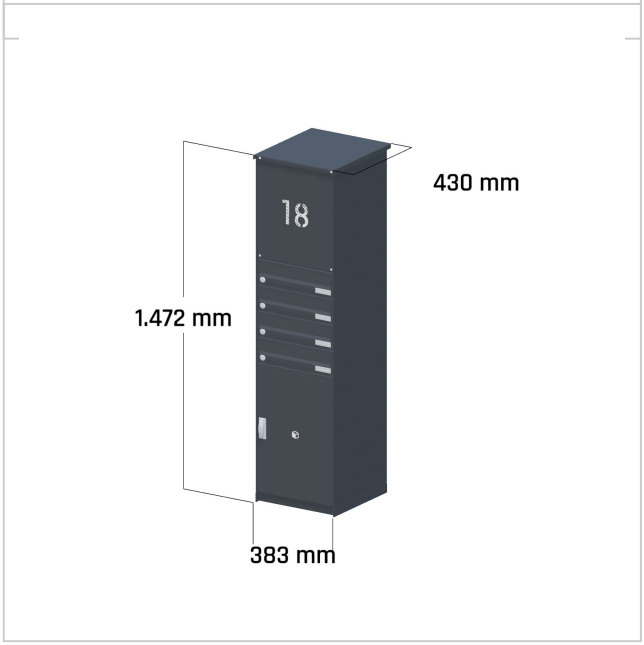

Briefkasten Manufaktur Lippe GmbH
Werler Straße 60
32105 Bad Salzuflen

www.briefkasten-manufaktur.de
info@briefkasten-manufaktur.de
Tel.: +49 5222 807110

Geschäftsführer Oliver Woineck
Ust.ID.Nr. DE303690847
Handelsregister Amtsgericht Lemgo, HRB 8618