Conjunto de 4 buzones independiente Design BASIC 385P-7016-SP con módulo de timbre e interfono, incl. revestimiento lateral & tejadillo - Buzones horizontales - Gris antracita RAL 7016 | RAL 7016 gris antracita textura fina mate | Por encima de | con 4 buzones



Product number 385P-7016-4-SP

Product description

Conjunto de buzones autoportante BASIC 385P con parte de timbre/interfono para 4 viviendas – RAL 7016 Gris antracita

El conjunto de buzones autoportante BASIC 385P para 4 viviendas combina 4 buzones de uso independiente con una caja funcional de timbre integrada. De este modo se agrupan la recepción de correo, los pulsadores de timbre y la preparación para una tecnología de intercomunicación compatible en una solución de entrada robusta y visualmente cerrada para edificios de viviendas, pequeñas urbanizaciones y locales comerciales. La caja funcional de timbre está integrada directamente en la instalación.

Los buzones están fabricados en acero galvanizado y pintados en polvo en RAL 7016 Gris antracita con textura fina mate. Una cubierta lateral ajustada con dosel y canaletas integradas para la evacuación del agua refuerzan la protección frente a la intemperie. Los elementos de soporte macizos, fabricados con perfil de aluminio anodizado, también están recubiertos con pintura en polvo en RAL 7016 Gris antracita y constituyen una base especialmente estable y duradera para la instalación autoportante.

Cada uno de los 4 buzones dispone de aprox. 12 litros de volumen. La apertura de introducción de 35 × 265 mm está diseñada para envíos DIN C4 en formato vertical. Un labio de goma amortiguador reduce el ruido del golpe de la tapa de la ranura. La recogida del correo se realiza por la parte frontal; las puertas de recogida se abren de izquierda a derecha. Por buzón se incluyen dos llaves con número y una placa de nombre intercambiable situada bajo la tapa de la ranura.

Ventajas del conjunto de buzones BASIC 385P de un vistazo

Caja funcional de timbre integrada

Briefkasten Manufaktur Lippe GmbH
Werler Straße 60
32105 Bad Salzuflen

www.briefkasten-manufaktur.de
info@briefkasten-manufaktur.de
Tel.: +49 5222 807110

Geschäftsführer Oliver Woineck
Ust.ID.Nr. DE303690847
Handelsregister Amtsgericht Lemgo, HRB 8618

La instalación combina 4 buzones con 4 pulsadores de timbre de acero inoxidable y una perforación para interfono con adaptador universal. De este modo se crea una solución central y ordenada para correo y la comunicación con visitantes.

Elementos de soporte macizos de aluminio

Perfiles de aluminio anodizado macizos forman la base estable de la instalación autoportante. La construcción pintada en polvo combina alta capacidad de carga con una ejecución duradera para uso exterior.

Abertura DIN C4 con 12 litros de volumen

Los buzones ofrecen aproximadamente 12 litros de volumen cada uno. La apertura de introducción de 35 × 265 mm admite envíos DIN C4 en formato vertical, sin que sea necesario doblar innecesariamente sobres más grandes.

Preparado para comunicación de puerta

La perforación para interfono con adaptador universal está preparada para muchos altavoces empotrables de uso común en el mercado.

Calidad BASIC robusta en RAL 7016 Gris antracita

Acero galvanizado, componentes de acero inoxidable, elementos de soporte macizos de aluminio y fabricación alemana dan como resultado una instalación de buzones resistente para el uso prolongado en la entrada de la propiedad.

Equipamiento del conjunto de buzones BASIC 385P

Conjunto de buzones

Número de buzones 4 buzones de uso independiente
Dimensiones del buzón 300 × 110 × 385 mm (A × H × P) por buzón
Volumen de correo Aprox. 12 litros por buzón
Material Acero galvanizado; cubierta lateral y dosel de acero inoxidable V2A
Acabado RAL 7016 Gris antracita textura fina mate
Apertura de introducción 35 × 265 mm, adecuada para DIN C4 vertical
Norma Buzones conforme a DIN EN 13724

Parte de timbre e interfono

Caja funcional de timbre Acero galvanizado, pintado en polvo a juego
Posición Integrada en la instalación
Pulsadores de timbre 4 pulsadores redondos de acero inoxidable, tipo 4
Perforación para interfono Con adaptador universal para altavoces empotrables de uso común
Placa de nombre Diseñada para ser resistente a la presión y a impactos

Elementos de soporte macizos de aluminio

Elementos de soporte Perfil de aluminio macizo anodizado
Recubrimiento Pintado en polvo en RAL 7016 Gris antracita
Tipos de montaje Montaje atornillado opcional o anclaje por hormigonado
Montaje atornillado Elementos de soporte seleccionables en 1200 o 1600 mm

Empotramiento en hormigón Elementos de soporte seleccionables en 1600 o 2000 mm
Estado de entrega Elementos de soporte y conjunto de buzones entregados divididos para facilitar el montaje
Fabricación Fabricado en Alemania por Briefkasten Manufaktur Lippe

Nota sobre la parte de timbre/interfono

El adaptador universal es compatible con muchos altavoces empotrables de uso común en el mercado. La estación de intercomunicación o los altavoces empotrables, la alimentación eléctrica y el cableado no forman parte del equipamiento básico descrito y deben preverse de acuerdo con el sistema previsto.

Montaje sobre un cimiento

Para el montaje atornillado se requiere un cimiento plano y con capacidad portante suficiente. Los elementos de fijación deben seleccionarse en función del cimiento, el peso de la instalación y las condiciones locales de montaje.

Montaje mediante empotramiento en hormigón

Para la versión con empotramiento, los elementos de soporte alargados de aluminio se anclan en posición vertical en un cimiento de hormigón de dimensiones adecuadas. El tamaño del cimiento y la profundidad de empotramiento deben ajustarse a la naturaleza del terreno, las dimensiones de la instalación y las cargas locales.

Nota sobre la protección contra la intemperie

El dosel, la cubierta lateral ajustada y las canaletas de evacuación del agua contribuyen a la protección contra la intemperie. Las piezas postales deben introducirse completamente para que las tapas de la ranura puedan cerrarse por completo. En condiciones meteorológicas extremas puede penetrar una pequeña cantidad de humedad a pesar de una ejecución conforme a la norma.

Product properties

Material de base	Acero galvanizado, Aluminio AlMg3 W19, Acero inoxidable V2A 1.4301
Serie	BÁSICO
Número de botones de timbre	4 Taster
Funciones	Interruptor de la luz, Puesto de interfonía
Caja de funciones preparada para el fabricante	GIRA, Busch Jaeger, Siedle, STR Electrónica, ELCOM, TCS, Ritto, ALGO, Telegärtner, Auerswald, Legrand Bticino, Comelite
Caja individual por volumen	Normal > 10 litros
Número de cajas	con 4 buzones
Etiquetado de nombres	Placa de identificación
Tipo de montaje	Independiente
Superficie/color	RAL 7016 gris antracita
Retirada de artículos	Parte delantera

Briefkasten Manufaktur Lippe GmbH
Werler Straße 60
32105 Bad Salzuflen

www.briefkasten-manufaktur.de
info@briefkasten-manufaktur.de
Tel.: +49 5222 807110

Geschäftsführer Oliver Woineck
Ust.ID.Nr. DE303690847
Handelsregister Amtsgericht Lemgo, HRB 8618

Dimensions

Altura de la caja individual en mm	110,0
Anchura de la caja individual en mm	300,0
Volumen en litros	12
Altura de la ranura para letras en mm	35,0
Anchura de la ranura para letras en mm	265,0
Altura total en mm	1200,0 | 1600,0
Anchura total en mm	380,0
Profundidad en mm	435,0
Peso en kg	43
Condiciones de entrega	La entrega se realiza en bloques; los elementos de soporte y el buzón se entregan por separado.

Dimension drawing

Briefkasten Manufaktur Lippe GmbH
Werler Straße 60
32105 Bad Salzuflen

www.briefkasten-manufaktur.de
info@briefkasten-manufaktur.de
Tel.: +49 5222 807110

Geschäftsführer Oliver Woineck
Ust.ID.Nr. DE303690847
Handelsregister Amtsgericht Lemgo, HRB 8618

Montagebohrungen

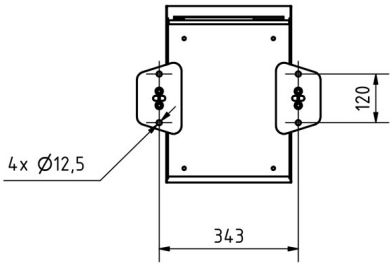

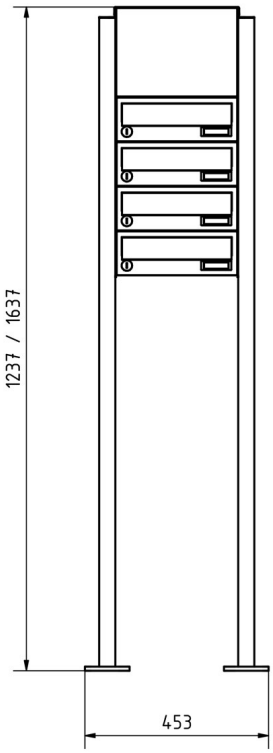

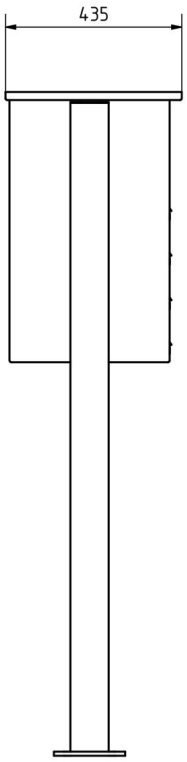

More images









Briefkasten Manufaktur Lippe GmbH
Werler Straße 60
32105 Bad Salzuflen

www.briefkasten-manufaktur.de
info@briefkasten-manufaktur.de
Tel.: +49 5222 807110

Geschäftsführer Oliver Woineck
Ust.ID.Nr. DE303690847
Handelsregister Amtsgericht Lemgo, HRB 8618







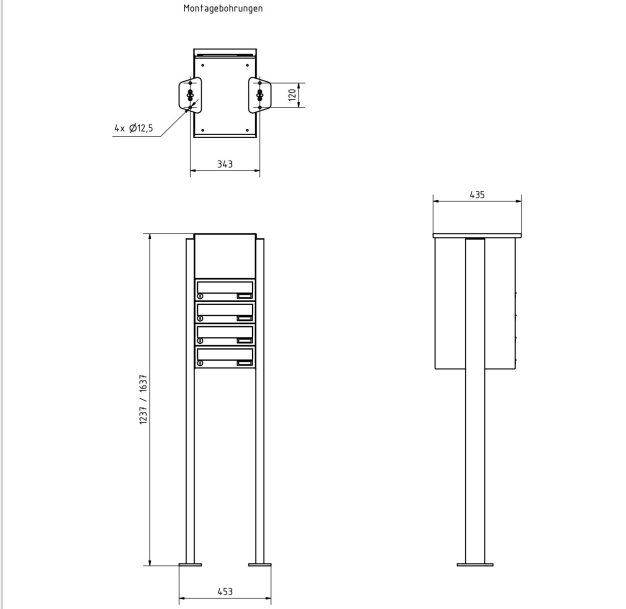

Briefkasten Manufaktur Lippe GmbH
Werler Straße 60
32105 Bad Salzuflen

www.briefkasten-manufaktur.de
info@briefkasten-manufaktur.de
Tel.: +49 5222 807110

Geschäftsführer Oliver Woineck
Ust.ID.Nr. DE303690847
Handelsregister Amtsgericht Lemgo, HRB 8618





Briefkasten Manufaktur Lippe GmbH
Werler Straße 60
32105 Bad Salzuflen

www.briefkasten-manufaktur.de
info@briefkasten-manufaktur.de
Tel.: +49 5222 807110

Geschäftsführer Oliver Woineck
Ust.ID.Nr. DE303690847
Handelsregister Amtsgericht Lemgo, HRB 8618