Aplique de diseño FISCHER BIG 415x100 - 2 caras - acero inoxidable con recubrimiento en polvo - RAL a elegir | 415 mm x 100 mm | ? Color a su elección



Product number 632R

Product description

Aplique de diseño FISCHER BIG 415x100 - 2 caras - acero inoxidable con recubrimiento de polvo - color RAL a elegir

Aplique de pared de acero inoxidable con recubrimiento de polvo de alta calidad para interiores y exteriores. Esta luminaria con color de luz blanco cálido tiene una salida de luz tanto en la parte superior como en la inferior.

- El aplique está fabricado en fundición de aluminio, acero inoxidable y cristal opalino.
- Módulo LED integrado 2 x 9,6 W incl. convertidor, conexión directa 230 V, 50 Hz, color de luz blanco cálido, 3000° K .
- Conexión de conductor de protección.
- Clase de protección IP 44 - a prueba de salpicaduras.
- Con placa de montaje de fundición de aluminio para fijación.
- 2 orificios de montaje Ø 6x10 en la placa de pared, distancia horizontal 310 mm, entrada de cables con pasacables para cable de conexión máx. 3 x 1,5 mm², borne de conexión 2 x 2,5 mm.
- Marcado CE de conformidad.
- Fabricado por Gebrüder Albert GmbH & Co KG Leuchtenfabrik - Calidad Made in Germany (Fröndenberg).

Instalación:

Para la instalación y el funcionamiento de esta luminaria deben observarse las normas de seguridad electrónica nacionales e internacionales. Afloje la placa de pared de la luminaria con los cuatro tornillos de hexágono interior, pase el cable de conexión a la red por el pasacables existente y atornille la placa de pared a la base de montaje. Realice la conexión del conductor de protección y la conexión eléctrica al borne. Fije la luminaria sobre la placa de pared y apriétela contra ésta con los cuatro tornillos de hexágono interior.

Briefkasten Manufaktur Lippe GmbH
Werler Straße 60
32105 Bad Salzuflen

www.briefkasten-manufaktur.de
info@briefkasten-manufaktur.de
Tel.: +49 5222 807110

Geschäftsführer Oliver Woineck
Ust.ID.Nr. DE303690847
Handelsregister Amtsgericht Lemgo, HRB 8618

Product properties

Superficie/color	Negro intenso RAL 9005, DB 703 mineral de hierro micáceo, RAL 7016 gris antracita, RAL de su elección (según tabla de colores), Aluminio gris RAL 9007, RAL 9016 blanco tráfico
Clase de protección	IP44
Fuente de luz	2x LED, 9,6 vatios
Material de base	Aluminio AlMg3 W19, Acero inoxidable V2A 1.4301
Clase de protección	I

Briefkasten Manufaktur Lippe GmbH
Werler Straße 60
32105 Bad Salzuflen

www.briefkasten-manufaktur.de
info@briefkasten-manufaktur.de
Tel.: +49 5222 807110

Geschäftsführer Oliver Woineck
Ust.ID.Nr. DE303690847
Handelsregister Amtsgericht Lemgo, HRB 8618

Dimensions

Anchura en mm	205
Altura en mm	105
Anchura total en mm	205
Profundidad en mm	90,0
Condiciones de entrega	Se suministra totalmente montado

Dimension drawing

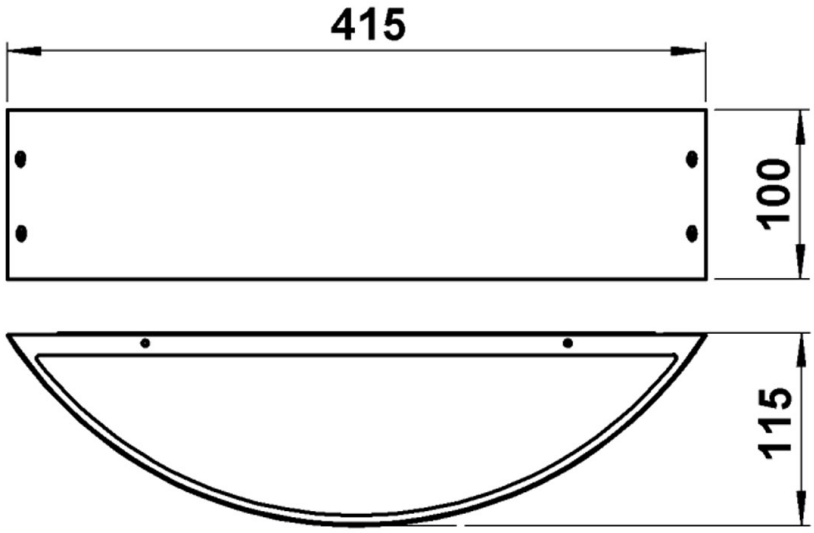

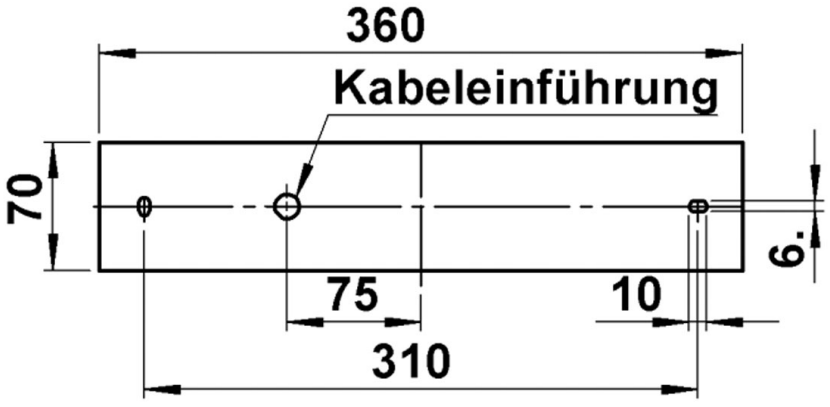

Briefkasten Manufaktur Lippe GmbH
Werler Straße 60
32105 Bad Salzuflen

www.briefkasten-manufaktur.de
info@briefkasten-manufaktur.de
Tel.: +49 5222 807110

Geschäftsführer Oliver Woineck
Ust.ID.Nr. DE303690847
Handelsregister Amtsgericht Lemgo, HRB 8618

More images



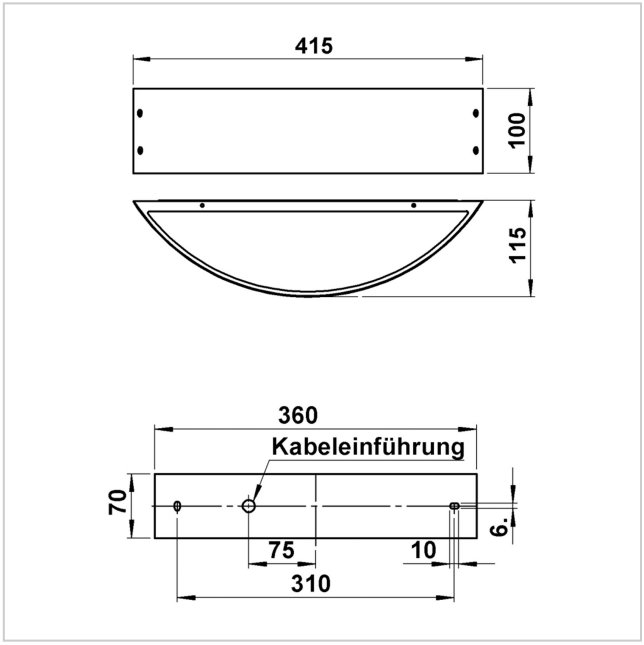
415
100
115
360
Kabeleinführung
70
6.
75
10
310

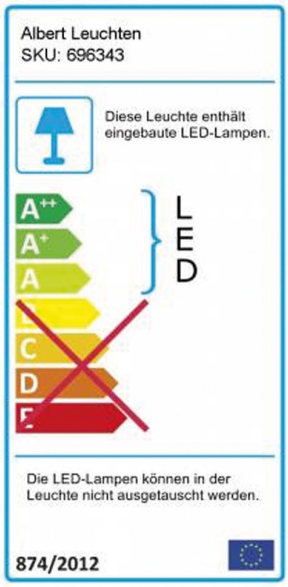
Albert Leuchten
SKU: 696343
Diese Leuchte enthält eingebaute LED-Lampen.
A++
A+
A
C
D
E
LED
Die LED-Lampen können in der Leuchte nicht ausgetauscht werden.
874/2012