# Conjunto de buzones GOETHE con compartimento auxiliar y cerradura Push-Key – montaje empotrado – RAL a elegir



**Product number** BML3D-ZSB55C73Z2

## Product description

## Conjunto empotrado GOETHE conforme a la norma postal suiza PTT, en el color RAL que elija

Este conjunto de buzones de la serie GOETHE combina un buzón con un compartimento independiente para periódicos u otros objetos. La versión para montaje empotrado dispone de un marco embellecedor que remata el encuentro con la superficie de la pared y cumple la norma postal suiza PTT.

La estructura de acero inoxidable lleva un recubrimiento en polvo en el color RAL que elija. La configuración seleccionada incluye una cerradura mecánica Push-Key en el buzón y dos placas para nombres con insertos sustituibles desde el frontal.

### Características de este conjunto de buzones

- Dimensiones exteriores totales: 452 × 452 × 411 mm (ancho × alto × fondo).
- Composición: 1 buzón y 1 módulo auxiliar como compartimento para periódicos u otros objetos; ambos accesibles desde el frontal.
- Dimensiones exteriores de cada módulo: 400 × 200 × 400 mm (ancho × alto × fondo). Las dimensiones exteriores no equivalen a las dimensiones interiores útiles.
- Montaje: empotrado, con marco embellecedor de acero inoxidable V2A 1.4301 de 1,5 mm de espesor.
- Material: cuerpo de acero inoxidable 1.4016; paneles y marco de acero inoxidable V2A 1.4301.
- Acabado: recubrimiento en polvo en el color RAL que elija.
- Fabricación conforme a la norma postal suiza PTT.
- Buzón con cerradura Push-Key de combinación de cierre individual, número de llave propio y dos llaves.
- Dos placas para nombres BASIC tipo 2 de policarbonato transparente, con inserto «Publicidad, no gracias» incluido.

Briefkasten Manufaktur Lippe GmbH
Werler Straße 60
32105 Bad Salzuflen

www.briefkasten-manufaktur.de
info@briefkasten-manufaktur.de
Tel.: +49 5222 807110

Geschäftsführer Oliver Woineck
Ust.ID.Nr. DE303690847
Handelsregister Amtsgericht Lemgo, HRB 8618

## Particularidades de este conjunto de buzones

### Cerradura Push-Key en el buzón

La cerradura Push-Key funciona de forma puramente mecánica. Para abrirla, introduzca la llave; no es necesario girarla. Para cerrarla, empuje la tapa hasta que quede cerrada.

La cerradura de combinación de cierre individual cuenta con un número de llave propio y se suministra con dos llaves. Este tipo de cerradura se incluye únicamente en el buzón.

### Entrada de correo amortiguada y extracción bien resuelta

El buzón dispone de una tapa de entrada amortiguada para depositar el correo de forma silenciosa. Un borde de evacuación de agua de lluvia y una junta de goma continua contribuyen a la protección frente al agua.

La entrada está diseñada para sobres DIN-C4. La altura de la abertura y el conducto estrechado dificultan la extracción no autorizada a través de la entrada. La puerta de recogida está diseñada para evitar que el correo se caiga al abrirla.

### Compartimento independiente para periódicos u otros objetos

El compartimento adicional de acero inoxidable ofrece espacio para periódicos y revistas. Es accesible desde el frontal y se abre de abajo hacia arriba.

### Dos placas para nombres con aviso sobre publicidad

Las dos placas para nombres BASIC tipo 2 están fabricadas en policarbonato transparente. Puede sustituir sus insertos desde el frontal.

Con el inserto «Publicidad, no gracias» suministrado, puede indicar directamente en el conjunto que no desea recibir publicidad.

## Configurable a su medida

Diseñe su conjunto de buzones a juego con su hogar: con «Configurar ahora» puede adaptar esta configuración a sus preferencias.

- Acabado de los módulos: ajuste el color en el configurador 3D con los colores disponibles para esta versión.
- Rotulación personalizada: personalice las superficies previstas para ello con nombres, números de vivienda o los textos que desee. Las rotulaciones mostradas son ejemplos y pueden sustituirse.
- Tipografía: elija entre los tipos de letra disponibles para la rotulación y ajuste su aspecto en el configurador.
- Equipamiento: añada o cambie los componentes compatibles con el conjunto entre las opciones disponibles en cada caso.

Al realizar cambios personalizados, las dimensiones y el precio se recalculan en el configurador 3D según su selección.

**Información importante**

Protección frente al agua: una ubicación resguardada, preferiblemente bajo un alero, contribuye a proteger su correo. Los envíos deben introducirse por completo y la tapa de entrada debe quedar cerrada.

Montaje: compruebe el soporte y las condiciones de instalación tomando como referencia las dimensiones totales y las instrucciones de montaje.

Briefkasten Manufaktur Lippe GmbH
Werler Straße 60
32105 Bad Salzuflen

www.briefkasten-manufaktur.de
info@briefkasten-manufaktur.de
Tel.: +49 5222 807110

Geschäftsführer Oliver Woineck
Ust.ID.Nr. DE303690847
Handelsregister Amtsgericht Lemgo, HRB 8618

# Product properties

| | |
|---|---|
| **Serie** | IR A |
| **Protección de acceso** | Cerradura de llave |
| **Etiquetado de nombres** | Placa de identificación |
| **Material de base** | Acero inoxidable V2A 1.4301, Acero inoxidable 1.4016 (acero inoxidable magnético) |
| **Retirada de artículos** | Parte delantera |
| **Superficie/color** | RAL de su elección (según tabla de colores) |
| **Número de cajas** | con 1 buzón |
| **Tipo de montaje** | Montaje empotrado |

Briefkasten Manufaktur Lippe GmbH
Werler Straße 60
32105 Bad Salzuflen

www.briefkasten-manufaktur.de
info@briefkasten-manufaktur.de
Tel.: +49 5222 807110

Geschäftsführer Oliver Woineck
Ust.ID.Nr. DE303690847
Handelsregister Amtsgericht Lemgo, HRB 8618

## Dimensions

| | |
|---|---|
| **Altura de la caja individual en mm** | 200 |
| **Anchura de la caja individual en mm** | 400 |
| **Altura total en mm** | 452 |
| **Anchura total en mm** | 452 |
| **Profundidad en mm** | 411 |

### Dimension drawing

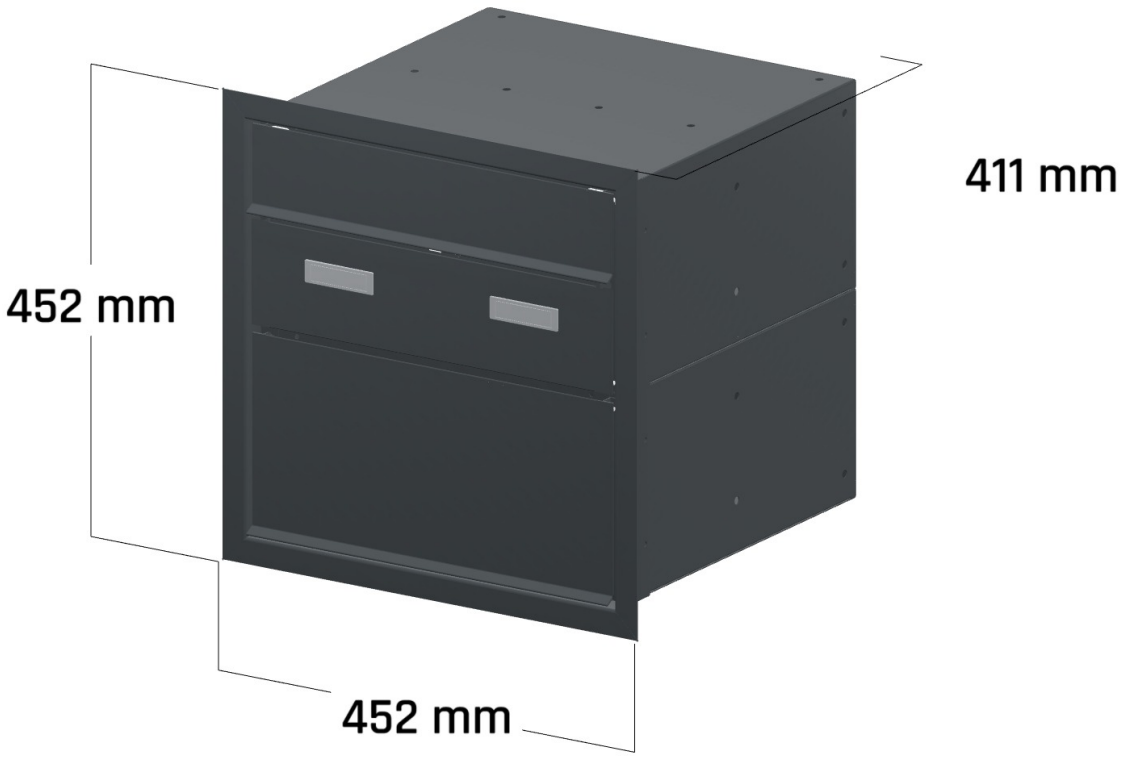


Briefkasten Manufaktur Lippe GmbH
Werler Straße 60
32105 Bad Salzuflen

www.briefkasten-manufaktur.de
info@briefkasten-manufaktur.de
Tel.: +49 5222 807110

Geschäftsführer Oliver Woineck
Ust.ID.Nr. DE303690847
Handelsregister Amtsgericht Lemgo, HRB 8618

# More images



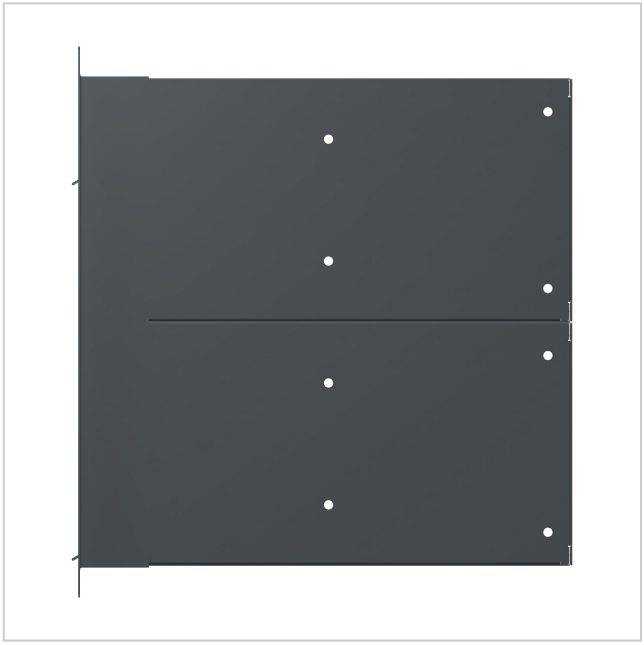

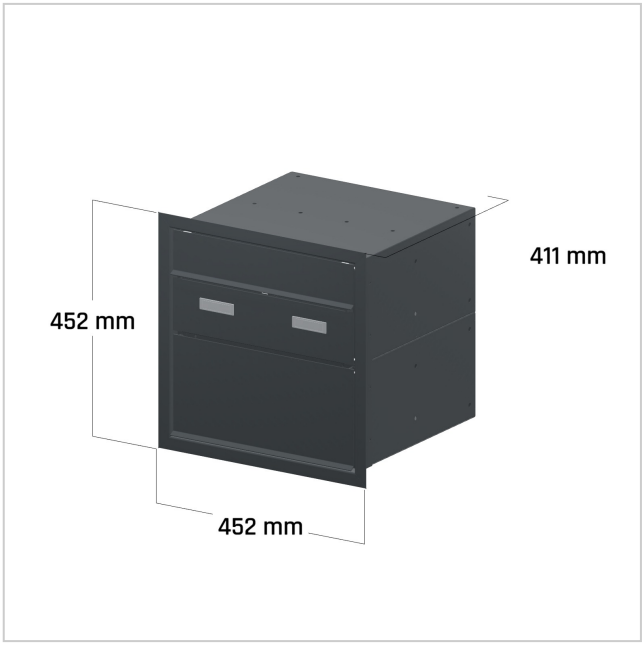




Briefkasten Manufaktur Lippe GmbH
Werler Straße 60
32105 Bad Salzuflen

www.briefkasten-manufaktur.de
info@briefkasten-manufaktur.de
Tel.: +49 5222 807110

Geschäftsführer Oliver Woineck
Ust.ID.Nr. DE303690847
Handelsregister Amtsgericht Lemgo, HRB 8618