Buzón empotrado de diseño GRIMM - acero inoxidable pulido con preparación para cámara y sistema de intercomunicación a la izquierda | Enlaces | Preparación personalizada | Acero inoxidable, cepillado | Montaje empotrado



Product number 562-UP-SPL-1-VA-IND

Product description

Correo de diseño GRIMM® – Una obra maestra de la manufactura de buzones

El buzón empotrado de diseño GRIMM combina un diseño moderno con una elaboración de primera clase, ideal para constructores y arquitectos exigentes que buscan una solución elegante para la integración de cámaras y altavoces empotrados. Fabricado en acero inoxidable de alta calidad y completamente "Hecho en Alemania" por la manufactura de buzones Lippe, este modelo representa durabilidad, funcionalidad y una estética estilizada. La placa frontal pulida de 2 mm de acero inoxidable V2A (1.4301) destaca por su apariencia atemporal y alta resistencia a la corrosión.

 Compatible con fabricantes comunes: LOXONE, Siedle, Busch-Jaeger, Gira, TCS, Legrand BTicino, Ritto, STR Elektronik, ELCOM, HHG, Comelit, Mobotix, HIKVISION y muchos más disponibles a solicitud.

La **preparación para una cámara** (no incluida) proporciona una base segura para la monitorización por vídeo directamente en la entrada de la casa. También es posible una **preparación para altavoces empotrados**, con un adaptador universal adecuado para diferentes estaciones de comunicación a petición. De esta manera, el buzón se puede adaptar perfectamente a su tecnología existente.

Briefkasten Manufaktur Lippe GmbH
Werler Straße 60
32105 Bad Salzuflen

www.briefkasten-manufaktur.de
info@briefkasten-manufaktur.de
Tel.: +49 5222 807110

Geschäftsführer Oliver Woineck
Ust.ID.Nr. DE303690847
Handelsregister Amtsgericht Lemgo, HRB 8618

El buzón GRIMM® no solo es un punto focal visual, sino que también lidera en funcionalidad y calidad. Gracias a la innovadora cerradura de llave tipo push, el buzón se puede operar de manera fácil y cómoda con una sola mano. Abra la puerta con un solo toque y ciérrela sin necesidad de llave. La cerradura está óptimamente protegida contra las inclemencias del tiempo. Además, el buzón ofrece un sistema de extracción inteligente: la puerta se abre de arriba a abajo, lo que mantiene el correo seguro en el buzón y evita que se caiga. También la inserción se realiza cómodamente desde el frente, donde los amortiguadores de ejes de alta calidad aseguran un cierre suave de la compuerta de inserción. Lo que hace que GRIMM sea especialmente único es el sistema de doble casilla: la caja de instalación se puede instalar ya durante la fase de construcción, mientras que la placa frontal se monta solo después de que se han completado los trabajos de construcción, para una máxima flexibilidad en el futuro y protección contra suciedad y polvo durante la fase de construcción. La caja de entrada está hecha de acero inoxidable 1.4016 y cuenta con entradas de cables pre-perforadas en todos los lados para permitir una fácil instalación eléctrica.

Gracias a la norma DIN/EN 13724, el GRIMM es ideal para cartas grandes en formato C4, que pueden ser colocadas sin dobladuras. El buzón GRIMM® destaca por su calidad duradera, diseño atemporal y funcionalidad bien pensada.

- Buzón de alta calidad completamente de acero inoxidable para montaje empotrado.
- Placa frontal de 2 mm de acero inoxidable V2A 1.4301, pulido.
- Fabricación de calidad – Fabricado en Alemania por la manufactura de buzones Lippe.
- Preparación (altavoz empotrado no incluido) para sistema intercomunicador posible. Opcional con adaptador universal para todos los altavoces empotrados estándar.
- Preparación opcional (cámara no incluida) para una cámara.
- Número de casa aproximadamente 70 mm de alto (máx. 3 dígitos) con iluminación LED de bajo consumo 12V DC aproximadamente 50mA / 1W, blanca.
- Placa de nombre intercambiable opcional de acero inoxidable con grabado láser o placa de nombre de Plexiglas.
- Botón de timbre de corto recorrido 8-12V DC con iluminación de LED de anillo (Azul, Blanco, Rojo o Verde). La iluminación del botón de timbre no se puede alimentar a través del dispositivo de control. Debe conectarse a una fuente de alimentación adicional de 8-12 V DC.
- Opcionalmente, es posible un botón de corto recorrido de 8-12V DC con pictograma.
- Incluye fuente de alimentación LED EVN / transformador IP65 12V/DC 0,1−4W para la iluminación LED (número de casa, botón de timbre y placa de nombre, si se elige).
- Cerradura innovadora tipo push-key incluye 2 llaves con número de llave, cierre cómodo sin llave, óptimamente protegido contra las inclemencias del tiempo.
- La puerta de extracción con limitador de apertura se abre de arriba hacia abajo para evitar que el correo se caiga.
- Inserción desde el frente con amortiguadores de ejes de alta calidad para una inserción muy silenciosa del correo.
- Buzón conforme a DIN/EN 13724, tamaño de inserción (3,5 cm x 32,5 cm) para C4 horizontal – incluso las cartas grandes permanecen intactas. Protección adicional para la extracción de acero inoxidable integrada.
- Protección óptima contra la intemperie gracias a la cubierta en relieve.
- Sistema de doble casilla: Ideal para el montaje empotrado. La placa se puede instalar cómodamente después de la finalización de los trabajos de construcción.
- La caja de entrada está hecha de acero inoxidable 1.4016 (acero inoxidable no magnético) con entradas de cables pre-perforadas en todos los lados.

Información importante:

Para lograr una protección óptima contra el agua de su correo, se recomienda que el buzón o el sistema de buzones se ubique, en lo posible, bajo un toldo.

El correo solo está protegido contra el agua si se coloca completamente en la caja y se cierra la compuerta de inserción. El correo que no está completamente insertado permite la entrada de humedad y suciedad en el buzón. Esta instalación está protegida contra la entrada de agua según la norma DIN EN 13724. La entrada de agua no es motivo de reclamación.

Product properties

Serie	GRIMM
Número de botones de timbre	1 Taster
Funciones	Interruptor de la luz, Cámara, Puesto de interfonía, Huella dactilar, Teclado
Caja de funciones preparada para el fabricante	LOXONE, GIRA, Busch Jaeger, Siedle, STR Electrónica, ELCOM, TCS, Ritto, ALGO, Telegärtner, Auerswald, Legrand Bticino, HHG, HIKVISION, PCS, Sésamo, ekey, Comelite, Schneider Intercom / COMMEND, Mobotix
Etiquetado de nombres	Etiquetado del nombre cortado con láser, Placa de identificación, Etiquetado de nombres como grabado láser, Letras del nombre iluminadas como cortadas con láser
Material de base	Acero inoxidable V2A 1.4301, Acero inoxidable 1.4016 (acero inoxidable magnético)
Número de casa	Número de casa grabado con láser, Número de casa cortado con láser, iluminado
Retirada de artículos	Parte delantera
Número de cajas	con 1 buzón
Superficie/color	Suelo
Caja individual por volumen	Grande > 16 litros
Tipo de montaje	Montaje empotrado

Briefkasten Manufaktur Lippe GmbH
Werler Straße 60
32105 Bad Salzuflen

www.briefkasten-manufaktur.de
info@briefkasten-manufaktur.de
Tel.: +49 5222 807110

Geschäftsführer Oliver Woineck
Ust.ID.Nr. DE303690847
Handelsregister Amtsgericht Lemgo, HRB 8618

Dimensions

Altura de la caja individual en mm	460,0
Anchura de la caja individual en mm	560,0
Volumen en litros	26,0
Altura de la ranura para letras en mm	35,0
Anchura de la ranura para letras en mm	325,0
Altura del sistema de buzón en mm	Medidas exteriores 500,0 | Medidas de instalación 460,0
Anchura del sistema de buzón en mm	Dimensiones exteriores 600,0 | Dimensiones de instalación 560,0
Profundidad en mm	150,0
Peso en kg	19
Condiciones de entrega	La entrega se realiza montada.

Briefkasten Manufaktur Lippe GmbH
Werler Straße 60
32105 Bad Salzuflen

www.briefkasten-manufaktur.de
info@briefkasten-manufaktur.de
Tel.: +49 5222 807110

Geschäftsführer Oliver Woineck
Ust.ID.Nr. DE303690847
Handelsregister Amtsgericht Lemgo, HRB 8618

Dimension drawing

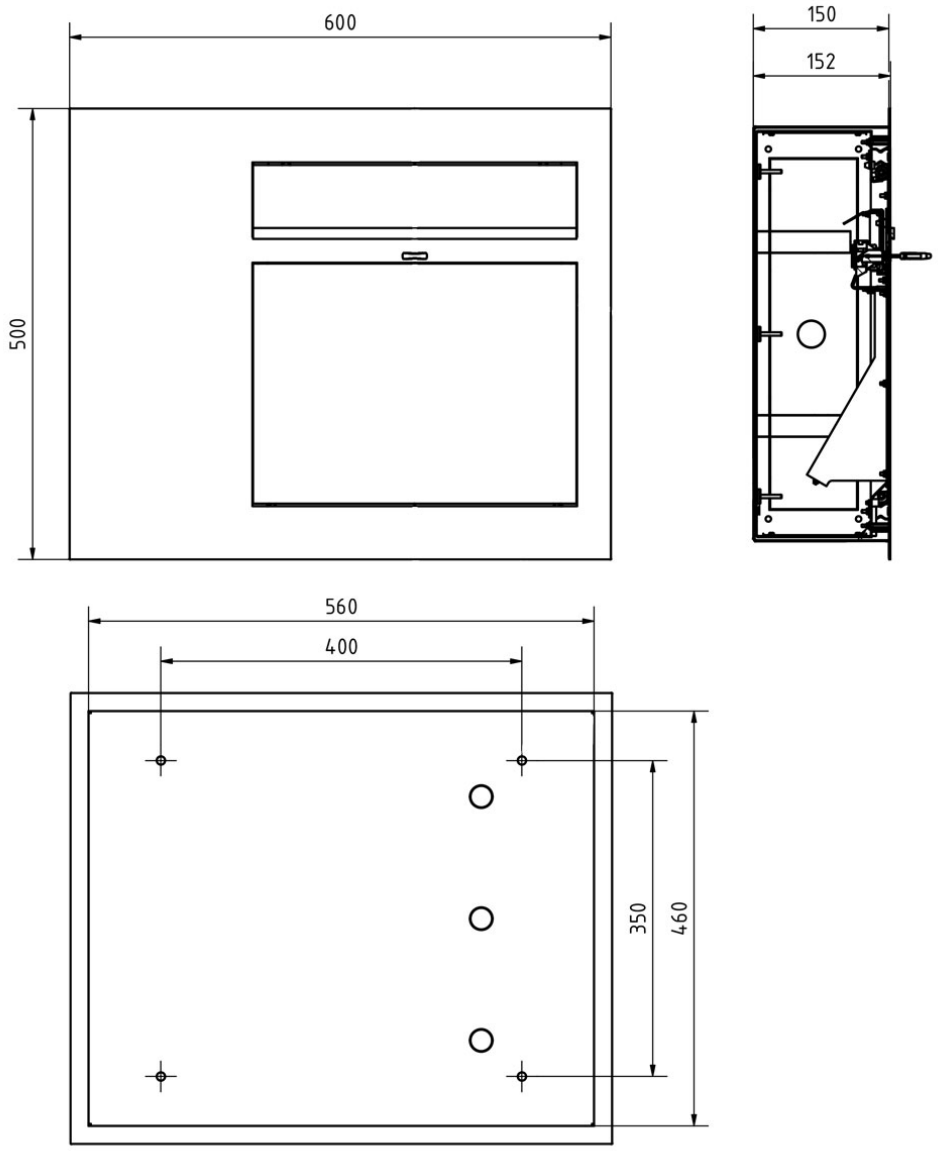

Briefkasten Manufaktur Lippe GmbH
Werler Straße 60
32105 Bad Salzuflen

www.briefkasten-manufaktur.de
info@briefkasten-manufaktur.de
Tel.: +49 5222 807110

Geschäftsführer Oliver Woineck
Ust.ID.Nr. DE303690847
Handelsregister Amtsgericht Lemgo, HRB 8618

More images



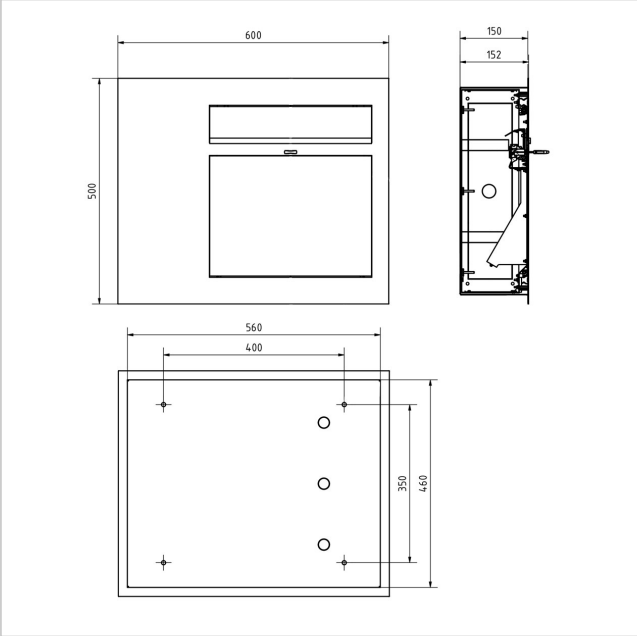





Briefkasten Manufaktur Lippe GmbH
Werler Straße 60
32105 Bad Salzuflen

www.briefkasten-manufaktur.de
info@briefkasten-manufaktur.de
Tel.: +49 5222 807110

Geschäftsführer Oliver Woineck
Ust.ID.Nr. DE303690847
Handelsregister Amtsgericht Lemgo, HRB 8618



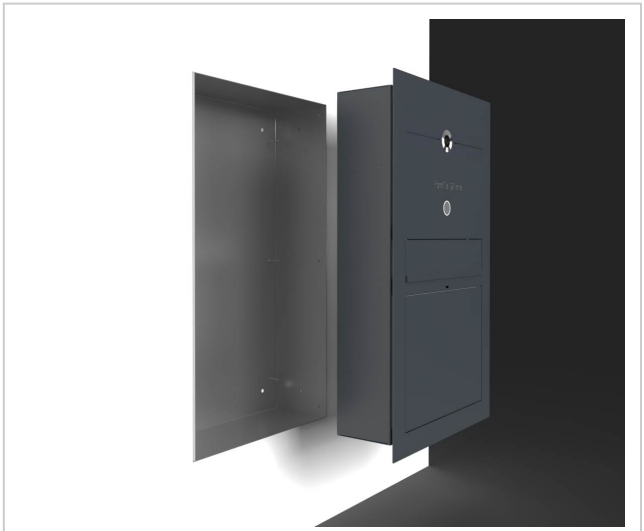



Briefkasten Manufaktur Lippe GmbH
Werler Straße 60
32105 Bad Salzuflen

www.briefkasten-manufaktur.de
info@briefkasten-manufaktur.de
Tel.: +49 5222 807110

Geschäftsführer Oliver Woineck
Ust.ID.Nr. DE303690847
Handelsregister Amtsgericht Lemgo, HRB 8618