Conjunto de 6 buzones BASIC – Montaje empotrado – RAL a elegir

Product number BML3D-WZP7CCBTBC



Product description

Un diseño acogedor y una recepción cómoda del correo a diario

El conjunto BASIC Horizontal de Briefkasten Manufaktur les da la bienvenida a usted y a sus visitantes con un diseño de líneas claras y ordenadas. Su estructura modular reúne las funciones elegidas en una solución bien organizada y personalizable para el día a día. La serie BASIC ofrece buzones y módulos para accesorios y funciones que pueden combinarse de múltiples formas para crear una entrada armoniosa. El conjunto está diseñado para montaje empotrado y dispone de 6 buzones para el correo diario.

El conjunto se fabrica en el color RAL que elija y tiene unas dimensiones totales de 422 mm de ancho × 716 mm de alto × 394 mm de fondo.

Al pulsar «Configurar ahora», abrirá esta misma configuración en el configurador 3D. Allí podrá seguir personalizando el conjunto y realizar el pedido a continuación.

Configurable a su medida

Adapte su conjunto de buzones a su hogar: pulse «Configurar ahora» para personalizar esta configuración según sus preferencias.

- Acabado de los buzones: ajuste el color en el configurador 3D entre los colores disponibles para esta versión.
- Rotulación personalizada: personalice las superficies previstas para ello con nombres, números de portal o los textos que desee. Las inscripciones mostradas son ejemplos y pueden sustituirse.
- Diseño de la rotulación: elija entre las tipografías disponibles para la rotulación y ajuste su aspecto en el configurador.
- Equipamiento: añada o cambie los componentes compatibles con el conjunto entre las opciones disponibles en cada caso.

Al realizar cambios personalizados, las dimensiones y el precio se recalculan en el configurador 3D según su selección.

Briefkasten Manufaktur Lippe GmbH
Werler Straße 60
32105 Bad Salzuflen

www.briefkasten-manufaktur.de
info@briefkasten-manufaktur.de
Tel.: +49 5222 807110

Geschäftsführer Oliver Woineck
Ust.ID.Nr. DE303690847
Handelsregister Amtsgericht Lemgo, HRB 8618

Marco embellecedor

El conjunto empotrado está equipado con un marco embellecedor de acero inoxidable V2A de 1,5 mm de espesor. El marco cubre la unión entre el hueco de instalación y la superficie de la pared, proporcionando un acabado limpio.

Material y fabricación

Material base: acero inoxidable V2A 1.4301. El acero inoxidable V2A ofrece una base duradera y resistente a la corrosión para la zona de entrada.

La superficie lleva un recubrimiento en polvo en el color RAL que elija. Seleccione el color deseado en el configurador 3D.

Buzón y comodidad de uso

Buzón de 370 × 110 × 385 mm: incluye un borde de evacuación de lluvia para una protección óptima frente al agua, una junta de goma continua para depositar el correo de forma silenciosa, un sólido portanombres intercambiable y una cerradura muy robusta. Además, la altura de la ranura de entrada y el estrechamiento del conducto protegen el correo frente a extracciones no autorizadas.

Equipamiento

Portanombres de plástico BASIC tipo 2: portanombres de policarbonato transparente. La etiqueta interior puede sustituirse desde la parte frontal.

Características de este conjunto de buzones

- Serie de producto: BASIC Horizontal
- Montaje: empotrado
- Acabado: RAL a elegir
- Dimensiones totales: 422 mm de ancho × 716 mm de alto × 394 mm de fondo
- 6 buzones
- Acabado de los buzones: RAL a elegir
- Material base: acero inoxidable V2A 1.4301. Acabado: recubrimiento en polvo o acero inoxidable cepillado

Información importante:

Protección frente al agua: una ubicación resguardada, preferiblemente bajo una marquesina, ayuda a proteger su correo. Los envíos deben introducirse por completo y la tapa de la ranura de entrada debe quedar cerrada.

Montaje: compruebe la superficie de soporte y las condiciones de instalación teniendo en cuenta las dimensiones totales y las instrucciones de montaje.

Briefkasten Manufaktur Lippe GmbH
Werler Straße 60
32105 Bad Salzuflen

www.briefkasten-manufaktur.de
info@briefkasten-manufaktur.de
Tel.: +49 5222 807110

Geschäftsführer Oliver Woineck
Ust.ID.Nr. DE303690847
Handelsregister Amtsgericht Lemgo, HRB 8618

Product properties

Serie	BÁSICO
Número de cajas	con 6 buzones
Etiquetado de nombres	Placa de identificación
Material de base	Acero inoxidable V2A 1.4301
Retirada de artículos	Parte delantera
Superficie/color	RAL de su elección (según tabla de colores)
Tipo de montaje	Montaje empotrado

Briefkasten Manufaktur Lippe GmbH
Werler Straße 60
32105 Bad Salzuflen

www.briefkasten-manufaktur.de
info@briefkasten-manufaktur.de
Tel.: +49 5222 807110

Geschäftsführer Oliver Woineck
Ust.ID.Nr. DE303690847
Handelsregister Amtsgericht Lemgo, HRB 8618

Dimensions

Altura de la caja individual en mm	110
Anchura de la caja individual en mm	370
Altura total en mm	716
Anchura total en mm	422
Profundidad en mm	394

Dimension drawing

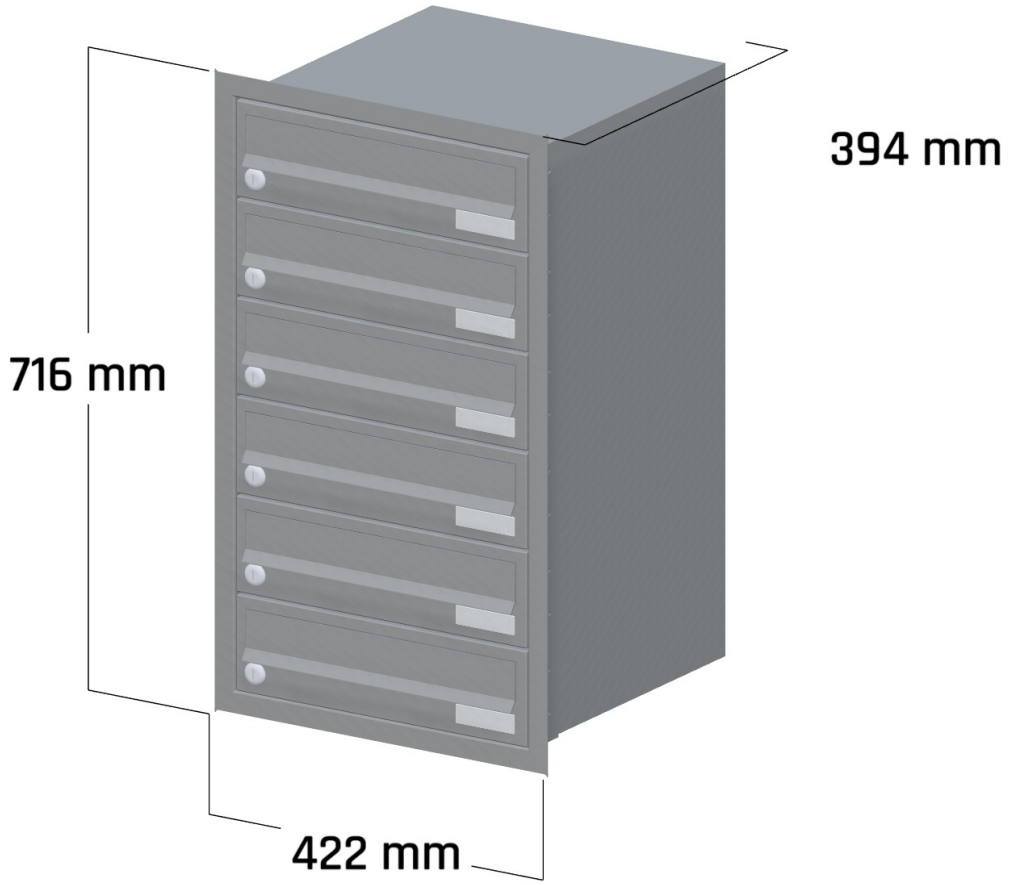

Briefkasten Manufaktur Lippe GmbH
Werler Straße 60
32105 Bad Salzuflen

www.briefkasten-manufaktur.de
info@briefkasten-manufaktur.de
Tel.: +49 5222 807110

Geschäftsführer Oliver Woineck
Ust.ID.Nr. DE303690847
Handelsregister Amtsgericht Lemgo, HRB 8618

More images



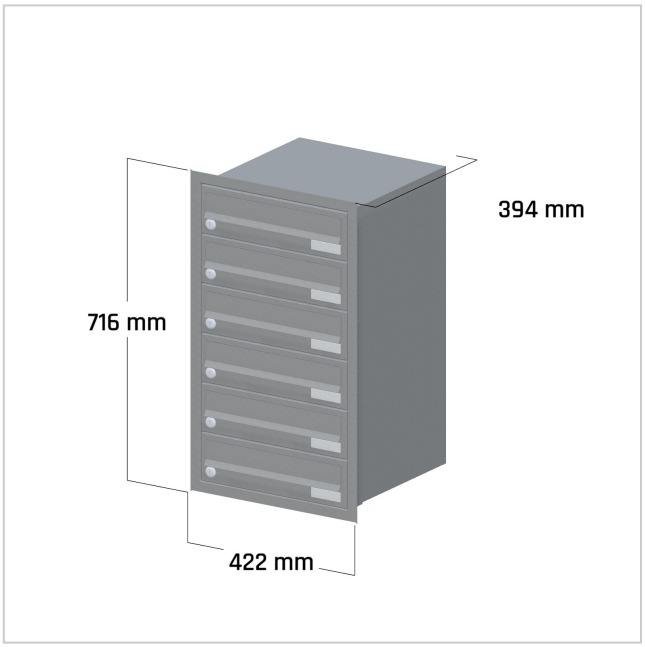

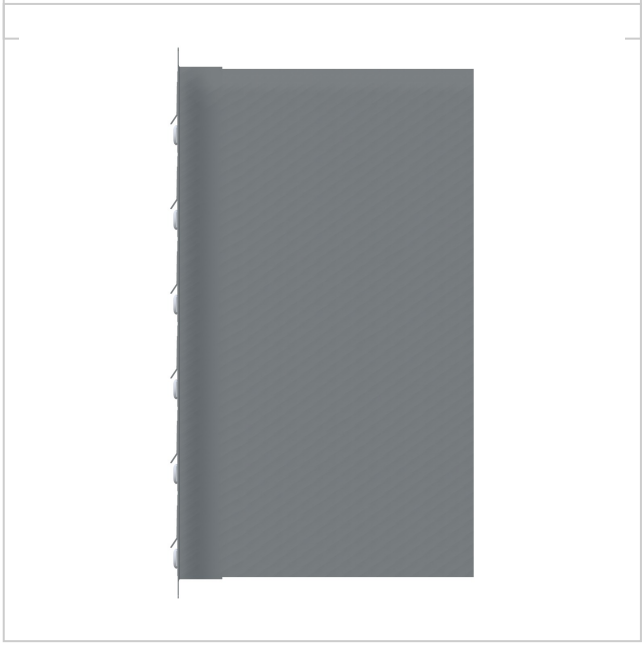

Briefkasten Manufaktur Lippe GmbH
Werler Straße 60
32105 Bad Salzuflen

www.briefkasten-manufaktur.de
info@briefkasten-manufaktur.de
Tel.: +49 5222 807110

Geschäftsführer Oliver Woineck
Ust.ID.Nr. DE303690847
Handelsregister Amtsgericht Lemgo, HRB 8618