Buzón de superficie de acero inoxidable para 6 (3x2) Design BASIC Plus 382XA AP con caja para timbre - acero inoxidable V2A | 100 mm de profundidad | con 6 buzones (3x2) | Por encima de | Acero inoxidable, cepillado



Product number 382XA-VA-6W-SP-100-O

Product description

Buzón de superficie 6 unidades 3x2 en acero inoxidable Diseño BASIC Plus 382XA AP con caja de timbre - Acero inoxidable V2A

Buzón de superficie de alta calidad para 4 viviendas made in Germany by Briefkasten Manufaktur. El buzón está fabricado íntegramente en acero inoxidable V2A, acabado cepillado. El trabajo de alta calidad y el concepto bien pensado convierten este buzón en uno de nuestros superventas. Un borde de desagüe para una protección óptima contra el agua, una junta de goma continua para un lanzamiento silencioso, la placa de nombre intercambiable resistente, un práctico soporte de retención del correo y la cerradura muy robusta caracterizan este buzón de superficie.

Las instalaciones de buzones de la colección BASIC Plus se distinguen por el uso consecuente de acero inoxidable V2A. El resultado es una gran durabilidad y sostenibilidad. La construcción ha sido desarrollada por nuestros propios ingenieros con vistas a una alta flexibilidad y modularidad, un montaje de repuestos sencillo y una autoinstalación sin complicaciones. Para todas las instalaciones BASIC Plus hay recambios disponibles directamente.

Gracias al diseño de la construcción, la autoinstalación resulta sencilla. La instalación de buzones está preparada para un montaje completo sin complicaciones; no es necesario realizar un montaje mural laborioso de cajas individuales. Buzón de superficie de 4 unidades en acero inoxidable V2A 1.4301 resistente a la intemperie, acabado cepillado grano 240.

Las ventajas de un vistazo

Revestimiento lateral de acero inoxidable con tejadillo

El revestimiento lateral y el tejadillo están hechos de acero inoxidable V2A 1.4301, acabado cepillado grano 240, y complementan la instalación como protección contra la intemperie estructuralmente coordinada.

Briefkasten Manufaktur Lippe GmbH
Werler Straße 60
32105 Bad Salzuflen

www.briefkasten-manufaktur.de
info@briefkasten-manufaktur.de
Tel.: +49 5222 807110

Geschäftsführer Oliver Woineck
Ust.ID.Nr. DE303690847
Handelsregister Amtsgericht Lemgo, HRB 8618

Apertura de inserción generosa

La apertura de inserción mide 35 × 325 mm y está diseñada para DIN C4 apaisado. La versión del buzón cumple la norma DIN EN 13724.

Lanzamiento silencioso y extracción cómoda

La amortiguación integrada de la tapa con junta de goma reduce los ruidos de impacto durante el lanzamiento. El soporte de retención del correo sujeta los envíos durante la extracción.

Área integrada de timbre y comunicación

Módulo de timbre/comunicación según la versión seleccionada. Se utiliza como pulsador el pulsador de timbre de acero inoxidable tipo 4. Preparado opcionalmente con rejilla de comunicación para el montaje de intercomunicadores estándar o altavoces empotrables. (El intercomunicador/altavoz empotrable no están incluidos). Opcionalmente también existe una versión con el kit de vídeo completo Comelit Ultra.

Fabricación de calidad y construcción bien pensada

La instalación se fabrica en la Briefkasten Manufaktur en Alemania. La construcción está diseñada para una autoinstalación sin complicaciones.

Equipamiento y detalles del producto

Instalación de buzones

Número de buzones 6 compartimentos de correo utilizables por separado
Disposición 3 × 2
Profundidad 100 mm
Material del buzón Acero inoxidable V2A 1.4301
Acabado del buzón Acabado cepillado grano 240
Módulo de timbre/vozMódulo de timbre/voz integrado

Correo y manejo

Apertura de inserción 35 × 325 mm, apta para DIN C4 apaisado
Norma DIN EN 13724
Tapa de inserción Amortiguada con junta de goma
Llaves 2 llaves con número de llave por buzón
Placa de nombre Placa de nombre intercambiable debajo de la tapa de inserción
Soporte de retención del correo Integrado en cada buzón

Montaje y equipamiento

Tipo de montaje Montaje en superficie
Borde de desagüe Integrado en la construcción
Tejadillo De acero inoxidable V2A 1.4301, acabado cepillado grano 240
Revestimiento lateral De acero inoxidable V2A 1.4301, acabado cepillado grano 240
Material de montaje Para montaje en pared, incluye guía de montaje y material de fijación (tornillos + tacos)
Fabricación Fabricado en Alemania por Briefkasten Manufaktur Lippe

Briefkasten Manufaktur Lippe GmbH
Werler Straße 60
32105 Bad Salzuflen

www.briefkasten-manufaktur.de
info@briefkasten-manufaktur.de
Tel.: +49 5222 807110

Geschäftsführer Oliver Woineck
Ust.ID.Nr. DE303690847
Handelsregister Amtsgericht Lemgo, HRB 8618

Aviso sobre protección contra la intemperie

El correo está protegido de la mejor manera posible contra la humedad y la suciedad con un lanzamiento completo y la tapa de inserción cerrada. Envíos que sobresalgan pueden impedir el cierre completo de la tapa.

Aviso sobre el montaje en pared

Antes del montaje se debe comprobar la capacidad portante y la condición del muro. El anclaje debe ajustarse al peso de la instalación y a la estructura de pared existente.

Product properties

Serie	BÁSICO
Número de botones de timbre	6 botones
Funciones	Interruptor de la luz, Puesto de interfonía
Caja de funciones preparada para el fabricante	GIRA, Busch Jaeger, Siedle, STR Electrónica, ELCOM, TCS, Ritto, ALGO, Telegärtner, Auerswald, Legrand Bticino, Comelite
Número de cajas	con 6 buzones
Caja individual por volumen	Normal > 10 litros
Etiquetado de nombres	Placa de identificación
Material de base	Acero inoxidable V2A 1.4301
Retirada de artículos	Parte delantera
Superficie/color	Suelo
Tipo de montaje	Montaje en superficie

Dimensions

Altura de la caja individual en mm	330,0
Anchura de la caja individual en mm	355,0
Volumen en litros	12,0 | 17,0
Altura de la ranura para letras en mm	35,0
Anchura de la ranura para letras en mm	325,0
Altura del sistema de buzón en mm	760,0
Anchura del sistema de buzón en mm	1065,0
Anchura total en mm	1065,0
Profundidad en mm	100,0 | 150,0
Peso en kg	34

Briefkasten Manufaktur Lippe GmbH
Werler Straße 60
32105 Bad Salzuflen

www.briefkasten-manufaktur.de
info@briefkasten-manufaktur.de
Tel.: +49 5222 807110

Geschäftsführer Oliver Woineck
Ust.ID.Nr. DE303690847
Handelsregister Amtsgericht Lemgo, HRB 8618

More images





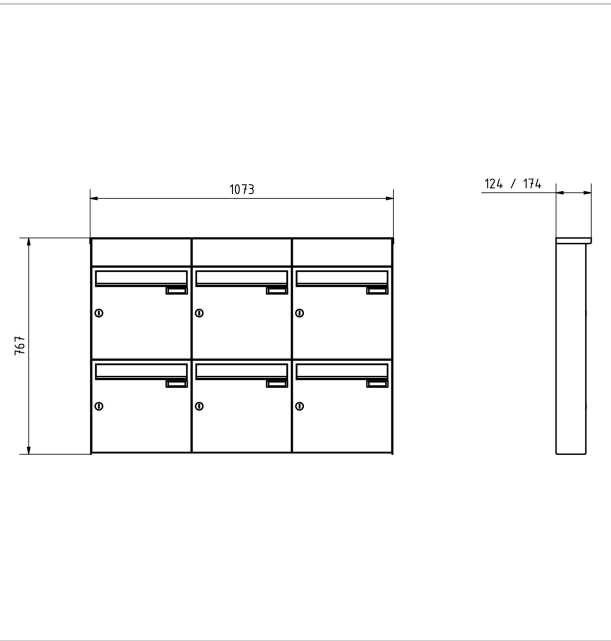



Briefkasten Manufaktur Lippe GmbH
Werler Straße 60
32105 Bad Salzuflen

www.briefkasten-manufaktur.de
info@briefkasten-manufaktur.de
Tel.: +49 5222 807110

Geschäftsführer Oliver Woineck
Ust.ID.Nr. DE303690847
Handelsregister Amtsgericht Lemgo, HRB 8618









Briefkasten Manufaktur Lippe GmbH
Werler Straße 60
32105 Bad Salzuflen

www.briefkasten-manufaktur.de
info@briefkasten-manufaktur.de
Tel.: +49 5222 807110

Geschäftsführer Oliver Woineck
Ust.ID.Nr. DE303690847
Handelsregister Amtsgericht Lemgo, HRB 8618



Briefkasten Manufaktur Lippe GmbH
Werler Straße 60
32105 Bad Salzuflen

www.briefkasten-manufaktur.de
info@briefkasten-manufaktur.de
Tel.: +49 5222 807110

Geschäftsführer Oliver Woineck
Ust.ID.Nr. DE303690847
Handelsregister Amtsgericht Lemgo, HRB 8618