Caja para paquetería autoportante KANT Edition ST-Q - Design Elegance 1 - DB 703 mineral de hierro micáceo | DB 703 escamas de hierro textura fina mate

Product number 303-PK-DB703VA-STQ



Product description

Caja para paquetes autoportante KANT Edition ST-Q - Design Elegance 1 - RAL 7016 gris antracita

El buzón independiente KANT Edition es una solución innovadora que combina **diseño elegante** y comodidad funcional. Con su diseño minimalista, que incluye un cierre invisible y elegantes opciones de etiquetado, se integra a la perfección en los entornos de vida modernos. Puede confiar en **su calidad duradera** gracias a la excelente selección de materiales y a la precisión de su fabricación.

La generosa apertura permite enviar paquetes de hasta 360 x 250 x 130 mm, lo que significa que los paquetes de hasta el tamaño M también pueden enviarse de forma segura y sencilla. Destaca especialmente la solapa protectora, que no sólo cubre elegantemente la apertura, sino también la cerradura, protegiéndola de la humedad. Gracias a la tecnología de cierre integrada, los paquetes sólo pueden extraerse de la parte inferior del compartimento protegido con cerradura, lo que impide el robo desde arriba. Un buzón para la recepción sencilla de paquetes, ¡recepción de paquetes independiente del repartidor! Cualquier empresa de paquetería (por ejemplo, DHL, DPD, TNT, GLS, Hermes, etc.) puede utilizar esta caja para paquetes. Gracias a la tecnología de esclusa y a su capacidad de 85 litros, es posible recibir varios paquetes. Para el correo diario, recomendamos el buzón KANT en diseño a juego.

El montaje es sencillo gracias a su sofisticado diseño.

Briefkasten Manufaktur Lippe GmbH
Werler Straße 60
32105 Bad Salzuflen

www.briefkasten-manufaktur.de
info@briefkasten-manufaktur.de
Tel.: +49 5222 807110

Geschäftsführer Oliver Woineck
Ust.ID.Nr. DE303690847
Handelsregister Amtsgericht Lemgo, HRB 8618

- Caja para paquetes de alta calidad fabricada en acero galvanizado, con recubrimiento en polvo en DB 703 micáceo mineral de hierro estructura fina mate.
- Diseño Elegance 1: embellecedor de acero inoxidable, pulido de grano 240.
- Volumen del compartimento para paquetes: aprox. 85 litros, máx. Dimensiones del paquete: 360 x 250 x 130 mm (blanco), correspondientes al tamaño de paquete M.
- Gran trampilla de inserción con tecnología de esclusa para la carga múltiple de paquetes.
- Solapa de inserción con amortiguación para un cierre silencioso.
- La puerta puede abrirse de arriba abajo.
- Incluye 2 llaves con número de llave.
- Rotulación opcional del nombre de aprox. 8-25 mm de altura.
- Rotulación opcional del número de la casa de aprox. 100-120 mm de altura.
- Los montantes de 40 mm de ancho x 80 mm de profundidad son de acero inoxidable V2A 1.4301 de 2 mm, pulido grano 240 para fijar en hormigón o atornillar.

Información importante:

Para conseguir una protección óptima contra el agua para sus paquetes, el buzón o el sistema de buzones para paquetes debe colocarse, a ser posible, bajo un toldo.

El paquete sólo está protegido del agua si está completamente introducido en la caja y la tapa está cerrada. Los paquetes que no se introducen completamente permiten la entrada de humedad y suciedad en el buzón. La entrada de agua no es motivo de reclamación.

Product properties

Material de base	Acero galvanizado, Acero inoxidable V2A 1.4301
Serie	KANT
Funciones	Perchero, Compartimento para paquetes
Número de cajas	con 1 caja para paquetes, con 1 buzón
Superficie/color	DB 703 mineral de hierro micáceo, Suelo
Tipo de montaje	Independiente
Número de casa	Número de casa grabado con láser
Etiquetado de nombres	Etiquetado de nombres como grabado láser
Retirada de artículos	Parte delantera
Caja individual por volumen	Jumbo > 30 litros

Briefkasten Manufaktur Lippe GmbH
Werler Straße 60
32105 Bad Salzuflen

www.briefkasten-manufaktur.de
info@briefkasten-manufaktur.de
Tel.: +49 5222 807110

Geschäftsführer Oliver Woineck
Ust.ID.Nr. DE303690847
Handelsregister Amtsgericht Lemgo, HRB 8618

Dimensions

Altura de la caja individual en mm	580,0
Anchura de la caja individual en mm	440,0
Volumen en litros	85
Altura total en mm	1200,0 | 1500,0
Anchura total en mm	555,0
Profundidad en mm	350,0
Peso en kg	18
Condiciones de entrega	Se suministra en bloques, elementos de soporte/caja de paquete divididos

Dimension drawing

Briefkasten Manufaktur Lippe GmbH
Werler Straße 60
32105 Bad Salzuflen

www.briefkasten-manufaktur.de
info@briefkasten-manufaktur.de
Tel.: +49 5222 807110

Geschäftsführer Oliver Woineck
Ust.ID.Nr. DE303690847
Handelsregister Amtsgericht Lemgo, HRB 8618

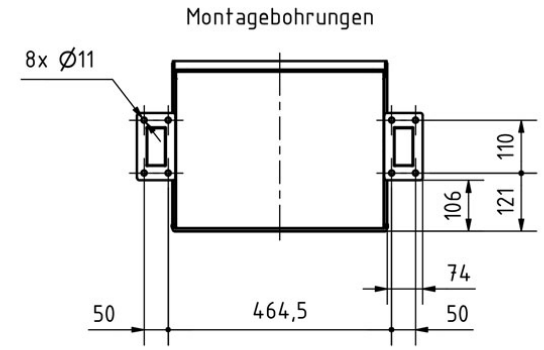

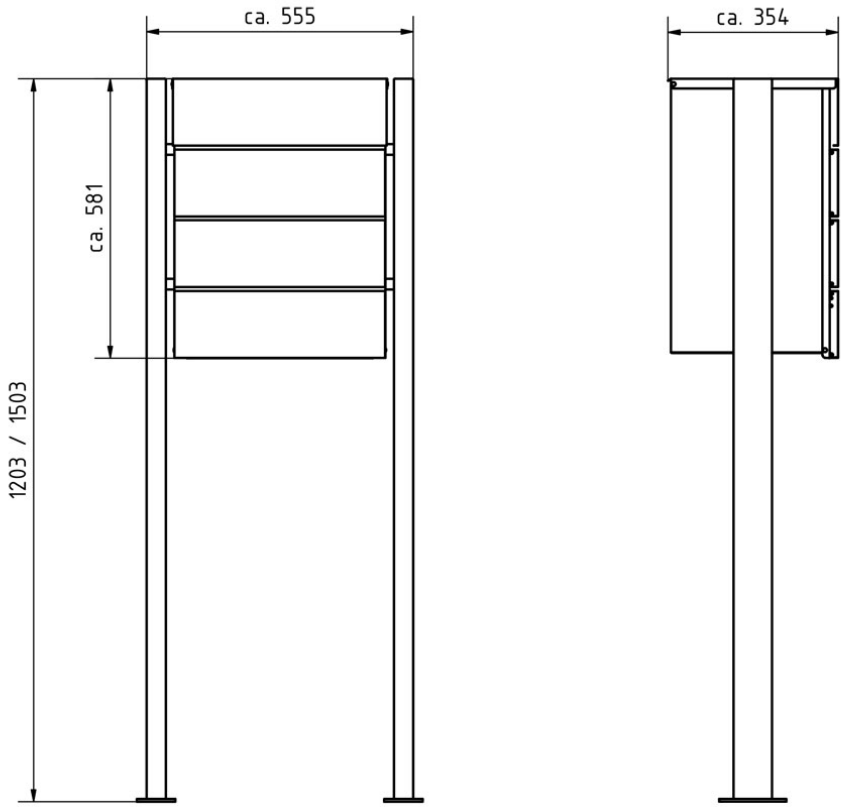

Briefkasten Manufaktur Lippe GmbH
Werler Straße 60
32105 Bad Salzuflen

www.briefkasten-manufaktur.de
info@briefkasten-manufaktur.de
Tel.: +49 5222 807110

Geschäftsführer Oliver Woineck
Ust.ID.Nr. DE303690847
Handelsregister Amtsgericht Lemgo, HRB 8618

More images





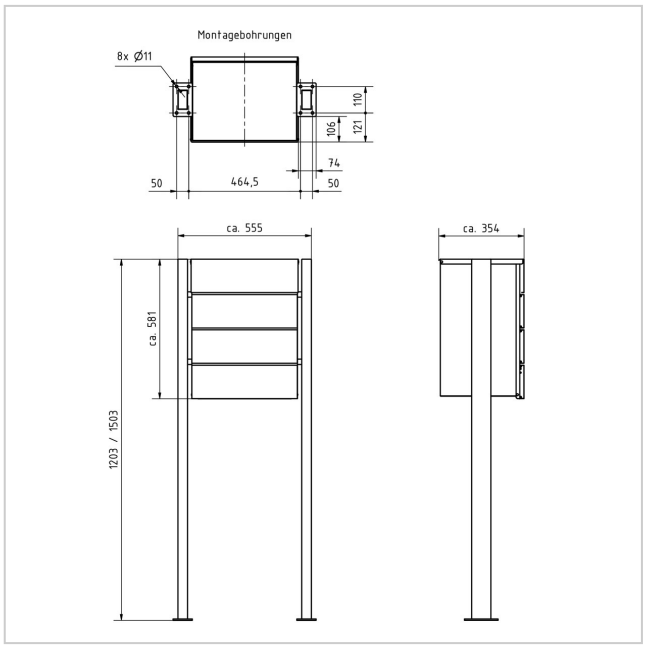



Briefkasten Manufaktur Lippe GmbH
Werler Straße 60
32105 Bad Salzuflen

www.briefkasten-manufaktur.de
info@briefkasten-manufaktur.de
Tel.: +49 5222 807110

Geschäftsführer Oliver Woineck
Ust.ID.Nr. DE303690847
Handelsregister Amtsgericht Lemgo, HRB 8618







Briefkasten Manufaktur Lippe GmbH
Werler Straße 60
32105 Bad Salzuflen

www.briefkasten-manufaktur.de
info@briefkasten-manufaktur.de
Tel.: +49 5222 807110

Geschäftsführer Oliver Woineck
Ust.ID.Nr. DE303690847
Handelsregister Amtsgericht Lemgo, HRB 8618