Conjunto de 3 buzones autoportante Design BASIC 385220 7016 ST-R - RAL 7016 gris antracita | RAL 7016 gris antracita textura fina mate | 300x220x385 mm (AnxAlxPr) - ???? Grande 25 litros | con 3 buzones (1x3)



Product number 385220-7016-3

Product description

Conjunto de buzones autoportante BASIC 385220 para 3 viviendas – RAL 7016 Gris antracita

El BASIC 385220 está diseñado como una solución de buzones autoportante especialmente espaciosa para 3 viviendas. Unos 25 litros de volumen por buzón ofrecen mucho espacio para la correspondencia diaria, revistas y envíos de mayor tamaño.

Los buzones están fabricados en acero galvanizado y cuentan con un recubrimiento en polvo mate de estructura fina en RAL 7016 Gris antracita. El tejadillo protector y los revestimientos laterales unen los buzones individuales en una unidad cerrada y de líneas rectas.

La construcción autoportante permite su colocación independientemente de la fachada de la vivienda, por ejemplo en la entrada de la propiedad, en una vía de acceso o a lo largo del camino de acceso.

Cada buzón dispone de una abertura de inserción de 35 × 265 mm para envíos DIN-C4 en formato vertical. Un labio de goma amortiguador reduce el ruido de impacto; la extracción de la correspondencia se realiza por la parte frontal a través de puertas que se abren de izquierda a derecha. Por buzón se incluyen dos llaves con número de llave y una placa de nombre intercambiable.

Las ventajas del BASIC 385220 de un vistazo

Elementos de soporte macizos de acero inoxidable

Los elementos de soporte de tubo redondo de aprox. 60 mm de diámetro en acero inoxidable V2A 1.4301 pulido forman una base estable para el conjunto de buzones autoportante. La robusta construcción está concebida para el uso duradero en la entrada de la propiedad.

Briefkasten Manufaktur Lippe GmbH
Werler Straße 60
32105 Bad Salzuflen

www.briefkasten-manufaktur.de
info@briefkasten-manufaktur.de
Tel.: +49 5222 807110

Geschäftsführer Oliver Woineck
Ust.ID.Nr. DE303690847
Handelsregister Amtsgericht Lemgo, HRB 8618

Versión de gran volumen con 220 mm

Con aprox. 300 × 220 × 385 mm por buzón, el BASIC 385220 ofrece unos 25 litros de volumen de correspondencia. Esto resulta especialmente práctico con un mayor volumen de correo o intervalos de vaciado más largos.

Gran abertura de inserción conforme a DIN EN 13724

La abertura de inserción de 35 × 265 mm está pensada para envíos DIN C4 en formato vertical. También se pueden introducir sobres más grandes sin necesidad de doblarlos.

Montaje atornillado o empotramiento en hormigón

Según la versión, los elementos de soporte de acero inoxidable se atornillan sobre un cimiento resistente o se empotran de forma permanente en hormigón. De este modo, la instalación se puede adaptar a la situación constructiva.

Robusta instalación de gran capacidad Fabricada en Alemania

La combinación de acero galvanizado, buzones de gran volumen de 25 litros, elementos de soporte macizos de acero inoxidable y una construcción de montaje amigable convierte al BASIC 385220 en una solución particularmente robusta para el uso diario.

Equipamiento del conjunto de buzones BASIC 385220

Conjunto de buzones

Número de buzones 3 compartimentos de correo de uso independiente
Diseño Conjunto de buzones autoportante
Material de los buzones Acero galvanizado
Acabado RAL 7016 Gris antracita estructura fina mate
Tamaño del buzón Aprox. 300 × 220 × 385 mm por compartimento
Volumen de correo Aprox. 25 litros por buzón
Fabricación Fabricado en Alemania por Briefkasten Manufaktur Lippe

Correo y manejo

Abertura de inserción 35 × 265 mm, apta para DIN C4 vertical
Tapas de inserción Con labio de goma amortiguador
Extracción del correo Frontal
Apertura de la puerta De izquierda a derecha
Llaves 2 llaves con número de llave por buzón
Placa de nombre Placa de nombre intercambiable debajo de la tapa de inserción
Norma Buzones conforme a DIN EN 13724

Elementos de soporte y equipamiento

Elementos de soporte Tubo redondo aprox. 60 mm en acero inoxidable V2A 1.4301, pulido
Opciones de montaje A elegir entre montaje atornillado o empotramiento en hormigón
Anclajes de perno En caso de montaje atornillado no incluidos en el suministro; seleccionar por separado según el cimiento

Briefkasten Manufaktur Lippe GmbH
Werler Straße 60
32105 Bad Salzuflen

www.briefkasten-manufaktur.de
info@briefkasten-manufaktur.de
Tel.: +49 5222 807110

Geschäftsführer Oliver Woineck
Ust.ID.Nr. DE303690847
Handelsregister Amtsgericht Lemgo, HRB 8618

Tejadillo / revestimiento lateral Acero galvanizado, recubrimiento en polvo en RAL 7016 Gris antracita estructura fina mate

25 litros de volumen de correo

El BASIC 385220 utiliza la versión profunda del buzón con aprox. 300 × 220 × 385 mm y unos 25 litros de volumen por compartimento. El volumen adicional es especialmente adecuado para un flujo regular de cartas, revistas y catálogos, así como para intervalos de vaciado más largos.

Montaje empotrado en hormigón

Para el conjunto de buzones autoportante recomendamos un cimiento de hormigón dimensionado adecuadamente. Los elementos de soporte de acero inoxidable deben alinearse verticalmente y quedar anclados de forma permanente en el cimiento. El tamaño del cimiento y la profundidad de empotramiento deben ajustarse a la naturaleza del suelo, al peso de la instalación y a las condiciones locales.

Montaje atornillado sobre cimiento

Para el montaje atornillado se requiere un cimiento de hormigón plano y resistente. Los pernos de anclaje adecuados o elementos de fijación equivalentes deben seleccionarse según el soporte y la carga de la instalación. Los pernos de anclaje no están incluidos en el suministro básico.

Aviso sobre la protección contra la intemperie

El contenido del buzón está protegido de la mejor manera posible contra la humedad y la suciedad cuando las piezas están completamente introducidas y la tapa de inserción cerrada. Los envíos sobresalientes pueden impedir el cierre completo de la tapa. En condiciones climáticas extremas, puede entrar humedad en el buzón a pesar de una ejecución conforme a la norma.

Product properties

Material de base	Acero galvanizado
Serie	BÁSICO
Etiquetado de nombres	Placa de identificación
Tipo de montaje	Independiente
Superficie/color	RAL 7016 gris antracita, Suelo
Retirada de artículos	Parte delantera
Caja individual por volumen	Grande > 16 litros
Número de cajas	con 3 buzones

Briefkasten Manufaktur Lippe GmbH
Werler Straße 60
32105 Bad Salzuflen

www.briefkasten-manufaktur.de
info@briefkasten-manufaktur.de
Tel.: +49 5222 807110

Geschäftsführer Oliver Woineck
Ust.ID.Nr. DE303690847
Handelsregister Amtsgericht Lemgo, HRB 8618

Dimensions

Altura de la caja individual en mm	220,0
Anchura de la caja individual en mm	300,0
Volumen en litros	25
Altura de la ranura para letras en mm	35,0
Anchura de la ranura para letras en mm	265,0
Altura del sistema de buzón en mm	660,0
Anchura del sistema de buzón en mm	300,0
Altura total en mm	1200,0 | 1500,0
Anchura total en mm	465,0
Profundidad en mm	435,0
Peso en kg	37
Condiciones de entrega	La entrega se realiza en bloques, elementos de pedestal / buzón separados

Dimension drawing

Briefkasten Manufaktur Lippe GmbH
Werler Straße 60
32105 Bad Salzuflen

www.briefkasten-manufaktur.de
info@briefkasten-manufaktur.de
Tel.: +49 5222 807110

Geschäftsführer Oliver Woineck
Ust.ID.Nr. DE303690847
Handelsregister Amtsgericht Lemgo, HRB 8618

Montagebohrungen

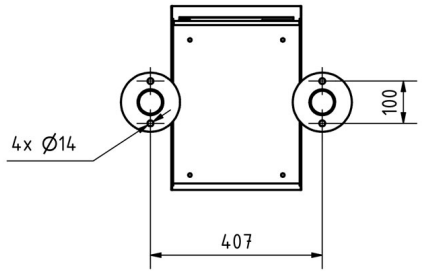

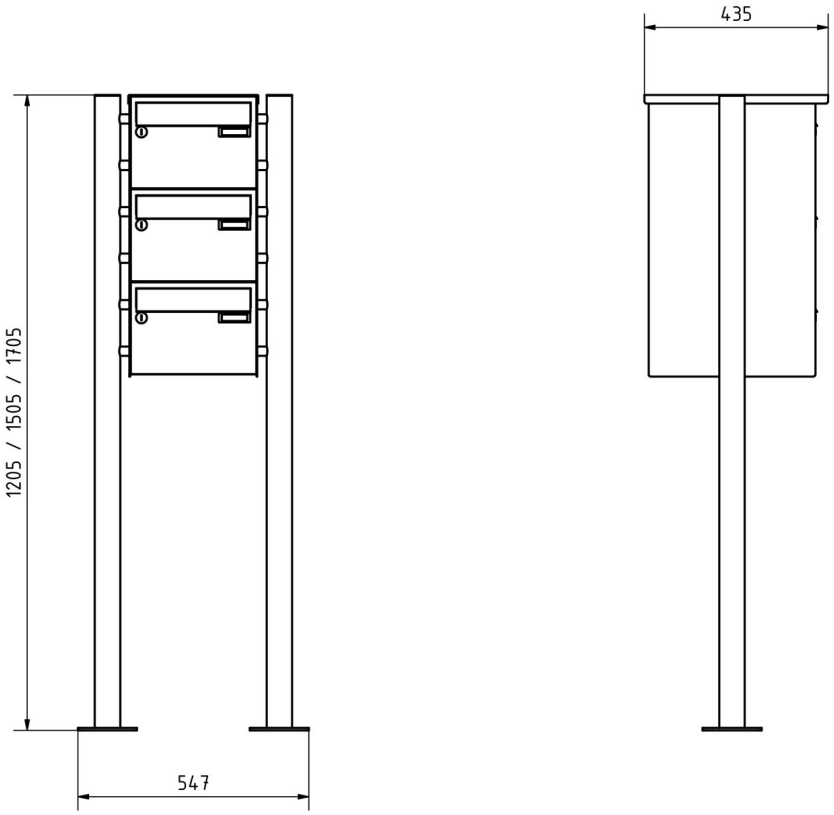

More images







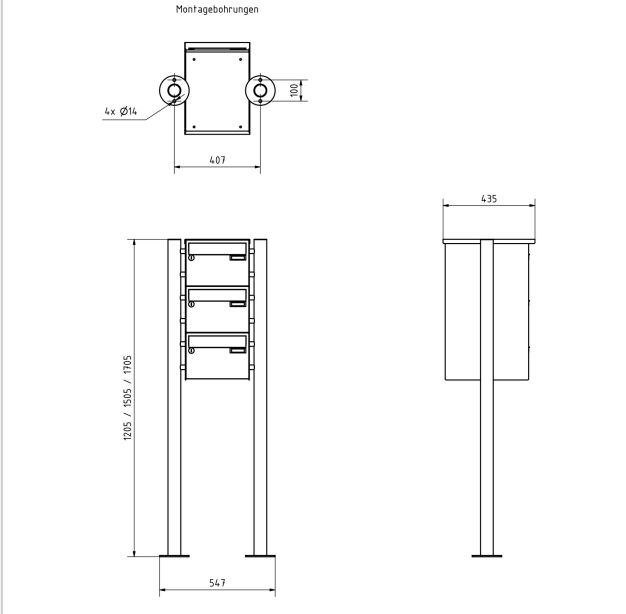

Briefkasten Manufaktur Lippe GmbH
Werler Straße 60
32105 Bad Salzuflen

www.briefkasten-manufaktur.de
info@briefkasten-manufaktur.de
Tel.: +49 5222 807110

Geschäftsführer Oliver Woineck
Ust.ID.Nr. DE303690847
Handelsregister Amtsgericht Lemgo, HRB 8618





Briefkasten Manufaktur Lippe GmbH
Werler Straße 60
32105 Bad Salzuflen

www.briefkasten-manufaktur.de
info@briefkasten-manufaktur.de
Tel.: +49 5222 807110

Geschäftsführer Oliver Woineck
Ust.ID.Nr. DE303690847
Handelsregister Amtsgericht Lemgo, HRB 8618