# Buzón de acero inoxidable Designer BIG - RAL a elegir - 2 hilos - VIDEO juego completo Ultra WiFi | Variante enlucida o empotrada 100mm

**Número de artículo** 515B-VAR-KSCSUWI-UP100

## Descripción del producto

## Buzón de acero inoxidable Designer BIG - RAL de su elección - VIDEO juego completo Ultra WiFi

Buzón de alta calidad de Briefkasten Manufaktur en formato extragrande. Con una solapa para periódicos adecuada para periódicos, revistas y libros. Comelit VIDEO complete set Ultra integrado con función WiFi. El sistema de videoportero Comelit es una solución innovadora con funciones como el reconocimiento facial, los comandos de voz y el manejo a través de una aplicación mediante un smartphone o una tableta. Completamente preprogramado para una instalación sencilla: conecte 2 cables y ¡LISTO!

Un verdadero punto de atracción entre los buzones. Líneas claras y un diseño sencillo caracterizan a este buzón de diseño. Nuestros productos tienen una alta calidad, una funcionalidad fiable y su propia identidad. Fabricado por Briefkasten Manufaktur.

- Buzón empotrado de diseño fabricado en acero inoxidable V2A 1.4301 de 2 mm, panel frontal con recubrimiento en polvo en el color RAL de su elección. También disponible en versión de superficie.
- Sistema de 2 hilos con cámara gran angular de alta resolución (campo de visión H120° x V90°, resolución 1288 x 968 píxeles), función de abrepuertas y conexión de app.
- Con pulsador único que incluye símbolo de timbre en el centro y etiqueta con el nombre centrada en la parte superior.
- Puerta delantera de extracción de correo de 350 mm x 300 mm, se abre de arriba abajo. Incl. 2 llaves con número de llave.
- Ranura para correo desde la parte delantera, dimensiones: ancho 35 cm x alto 6,3 cm, C4 apaisado. Las cartas muy grandes caben aquí sin arrugarse. Atención, ¡sin protección contra extracción!
- Con elementos de amortiguación incorporados que permiten que la solapa se cierre lenta y silenciosamente.
- Opcionalmente con número de casa, retroiluminado en blanco incl. fuente de alimentación EVN LED / transformador IP65 12V/DC 0,1-4W para iluminación LED del número de casa.
- Dimensiones de la caja de empotrar o de superficie: H 710 mm x A 410 x P 100 | 150 mm. Caja de empotrar con entradas de cable pretroqueladas y puntos de fijación en todos los lados. Caja de superficie para montaje en pared con perforación trasera, caja de superficie para montaje en valla sin perforación (debe proporcionarla el cliente). ATENCIÓN: El panel frontal también sobresale 2 cm en todo el contorno en las cajas montadas en superficie.
- Caja de escayola de acero galvanizado. Caja de superficie de acero inoxidable V2A, esmerilada por todos los lados sin atornilladura visible.
- Caja de escayola con entradas de cable pretroqueladas en todos los lados.
- Incluye intercomunicador interior 6741W con función móvil y fuente de alimentación 1210A.

### Información importante

Preparación de la cámara o del puesto de interfonia

**Los sistemas de intercomunicación deben ser conectados por un electricista. Póngase en contacto con su electricista de confianza para la planificación, el montaje y la instalación.**

Briefkasten Manufaktur Lippe GmbH
Werler Straße 60
32105 Bad Salzuflen

www.briefkasten-manufaktur.de
info@briefkasten-manufaktur.de
Tel.: +49 5222 807110

Geschäftsführer Oliver Woineck
Ust.ID.Nr. DE303690847
Handelsregister Amtsgericht Lemgo, HRB 8618

Protección contra el agua

Para conseguir una protección óptima contra el agua para su correo, el buzón o el sistema de buzones debe situarse, si es posible, bajo un tejadillo.

El correo sólo está protegido del agua si está completamente introducido en el buzón y la tapa está cerrada. El correo que no está completamente introducido permite que la humedad y la suciedad penetren en el buzón. Por lo tanto, es necesario prever buzones suficientemente dimensionados para las próximas necesidades. En determinadas condiciones climáticas extremas, todavía puede entrar agua (hasta 1ccm según DIN EN 13724). Esto no es motivo de queja.

## Características del producto

| | |
|---|---|
| **Superficie/color** | Negro intenso RAL 9005, Rojo púrpura RAL 3004, DB 703 mineral de hierro micáceo, RAL 7016 gris antracita, RAL de su elección (según tabla de colores), Suelo, Aluminio gris RAL 9007, RAL 9016 blanco tráfico |
| **Serie** | DISEÑADOR |
| **Tecnología de conexión** | 2 hilos |
| **Número de botones de timbre** | 1 pulsador |
| **Funciones** | Perchero, Cámara, Puesto de interfonía |
| **Material de base** | Acero inoxidable V2A 1.4301 |
| **Número de casa** | Número de casa cortado con láser, iluminado |
| **Retirada de artículos** | Parte delantera |
| **Número de cajas** | con 1 buzón |
| **Caja individual por volumen** | Grande > 16 litros |
| **Tipo de montaje** | Montaje empotrado |

## Dimensiones

| | |
|---|---|
| **Altura de la caja individual en mm** | 710,0 \| 750,0 |
| **Anchura de la caja individual en mm** | 410,0 \| 450,0 |
| **Volumen en litros** | 21,0 \| 31,0 |
| **Altura de la ranura para letras en mm** | 63,0 |
| **Anchura de la ranura para letras en mm** | 350,0 |
| **Profundidad en mm** | 100,0 \| 150,0 |
| **Peso en kg** | 32 |
| **Condiciones de entrega** | Entrega montada |

Briefkasten Manufaktur Lippe GmbH
Werler Straße 60
32105 Bad Salzuflen

www.briefkasten-manufaktur.de
info@briefkasten-manufaktur.de
Tel.: +49 5222 807110

Geschäftsführer Oliver Woineck
Ust.ID.Nr. DE303690847
Handelsregister Amtsgericht Lemgo, HRB 8618

Bosquejo

**Alle Angaben unter Vorbehalt von technischen Änderungen in mm. Maßtoleranzen möglich +/- 2mm.**

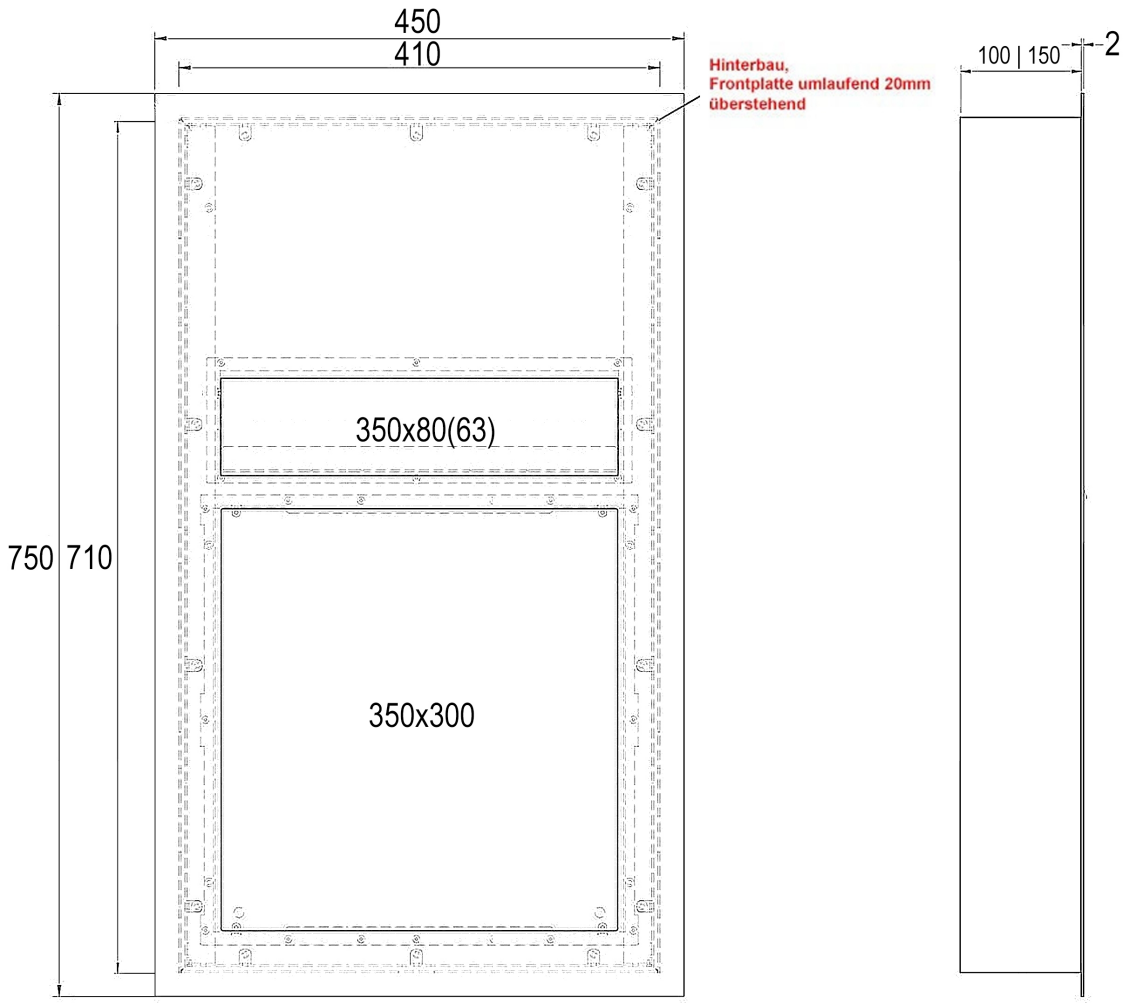


Briefkasten Manufaktur Lippe GmbH
Werler Straße 60
32105 Bad Salzuflen

www.briefkasten-manufaktur.de
info@briefkasten-manufaktur.de
Tel.: +49 5222 807110

Geschäftsführer Oliver Woineck
Ust.ID.Nr. DE303690847
Handelsregister Amtsgericht Lemgo, HRB 8618

# Más imágenes

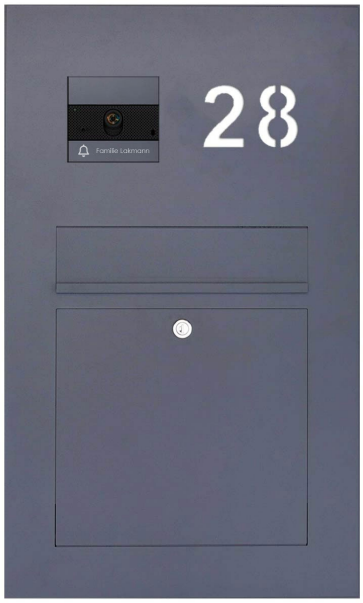

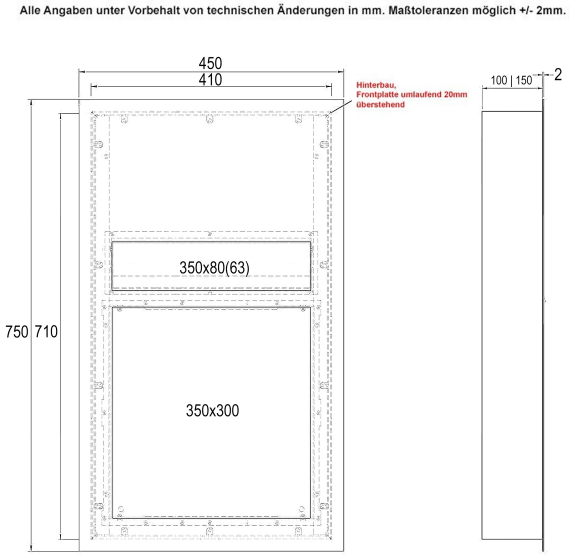


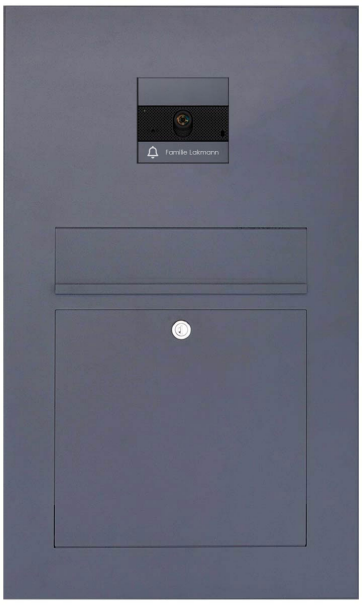

Briefkasten Manufaktur Lippe GmbH
Werler Straße 60
32105 Bad Salzuflen

www.briefkasten-manufaktur.de
info@briefkasten-manufaktur.de
Tel.: +49 5222 807110

Geschäftsführer Oliver Woineck
Ust.ID.Nr. DE303690847
Handelsregister Amtsgericht Lemgo, HRB 8618

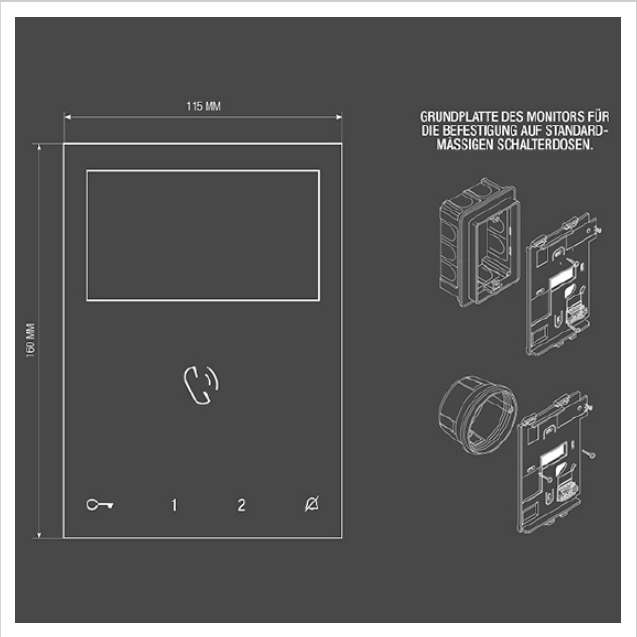


Briefkasten Manufaktur Lippe GmbH
Werler Straße 60
32105 Bad Salzuflen

www.briefkasten-manufaktur.de
info@briefkasten-manufaktur.de
Tel.: +49 5222 807110

Geschäftsführer Oliver Woineck
Ust.ID.Nr. DE303690847
Handelsregister Amtsgericht Lemgo, HRB 8618