Buzón para paquetes autoportante KLEIST Edition ST-R - Design Elegance 2 - RAL 9005 negro azabache | RAL 9005 negro profundo estructura fina mate

Número de artículo 307-E2-9005VA-STR

Descripción del producto

Buzón independiente para paquetes KLEIST Edition ST-R - Design Elegance 2 - RAL 9005 negro azabache - Elementos de soporte de acero inoxidable

El buzón para paquetes KLEIST Edition con elementos de soporte de tubo redondo es una solución revolucionaria para la recepción de paquetes y cartas que no hace concesiones entre belleza y practicidad. Su aspecto minimalista, enriquecido con opciones de etiquetado individual, se integra sin esfuerzo en cualquier entorno de vida contemporáneo. La elección de materiales de primera calidad y una cuidadosa fabricación garantizan la máxima durabilidad y fiabilidad. Puede confiar en un producto que combina magistralmente estética y funcionalidad.

La generosa apertura de la caja para paquetes facilita la introducción de artículos de hasta 360 x 250 x 130 mm, correspondientes al tamaño M, garantizando así la recepción de paquetes de forma segura y sin esfuerzo. La función especial de bloqueo garantiza que los paquetes sólo puedan extraerse del compartimento con cerradura desde abajo, lo que impide el acceso desde arriba y, por tanto, posibles robos. Esta caja para paquetes ofrece una recepción de paquetes cómoda e independiente y puede utilizarse para todos los servicios de entrega como DHL, DPD, TNT, GLS, Hermes y otros. Gracias al inteligente mecanismo de cierre y a un volumen de 145 litros, se pueden recibir varios paquetes al mismo tiempo. Además, el correo diario también puede enviarse de forma segura a través de esta innovadora cerradura.

El montaje es sencillo gracias a su sofisticado diseño.

- Buzón independiente de alta calidad con caja para paquetes de acero galvanizado, con recubrimiento de polvo en color negro profundo RAL 9005 mate de estructura fina.
- Diseño Elegance 2: embellecedor estrecho de acero inoxidable, pulido de grano 240.
- Volumen del compartimento para paquetes: aprox. 145 litros, máx. Dimensiones del paquete: 360 x 250 x 130 mm (ancho), correspondientes al tamaño de paquete M.
- Gran trampilla de inserción con tecnología de esclusa para la carga múltiple de paquetes.
- Solapa de inserción con amortiguación para un cierre silencioso.
- La puerta puede abrirse de arriba abajo, lo que proporciona una protección adicional contra el robo.
- Incluye 2 llaves con número de llave.
- Etiquetado opcional con nombre de aprox. 8-25 mm de altura.
- Los elementos del soporte son de acero inoxidable 1.4301 V2A de 60,3 mm, pulido con grano 240 para atornillar o fijar en hormigón.

Información importante:

Para conseguir una protección óptima contra el agua para sus paquetes, la caja de paquetes o el sistema de cajas de paquetes debe colocarse bajo un toldo si es posible.

El paquete sólo está protegido del agua si está completamente introducido en la caja y la tapa está cerrada. Los paquetes que no se introducen completamente permiten la entrada de humedad y suciedad en el buzón. La entrada de agua no es motivo de reclamación.

Briefkasten Manufaktur Lippe GmbH
Werler Straße 60
32105 Bad Salzuflen

www.briefkasten-manufaktur.de
info@briefkasten-manufaktur.de
Tel.: +49 5222 807110

Geschäftsführer Oliver Woineck
Ust.ID.Nr. DE303690847
Handelsregister Amtsgericht Lemgo, HRB 8618

Características del producto

Material de base	Acero galvanizado, Acero inoxidable V2A 1.4301
Superficie/color	Negro intenso RAL 9005, Suelo
Serie	KLEIST
Funciones	Perchero, Compartimento para paquetes
Número de cajas	con 1 caja para paquetes, con 1 buzón
Tipo de montaje	Independiente
Número de casa	Número de casa grabado con láser
Etiquetado de nombres	Etiquetado de nombres como grabado láser
Retirada de artículos	Parte delantera
Caja individual por volumen	Jumbo > 30 litros

Dimensiones

Altura de la caja individual en mm	1000,0
Anchura de la caja individual en mm	449,0
Volumen en litros	145
Altura total en mm	1200,0 | 1500,0 | 1700,0
Anchura total en mm	sin reposapiés 645,5 | con reposapiés 725,5
Profundidad en mm	356,0
Peso en kg	32,0 - 36,0
Condiciones de entrega	Se suministra totalmente montado

Bosquejo

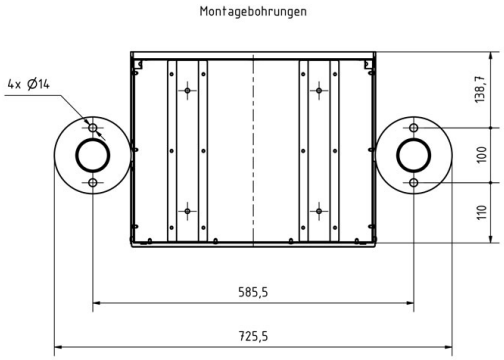

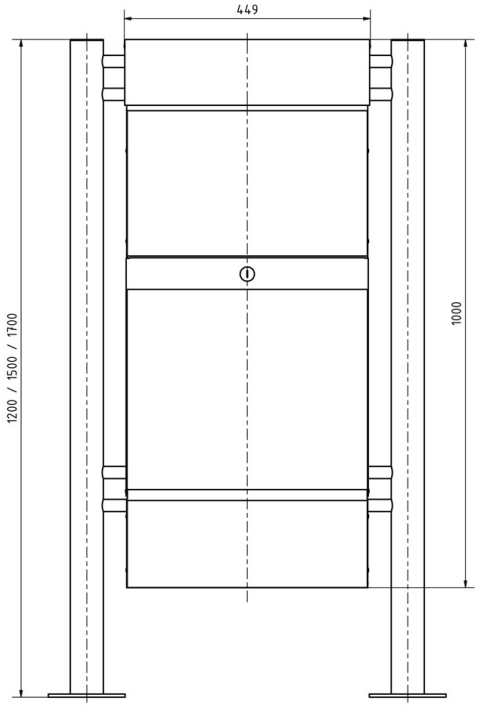

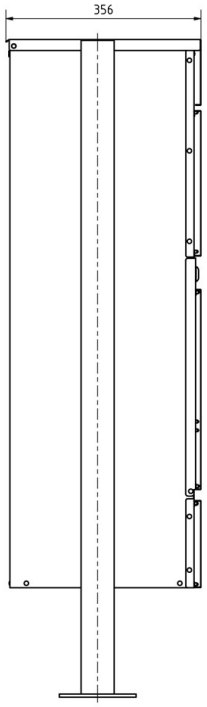

Briefkasten Manufaktur Lippe GmbH
Werler Straße 60
32105 Bad Salzuflen

www.briefkasten-manufaktur.de
info@briefkasten-manufaktur.de
Tel.: +49 5222 807110

Geschäftsführer Oliver Woineck
Ust.ID.Nr. DE303690847
Handelsregister Amtsgericht Lemgo, HRB 8618

Más imágenes

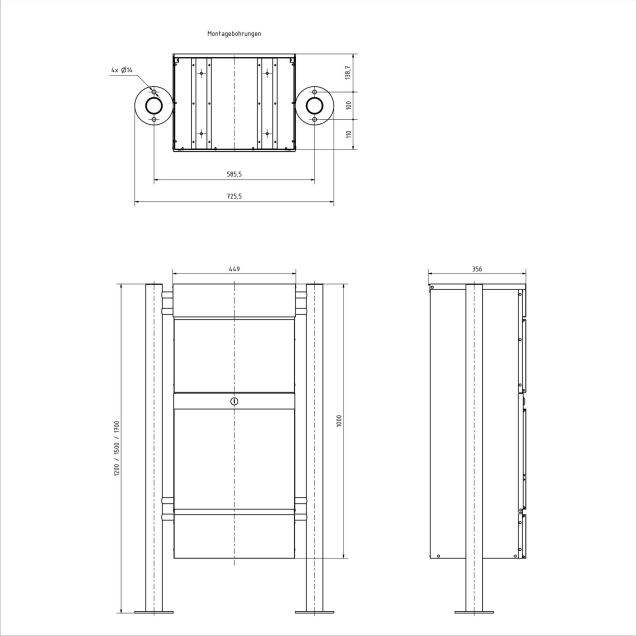

Briefkasten Manufaktur Lippe GmbH
Werler Straße 60
32105 Bad Salzuflen

www.briefkasten-manufaktur.de
info@briefkasten-manufaktur.de
Tel.: +49 5222 807110

Geschäftsführer Oliver Woineck
Ust.ID.Nr. DE303690847
Handelsregister Amtsgericht Lemgo, HRB 8618

Briefkasten Manufaktur Lippe GmbH
Werler Straße 60
32105 Bad Salzuflen

www.briefkasten-manufaktur.de
info@briefkasten-manufaktur.de
Tel.: +49 5222 807110

Geschäftsführer Oliver Woineck
Ust.ID.Nr. DE303690847
Handelsregister Amtsgericht Lemgo, HRB 8618