6er 3x2 sistema de buzón de acero inoxidable independiente Diseño BASIC Plus 385XP ST-T - RAL de su elección | 300x110x385 mm (AnxAlxPr) - ?? Normal 12 litros | ? Color a elegir | con 6 buzones (2x3)

Número de artículo 385XP-6W

Descripción del producto

Sistema de buzones autoportantes 6er 3x2 de acero inoxidable Design BASIC Plus 385XP ST-T - RAL a elegir

Moderno buzón independiente de acero inoxidable para 6 partes fabricado en Alemania por Briefkasten Manufaktur.

Los buzones son de acero inoxidable V2A, con recubrimiento de polvo en color RAL, los elementos de soporte son de perfil de aluminio anodizado, con recubrimiento de polvo en color RAL y son de fabricación sólida y al mismo tiempo muy elegantes. Un revestimiento lateral ajustado con tejadillo de protección contra la lluvia y los canales de drenaje de lluvia para una protección óptima contra el agua, una tapa de introducción con labio de goma, la sólida placa de identificación cambiable y la robusta cerradura caracterizan este buzón independiente. Este buzón es fácil de limpiar y robusto.

Los sistemas de buzones de la colección BASIC Plus se caracterizan por el uso consecuente de acero inoxidable V2A y aluminio. El resultado es una larga vida útil y sostenibilidad. El diseño ha sido desarrollado por nuestros propios ingenieros con vistas a una gran flexibilidad y modularidad, un montaje sencillo de las piezas de repuesto y un automontaje sin complicaciones. Las piezas de repuesto están disponibles directamente para todos los sistemas BASIC Plus.

- **6 buzones completamente recubiertos de polvo en color RAL**
- El sistema es fabricado por Briefkasten Manufaktur. Producción de calidad alemana "Made in Germany".
- Los buzones de acero inoxidable V2A, con recubrimiento de polvo en color RAL, cumplen la norma DIN/EN 13724. Tamaño de inserción (3,5 cm x 26,5 cm) para C4 alto, incluso las cartas grandes caben aquí sin arrugarse.
- Solapas de inserción con reborde de goma insonorizante para una inserción muy silenciosa del correo.
- Las puertas pueden abrirse de izquierda a derecha.
- Incl. 2 llaves con número de llave y placa de identificación intercambiable bajo la solapa para cada buzón.
- Incl. revestimiento lateral ajustado + cubierta contra la lluvia de acero inoxidable V2A, con recubrimiento en polvo en color RAL.
- Los elementos de soporte son de perfil de aluminio con recubrimiento de polvo en color RAL para atornillar o fijar en hormigón.

Información importante:

El poste sólo está protegido de la humedad y la suciedad cuando está completamente introducido y la tapa está cerrada. En determinadas condiciones climatológicas extremas, aún puede entrar agua (hasta 1 cm³ según DIN EN 13724). Esto no es motivo de reclamación.

Briefkasten Manufaktur Lippe GmbH
Werler Straße 60
32105 Bad Salzuflen

www.briefkasten-manufaktur.de
info@briefkasten-manufaktur.de
Tel.: +49 5222 807110

Geschäftsführer Oliver Woineck
Ust.ID.Nr. DE303690847
Handelsregister Amtsgericht Lemgo, HRB 8618

Características del producto

Superficie/color	Negro intenso RAL 9005, Rojo púrpura RAL 3004, DB 703 mineral de hierro micáceo, RAL 7016 gris antracita, RAL de su elección (según tabla de colores), Aluminio gris RAL 9007, RAL 9016 blanco tráfico
Serie	BÁSICO
Número de cajas	con 6 buzones
Caja individual por volumen	Normal > 10 litros
Etiquetado de nombres	Placa de identificación
Material de base	Aluminio AlMg3 W19, Acero inoxidable V2A 1.4301
Tipo de montaje	Independiente
Retirada de artículos	Parte delantera

Dimensiones

Altura en mm	1
Altura de la caja individual en mm	110,0
Anchura de la caja individual en mm	300,0
Volumen en litros	12
Altura de la ranura para letras en mm	35,0
Anchura de la ranura para letras en mm	265,0
Altura del sistema de buzón en mm	330,0
Anchura del sistema de buzón en mm	600,0
Altura total en mm	1200,0 | 1600,0
Anchura total en mm	700,0
Profundidad en mm	435,0
Peso en kg	39
Condiciones de entrega	Se suministra en bloques, elementos de soporte / buzón divididos

Briefkasten Manufaktur Lippe GmbH
Werler Straße 60
32105 Bad Salzuflen

www.briefkasten-manufaktur.de
info@briefkasten-manufaktur.de
Tel.: +49 5222 807110

Geschäftsführer Oliver Woineck
Ust.ID.Nr. DE303690847
Handelsregister Amtsgericht Lemgo, HRB 8618

Bosquejo

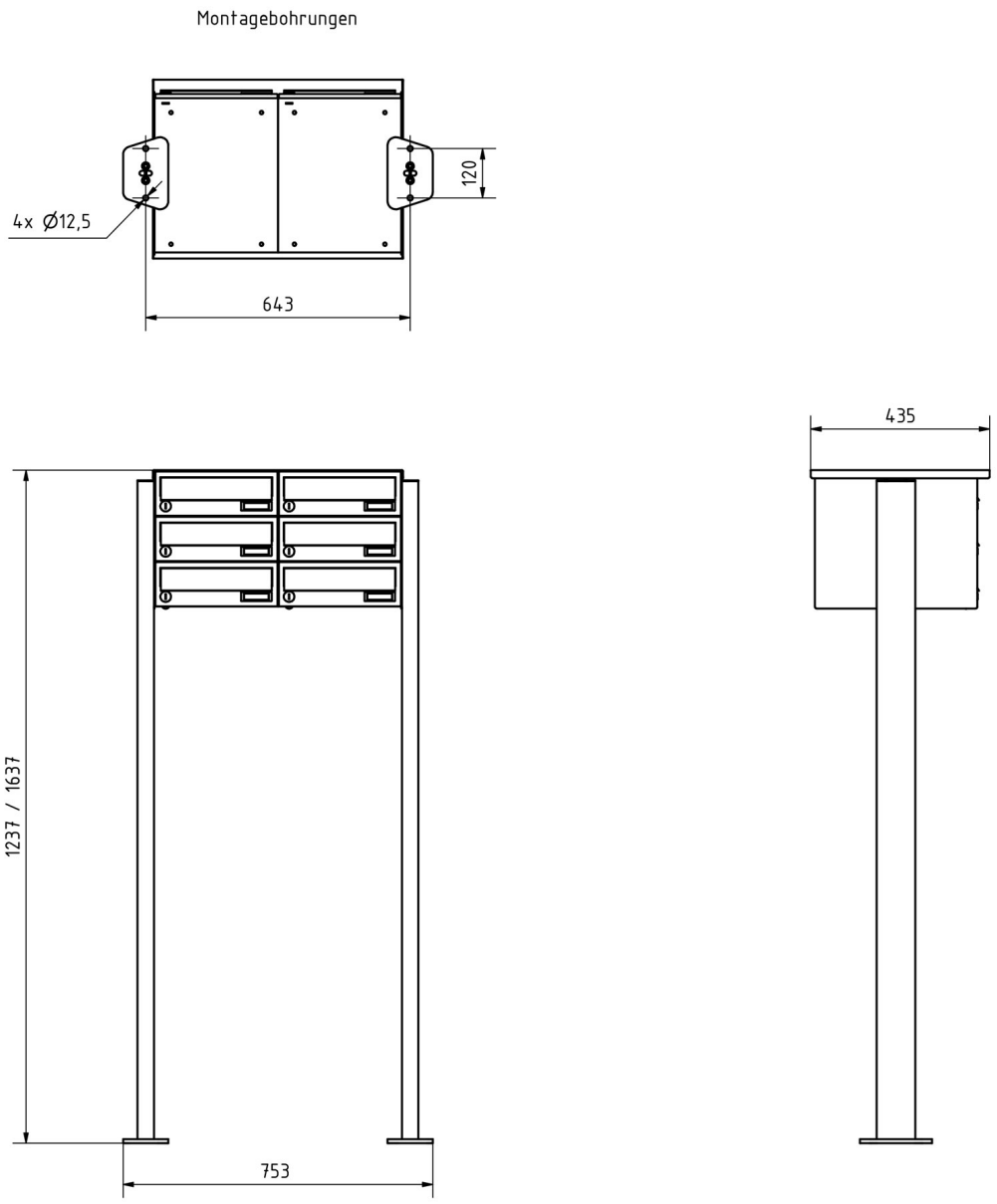

Briefkasten Manufaktur Lippe GmbH
Werler Straße 60
32105 Bad Salzuflen

www.briefkasten-manufaktur.de
info@briefkasten-manufaktur.de
Tel.: +49 5222 807110

Geschäftsführer Oliver Woineck
Ust.ID.Nr. DE303690847
Handelsregister Amtsgericht Lemgo, HRB 8618

Más imágenes

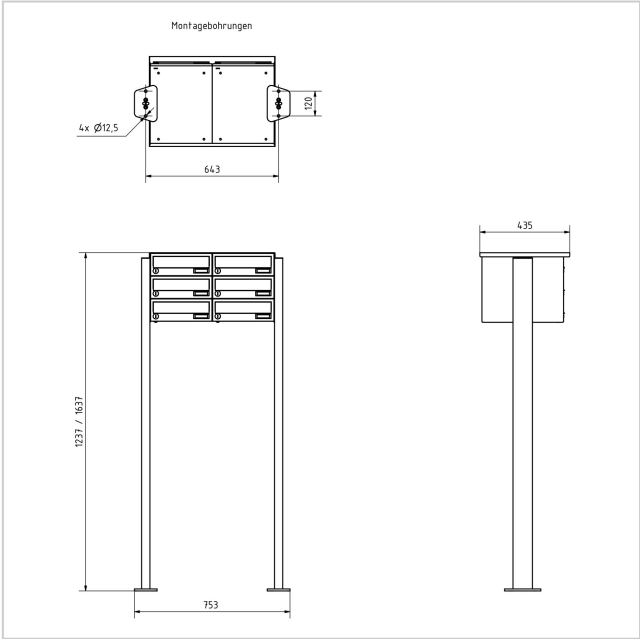

Briefkasten Manufaktur Lippe GmbH
Werler Straße 60
32105 Bad Salzuflen

www.briefkasten-manufaktur.de
info@briefkasten-manufaktur.de
Tel.: +49 5222 807110

Geschäftsführer Oliver Woineck
Ust.ID.Nr. DE303690847
Handelsregister Amtsgericht Lemgo, HRB 8618

Briefkasten Manufaktur Lippe GmbH
Werler Straße 60
32105 Bad Salzuflen

www.briefkasten-manufaktur.de
info@briefkasten-manufaktur.de
Tel.: +49 5222 807110

Geschäftsführer Oliver Woineck
Ust.ID.Nr. DE303690847
Handelsregister Amtsgericht Lemgo, HRB 8618