Buzón para paquetes de acero inoxidable de 2 piezas BASIC Plus 863X ST-R con compartimento para paquetes 550x370 en el RAL de su elección | con 2 buzones (1x2)

Número de artículo 863X-ST-2-VAR

Descripción del producto

Buzón para paquetes de acero inoxidable de 2 piezas BASIC Plus 863X ST-R con compartimento para paquetes 550x370 en el color RAL de su elección

Reciba paquetes independientemente de la empresa de mensajería Cualquier empresa de paquetería (p. ej. DHL, DPD, TNT, GLS, Hermes, etc.) puede utilizar este buzón para paquetes. Esta caja para paquetes es especialmente adecuada para envíos de paquetes grandes pero poco numerosos (normalmente 1 paquete al día).

La caja para paquetes está fabricada en acero inoxidable V2A 1.4301, con recubrimiento de polvo en color RAL, los elementos del soporte son de acero inoxidable V2A 1.4301, pulido con grano 240. El acabado de alta calidad y el concepto bien pensado hacen de este sistema de buzones nuestro éxito de ventas. Un borde de drenaje de lluvia para una protección óptima contra el agua, una solapa de entrada con labio de goma, la placa de identificación intercambiable sólida y la cerradura robusta caracterizan este buzón independiente. Este buzón es fácil de limpiar y robusto.

Los sistemas de buzones de la colección BASIC Plus se caracterizan por el uso consecuente de acero inoxidable V2A. El resultado es una larga vida útil y sostenibilidad. El diseño ha sido desarrollado por nuestros propios ingenieros con vistas a una gran flexibilidad y modularidad, un montaje sencillo de las piezas de repuesto y un automontaje sin complicaciones. Las piezas de repuesto están disponibles directamente para todos los sistemas BASIC Plus.

- Buzón para paquetes fabricado íntegramente en acero inoxidable V2A 1.4301 con recubrimiento en polvo del cuerpo/buzón/compartimento para paquetes en el color RAL de su elección.
- Compartimento para paquetes 370x550x385 mm (WD) incl. cerradura para paquetes con cierre a presión. Incluye etiquetado láser de acero inoxidable "PAKET".
- Volumen del compartimento para paquetes: 77 litros, máx. Dimensiones del paquete: 340 x 520 x 350 mm (WD).
- Con buzones horizontales (WD 370 x 110 x 380 mm). Extracción frontal, las puertas de extracción pueden abrirse de izquierda a derecha.
- Inserción C4 transversal desde la parte delantera, incluso las cartas grandes caben aquí sin arrugarse. Solapa de inserción con labio de goma.
- Conforme a DIN EN 13724.
- Incluye 2 llaves con número de llave por caja individual y placa de identificación intercambiable (tipo 2) debajo de la solapa.
- Rotulación opcional del número de casa de aprox. 80-100 mm de altura.
- Revestimiento lateral ajustado con borde de lluvia integrado que sobresale hacia delante, chapa de techo plegada sobre chapas laterales de acero inoxidable V2A 1.4301 de 2 mm, con recubrimiento en polvo.
- Los elementos de soporte son de acero inoxidable V2A 1.4301 de 60,0 mm, pulido para atornillar o fijar en hormigón.

Información importante:

El poste sólo está protegido contra la humedad y la suciedad cuando está completamente introducido y la tapa está cerrada. En determinadas condiciones meteorológicas extremas, puede entrar agua (hasta 1 cm³ según DIN EN 13724). Esto no es motivo de reclamación.

Características del producto

Superficie/color	Negro intenso RAL 9005, Rojo púrpura RAL 3004, DB 703 mineral de hierro micáceo, RAL 7016 gris antracita, RAL de su elección (según tabla de colores), Aluminio gris RAL 9007, RAL 9016 blanco tráfico
Serie	BÁSICO
Funciones	Compartimento para paquetes
Número de cajas	con 1 caja para paquetes, con 2 buzones
Caja individual por volumen	Normal > 10 litros
Etiquetado de nombres	Placa de identificación
Tipo de montaje	Independiente
Material de base	Acero inoxidable V2A 1.4301
Número de casa	Número de casa grabado con láser
Retirada de artículos	Parte delantera

Dimensiones

Altura de la caja individual en mm	BK 110.0 | PK 550.0
Anchura de la caja individual en mm	BK 370.0 | PK 370.0
Volumen en litros	BK 15.0 | PK 77.0
Altura de la ranura para letras en mm	35,0
Anchura de la ranura para letras en mm	325,0
Altura del sistema de buzón en mm	778,0
Anchura del sistema de buzón en mm	380,0
Altura total en mm	1200,0 | 1500,0 | 1700,0
Anchura total en mm	530,0
Profundidad en mm	390,0
Peso en kg	39
Condiciones de entrega	Se suministra en bloques, elementos de soporte / buzón divididos

Bosquejo

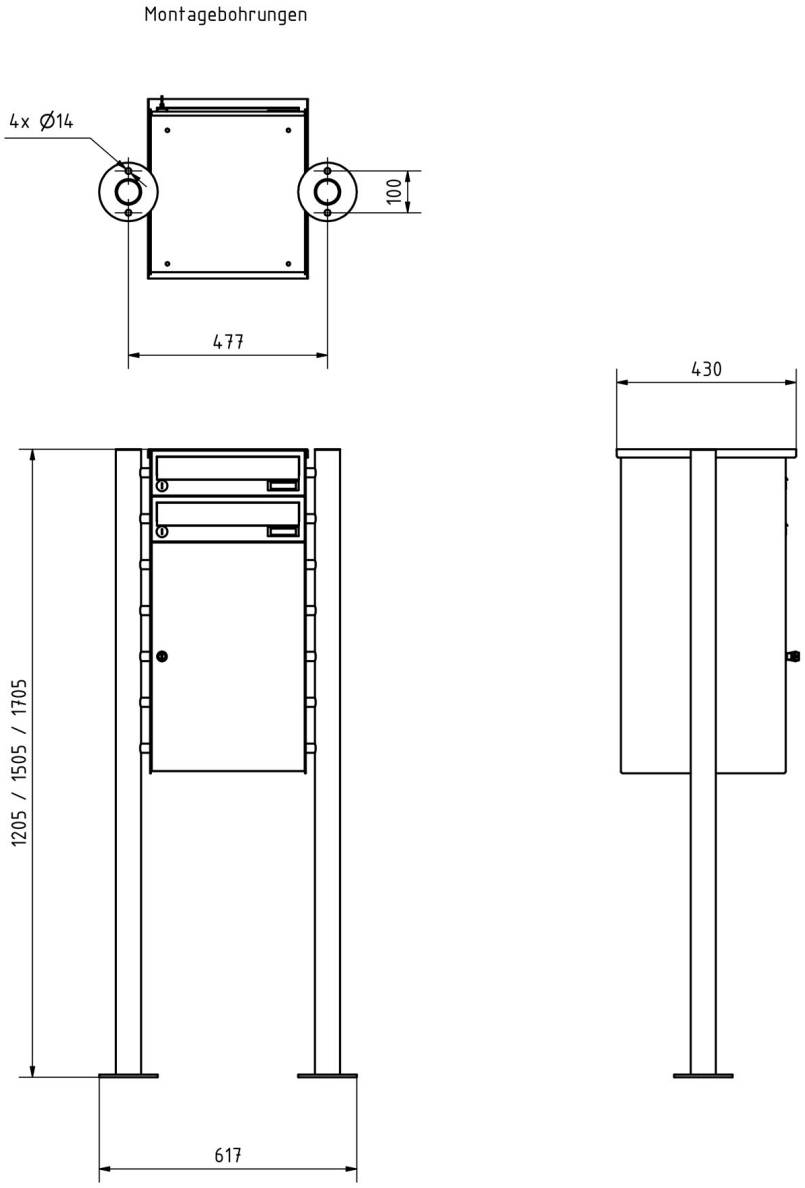

Briefkasten Manufaktur Lippe GmbH
Werler Straße 60
32105 Bad Salzuflen

www.briefkasten-manufaktur.de
info@briefkasten-manufaktur.de
Tel.: +49 5222 807110

Geschäftsführer Oliver Woineck
Ust.ID.Nr. DE303690847
Handelsregister Amtsgericht Lemgo, HRB 8618

Más imágenes

Briefkasten Manufaktur Lippe GmbH
Werler Straße 60
32105 Bad Salzuflen

www.briefkasten-manufaktur.de
info@briefkasten-manufaktur.de
Tel.: +49 5222 807110

Geschäftsführer Oliver Woineck
Ust.ID.Nr. DE303690847
Handelsregister Amtsgericht Lemgo, HRB 8618

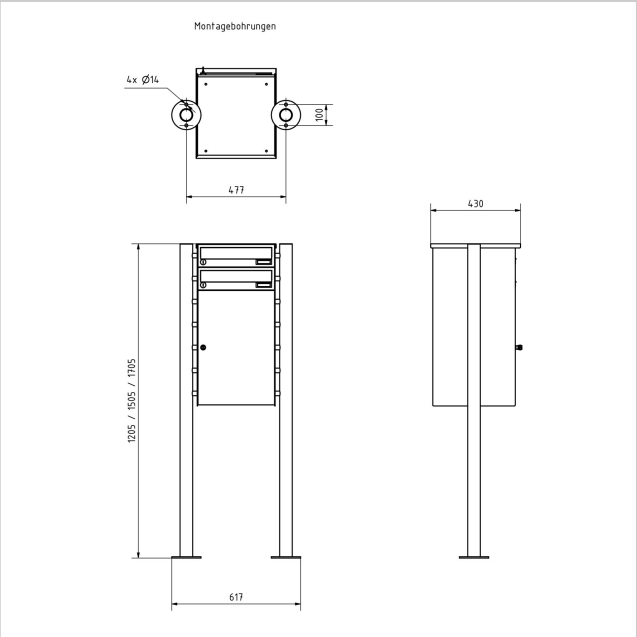

Briefkasten Manufaktur Lippe GmbH
Werler Straße 60
32105 Bad Salzuflen

www.briefkasten-manufaktur.de
info@briefkasten-manufaktur.de
Tel.: +49 5222 807110

Geschäftsführer Oliver Woineck
Ust.ID.Nr. DE303690847
Handelsregister Amtsgericht Lemgo, HRB 8618

Briefkasten Manufaktur Lippe GmbH
Werler Straße 60
32105 Bad Salzuflen

www.briefkasten-manufaktur.de
info@briefkasten-manufaktur.de
Tel.: +49 5222 807110

Geschäftsführer Oliver Woineck
Ust.ID.Nr. DE303690847
Handelsregister Amtsgericht Lemgo, HRB 8618