Buzón de 4 postes BASIC 385P-9016 ST-T - RAL 9016 blanco tráfico | RAL 9016 blanco tráfico estructura fina mate | con 4 buzones (1x4) | 300x110x385 mm (AnxAlxPr) - ?? Normal 12 litros

Número de artículo 385P-9016-4S

Descripción del producto

Buzón de 4 postes diseño BASIC 385P-9016 ST-T - RAL 9016 blanco tráfico

Moderno buzón independiente para 4 partes fabricado en Alemania por Briefkasten Manufaktur.

Los buzones son de acero galvanizado, con recubrimiento de polvo en RAL 9016 blanco tráfico, los elementos de soporte son de perfil de aluminio anodizado, con recubrimiento de polvo en RAL 9016 blanco tráfico y están fabricados de forma sólida y al mismo tiempo muy elegante. Un revestimiento lateral ajustado con tejadillo de protección contra la lluvia y los canales de drenaje de lluvia para una protección óptima contra el agua, una tapa de introducción con labio de goma, la sólida placa de identificación intercambiable y la robusta cerradura caracterizan este buzón independiente. Este buzón es fácil de limpiar y robusto.

Gracias a su diseño, el automontaje es sencillo.

- **Buzón de 4 postes completamente revestido de polvo en RAL 9016 blanco tráfico estructura fina mate**
- El sistema es fabricado por Briefkasten Manufaktur. Producción de calidad alemana "Made in Germany".
- Los buzones de acero galvanizado, con recubrimiento de polvo en RAL 9016 blanco tráfico estructura fina mate, cumplen la norma DIN/EN 13724. Tamaño de inserción (3,5 cm x 26,5 cm) para C4 alto, aquí también caben cartas grandes sin arrugarse.
- Solapas de inserción con reborde de goma insonorizante para una inserción del correo muy silenciosa.
- Las puertas pueden abrirse de izquierda a derecha.
- Incl. 2 llaves con número de llave y placa de identificación intercambiable debajo de la tapa para cada buzón.
- Incl. revestimiento lateral hermético + cubierta contra la lluvia de acero inoxidable V2A, con recubrimiento en polvo en color blanco tráfico RAL 9016 estructura fina mate.
- Los elementos de soporte son de perfil de aluminio, con recubrimiento de polvo en RAL 9016 blanco tráfico estructura fina, mate para atornillar o fijar en hormigón.

Información importante:

El poste sólo está protegido de la humedad y la suciedad cuando está completamente introducido y la tapa está cerrada. En determinadas condiciones climatológicas extremas, aún puede entrar agua (hasta 1ccm según DIN EN 13724). Esto no es motivo de reclamación.

Briefkasten Manufaktur Lippe GmbH
Werler Straße 60
32105 Bad Salzuflen

www.briefkasten-manufaktur.de
info@briefkasten-manufaktur.de
Tel.: +49 5222 807110

Geschäftsführer Oliver Woineck
Ust.ID.Nr. DE303690847
Handelsregister Amtsgericht Lemgo, HRB 8618

Características del producto

Material de base	Acero galvanizado, Aluminio AlMg3 W19, Acero inoxidable V2A 1.4301
Serie	BÁSICO
Caja individual por volumen	Normal > 10 litros
Número de cajas	con 4 buzones
Etiquetado de nombres	Placa de identificación
Tipo de montaje	Independiente
Retirada de artículos	Parte delantera
Superficie/color	RAL 9016 blanco tráfico

Dimensiones

Altura en mm	1
Altura de la caja individual en mm	110,0
Anchura de la caja individual en mm	300,0
Volumen en litros	12
Altura de la ranura para letras en mm	35,0
Anchura de la ranura para letras en mm	265,0
Altura del sistema de buzón en mm	440,0
Anchura del sistema de buzón en mm	300,0
Altura total en mm	1200,0 | 1600,0
Anchura total en mm	400,0
Profundidad en mm	435,0
Peso en kg	38
Condiciones de entrega	Se suministra en bloques, elementos de soporte / buzón divididos

Briefkasten Manufaktur Lippe GmbH
Werler Straße 60
32105 Bad Salzuflen

www.briefkasten-manufaktur.de
info@briefkasten-manufaktur.de
Tel.: +49 5222 807110

Geschäftsführer Oliver Woineck
Ust.ID.Nr. DE303690847
Handelsregister Amtsgericht Lemgo, HRB 8618

Más imágenes

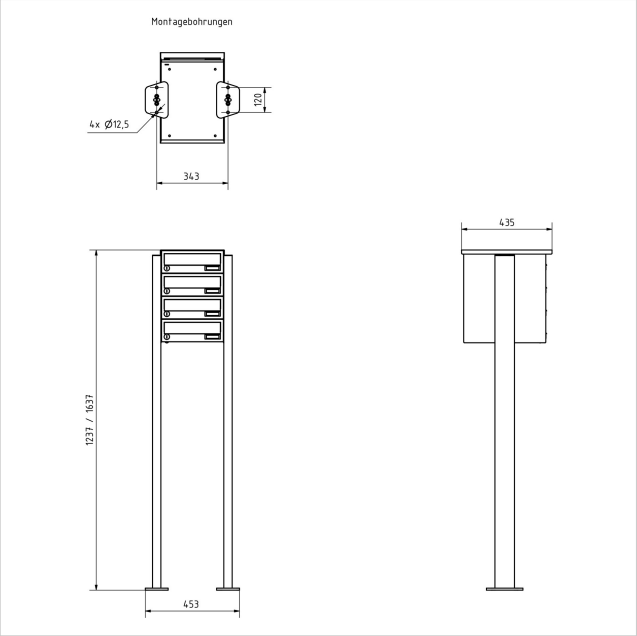

Briefkasten Manufaktur Lippe GmbH
Werler Straße 60
32105 Bad Salzuflen

www.briefkasten-manufaktur.de
info@briefkasten-manufaktur.de
Tel.: +49 5222 807110

Geschäftsführer Oliver Woineck
Ust.ID.Nr. DE303690847
Handelsregister Amtsgericht Lemgo, HRB 8618

Briefkasten Manufaktur Lippe GmbH
Werler Straße 60
32105 Bad Salzuflen

www.briefkasten-manufaktur.de
info@briefkasten-manufaktur.de
Tel.: +49 5222 807110

Geschäftsführer Oliver Woineck
Ust.ID.Nr. DE303690847
Handelsregister Amtsgericht Lemgo, HRB 8618