Aplique de diseño HONOLD con detector de movimiento 180x385 - acero inoxidable pulido | con detector de movimiento | Acero inoxidable pulido

Número de artículo 638VA

Descripción del producto

Aplique de diseño HONOLD con detector de movimiento 180x385 - acero inoxidable pulido

Aplique de pared de alta calidad con detector de movimiento para exteriores e interiores fabricado en acero inoxidable pulido. El ángulo de detección del detector de movimiento es de 120°.

- El aplique está fabricado en aluminio fundido, acero inoxidable y cristal prensado opalino.
- Incluye detector de movimiento integrado.
- Casquillo E 27, adecuado para lámparas de las clases energéticas A++ a E máx. 57 W.
- Conexión de conductor de protección.
- Clase de protección IP 44 - a prueba de salpicaduras.
- Con placa de montaje de aluminio fundido para fijación.
- 2 orificios de fijación de 7 mm, distancia 220 mm, borne de conexión 2 x 2,5 mm².
- Marcado CE de conformidad.
- Fabricado por Gebrüder Albert GmbH & Co KG Leuchtenfabrik - Calidad Made in Germany (Fröndenberg).

Instalación:

Para la instalación y el funcionamiento de esta luminaria deben observarse las normas de seguridad electrónica nacionales e internacionales. Utilice los cuatro tornillos prisioneros para retirar la placa de pared de la luminaria. Pase la conexión del cable de red a través del pasacables y fije la placa mural a la superficie de montaje. Deslice las mangueras de silicona adjuntas sobre los cables de conexión. Realice la conexión del conductor de protección y la conexión eléctrica en el terminal. Inserte la fuente de luz y fije la luminaria y el cristal a la placa de pared mediante los tornillos prisioneros.

Características del producto

Clase de protección	IP44
Fuente de luz	sin
Funciones	Detector de movimiento
Material de base	Aluminio AlMg3 W19, Acero inoxidable V2A 1.4301
Superficie/color	Suelo
Clase de protección	I

Briefkasten Manufaktur Lippe GmbH
Werler Straße 60
32105 Bad Salzuflen

www.briefkasten-manufaktur.de
info@briefkasten-manufaktur.de
Tel.: +49 5222 807110

Geschäftsführer Oliver Woineck
Ust.ID.Nr. DE303690847
Handelsregister Amtsgericht Lemgo, HRB 8618

Dimensiones

Anchura en mm	180
Altura en mm	385
Profundidad en mm	105,0
Condiciones de entrega	Se suministra totalmente montado

Bosquejo

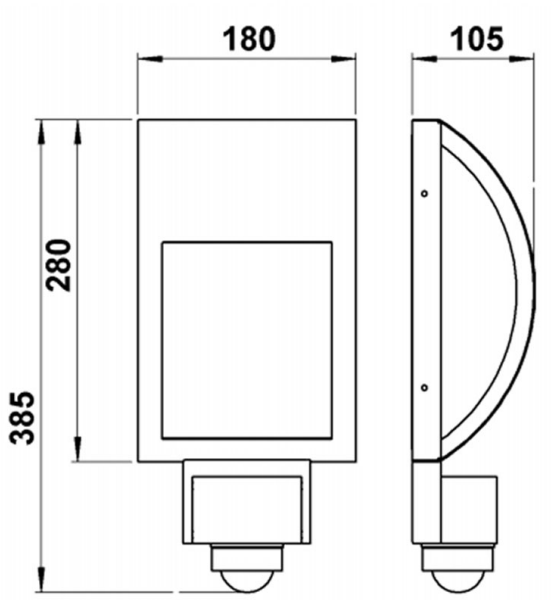

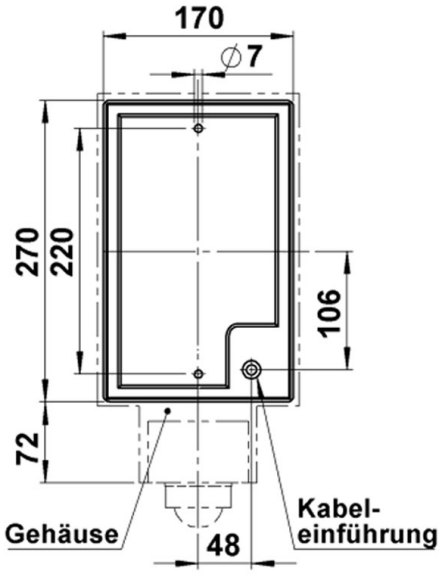

Briefkasten Manufaktur Lippe GmbH
Werler Straße 60
32105 Bad Salzuflen

www.briefkasten-manufaktur.de
info@briefkasten-manufaktur.de
Tel.: +49 5222 807110

Geschäftsführer Oliver Woineck
Ust.ID.Nr. DE303690847
Handelsregister Amtsgericht Lemgo, HRB 8618

Más imágenes

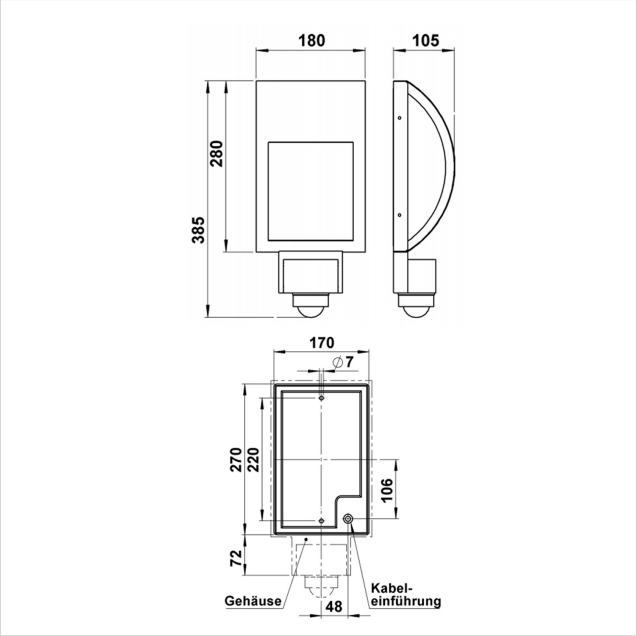

Briefkasten Manufaktur Lippe GmbH
Werler Straße 60
32105 Bad Salzuflen

www.briefkasten-manufaktur.de
info@briefkasten-manufaktur.de
Tel.: +49 5222 807110

Geschäftsführer Oliver Woineck
Ust.ID.Nr. DE303690847
Handelsregister Amtsgericht Lemgo, HRB 8618