Compartimento para periódicos de diseño modelo 143ZF-3004 - RAL 3004 rojo púrpura | RAL 3004 rojo púrpura estructura fina mate

Número de artículo 143ZF-3004

Descripción del producto

Compartimento para periódicos de diseño modelo 143ZF-3004 - RAL 3004 rojo púrpura

Compartimento para periódicos de pared de diseño de alta calidad con el que el fabricante de buzones Lippe demuestra su capacidad para el diseño consecuente de productos.

- Compartimento para periódicos de pared de diseño de alta calidad, de acero galvanizado, con recubrimiento de polvo en estructura fina RAL, mate.
- Frontal recto.
- Se suministra con material de fijación para el montaje en la pared.

Características del producto

Material de base	Acero galvanizado
Superficie/color	Rojo púrpura RAL 3004
Retirada de artículos	Lateral
Tipo de montaje	Montaje en superficie

Dimensiones

Anchura en mm	393
Altura en mm	133
Profundidad en mm	110,0
Peso en kg	3
Condiciones de entrega	Se suministra totalmente montado

Briefkasten Manufaktur Lippe GmbH
Werler Straße 60
32105 Bad Salzuflen

www.briefkasten-manufaktur.de
info@briefkasten-manufaktur.de
Tel.: +49 5222 807110

Geschäftsführer Oliver Woineck
Ust.ID.Nr. DE303690847
Handelsregister Amtsgericht Lemgo, HRB 8618

Bosquejo

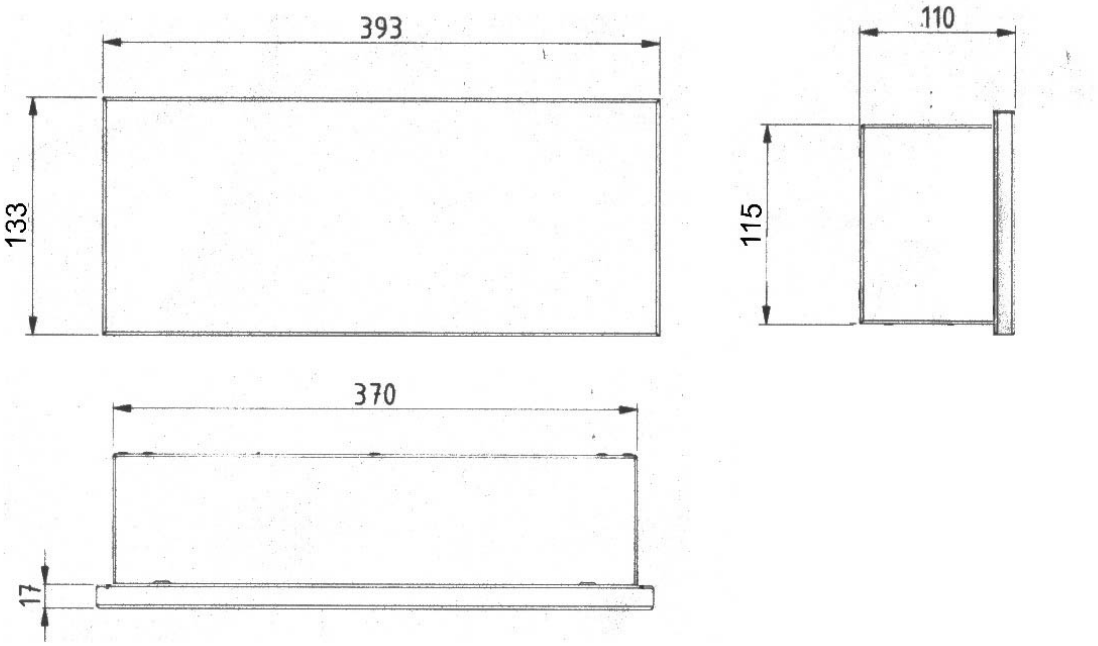

Briefkasten Manufaktur Lippe GmbH
Werler Straße 60
32105 Bad Salzuflen

www.briefkasten-manufaktur.de
info@briefkasten-manufaktur.de
Tel.: +49 5222 807110

Geschäftsführer Oliver Woineck
Ust.ID.Nr. DE303690847
Handelsregister Amtsgericht Lemgo, HRB 8618

Más imágenes

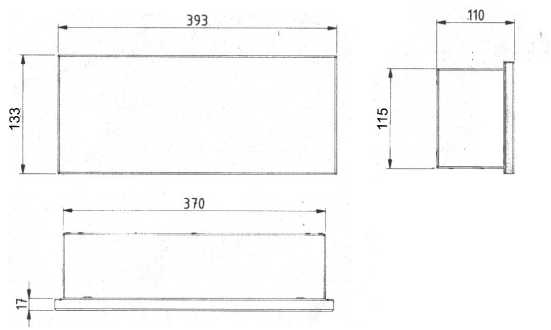

Briefkasten Manufaktur Lippe GmbH
Werler Straße 60
32105 Bad Salzuflen

www.briefkasten-manufaktur.de
info@briefkasten-manufaktur.de
Tel.: +49 5222 807110

Geschäftsführer Oliver Woineck
Ust.ID.Nr. DE303690847
Handelsregister Amtsgericht Lemgo, HRB 8618