Buzón independiente de diseño GOETHE ST-Q con compartimento para periódicos - RAL a elegir - GIRA System 106 - VIDEO juego completo

Número de artículo 215-STQ-1-SP-ZF-KSGI106

Descripción del producto

Buzón independiente de diseño GOETHE ST-Q con compartimento para periódicos - RAL a elegir - Sistema GIRA 106 - VIDEO juego completo

Buzón independiente de alta calidad con compartimento para periódicos y Gira System 106 perfectamente integrado en diseño empotrado. El moderno buzón GOETHE es ideal para la zona de entrada sofisticada. El diseño lineal sin cerradura visible confiere a este buzón un aspecto especialmente elegante. Se incluyen 3 módulos de sistema GIRA, por lo que el buzón puede utilizarse directamente. La estación doméstica GIRA a juego y la unidad de control completan este buzón. Los módulos pueden sustituirse en cualquier momento gracias al sencillo sistema de montaje.

Las dimensiones del buzón individual permiten una capacidad de aprox. 16 litros, y la gran ranura de inserción garantiza que no se arrugue el correo, incluso con sobres y revistas DIN C4 o tras varios días de ausencia. La innovadora cerradura de llave se oculta en el interior del buzón. Basta con introducir la llave en el hueco existente (sin necesidad de girarla) y la puerta se abre. Con la disposición de la cerradura, este buzón está diseñado de tal forma que la puerta de extracción impide que el correo caiga hacia usted. El borde de drenaje de agua garantiza que el correo del interior esté protegido de forma óptima de las inclemencias del tiempo. La trampilla de introducción está equipada con amortiguadores de eje de alta calidad, que garantizan un cierre silencioso y evitan los molestos traqueteos causados por la intemperie.

Los sistemas de buzones de la colección GOETHE se caracterizan por el uso consecuente de acero inoxidable y aluminio. El resultado es una vida útil muy larga y sostenibilidad. El diseño ha sido desarrollado por nuestros propios ingenieros con vistas a una gran flexibilidad y modularidad, un montaje sencillo de las piezas de repuesto y un automontaje sin complicaciones. Las piezas de repuesto para todos los sistemas GOETHE están disponibles directamente en nuestra tienda.

Gracias a su diseño, el automontaje no presenta complicaciones.

Modelo de utilidad protegido según DPMA número de expediente DE: 20 2021 101 679.5

Briefkasten Manufaktur Lippe GmbH
Werler Straße 60
32105 Bad Salzuflen

www.briefkasten-manufaktur.de
info@briefkasten-manufaktur.de
Tel.: +49 5222 807110

Geschäftsführer Oliver Woineck
Ust.ID.Nr. DE303690847
Handelsregister Amtsgericht Lemgo, HRB 8618

- Buzón independiente de acero inoxidable y aluminio.
- Producción de calidad - Fabricado en Alemania por Briefkasten Manufaktur Lippe.
- Buzón (BH 400x400mm) de acero inoxidable 1.4016 (acero inoxidable magnético inoxidable), con recubrimiento en polvo en el color RAL de su elección.
- Innovadora cerradura de pulsador con 2 llaves.
- El correo se introduce y extrae por la parte delantera. Tapa de introducción con amortiguadores de eje de alta calidad para una introducción del correo muy silenciosa.
- El buzón cumple la norma DIN/EN 13724. Tamaño de inserción (3,5 cm x 36,0 cm) para C4 transversal, incluso las cartas grandes caben aquí sin arrugarse.
- La puerta de extracción se abre de arriba abajo. Así el correo no puede caer hacia usted.
- Compartimento para periódicos (BH 400x200mm) de acero inoxidable 1.4016 (acero inoxidable magnético antioxidante), con recubrimiento de polvo en RAL a elegir, con inscripción "ZEITUNG" de acero inoxidable hecha con láser (fuente ARIAL, si es nombre/número de casa, entonces la misma que la fuente elegida).
- El compartimento para periódicos puede abrirse de abajo arriba.
- Caja funcional (BH 400x200mm) de acero inoxidable 1.4016 (acero inoxidable magnético antioxidante), con recubrimiento en polvo en el color RAL de su elección.
- Placa de identificación de acero inoxidable, con recubrimiento de polvo en color RAL. Su nombre y/o un timbre pueden grabarse con láser en la placa.
- Opcionalmente con número de casa grabado con láser (también se puede añadir un nombre).
- Óptima protección contra la lluvia gracias a los bordes de protección contra la lluvia y al tejadillo de protección contra la lluvia de aluminio AlMg3 W19 de 3 mm, con recubrimiento en polvo en el color RAL de su elección.
- Revestimiento lateral de aluminio AlMg3 W19 de 3 mm, con recubrimiento de polvo en el RAL de su elección.
- Revestimiento trasero de acero inoxidable V2A 1.4301 de 1 mm, con recubrimiento de polvo en el RAL de su elección.
- Los montantes de 40 mm de ancho x 80 mm de profundidad son de acero inoxidable V2A 1.4301 de 2 mm, con recubrimiento de polvo en color RAL para su colocación en hormigón o atornillado. Pasacables invisible a través de los montantes.
- Incl. intercomunicador interior GIRA y unidad de control adjuntos, módulo de intercomunicador exterior System 106, módulo de información y módulo de cámara instalados.

GIRA

Image not found or type unknown

Módulo de cámara Gira System 106 - 5561 000, instalado sin cableado

- Detrás del cristal negro sustituible se esconde una cámara de alta calidad con una elevada sensibilidad lumínica. Gracias a un ángulo de detección de 100°, el usuario está siempre al tanto de lo que ocurre en el exterior de su puerta de entrada.

Módulo de información Gira System 106 - 5560 920, instalado

- Para números de casa que deben estar bien visibles.

Módulo de intercomunicación Gira System 106 - 5565 920, instalado sin cableado

- Módulo de voz compacto con pulsador de llamada integrado para la comunicación entre el interior y el exterior.
- Un micrófono de alta calidad y un altavoz resistente a la intemperie garantizan una buena comunicación.
- Alimentación mediante bus de 2 hilos. Conexión adicional para ZV (por ejemplo, necesaria a partir del módulo de la 3ª cámara).
- Todos los demás módulos del Sistema 106 (excepto el módulo de voz) se alimentan a través del módulo de placa de calle.

Intercomunicador interior de superficie Gira Video 7 1209xx, cerrado

- Intercomunicador interior de vídeo con pantalla TFT en color de 17,78 cm (7") y cómoda función de manos libres para montaje en superficie o en pared con caja de aparato empotrada o caja de pared hueca. También se puede colocar sobre muebles con el soporte opcional (ver accesorios). Se incluye una tarjeta de memoria SD de 32 GB para el almacenamiento interno de imágenes. Frontal de cristal de superficie completa con funcionalidad táctil y retroalimentación táctil.

Dispositivo de control de vídeo REG Gira 128800, incluido

- Dispositivo de control para la alimentación de los componentes de audio y vídeo del bus de intercomunicación Gira.
- Alimentación del bus de 2 hilos con protección contra polaridad inversa y cortocircuito al utilizar componentes de vídeo como cámara en color, pantalla TFT en color.
- A través del aparato de control de vídeo se pueden alimentar hasta 2 intercomunicadores exteriores con cámara en color y 28 intercomunicadores interiores con pantalla TFT en color.
- El aparato de control de vídeo puede controlar en total hasta 15 cámaras en color (5 videoporteros y 10 pasarelas de cámara DCS), de las cuales dos estaciones de puerta con cámara en color pueden ser alimentadas por el aparato de control de vídeo. Las demás cámaras en color deben funcionar cada una con su propia fuente de alimentación para la comunicación de puerta.
- Detección electrónica de cortocircuito y sobrecarga con rearme automático de las tensiones de servicio y de la conexión de bus.
- Botones para la programación del sistema y del abrepuertas.
- Indicadores LED de estado de funcionamiento, sobrecarga, programación del sistema y programación del abrepuertas.
- Salida de 12 V CA para alimentar un abrepuertas eléctrico estándar.
- Salida de relé para conmutar un abrepuertas eléctrico con alimentación propia.
- Tiempo de conmutación del abrepuertas ajustable de forma continua de 1 a 10 s.

Información importante

Preparación de la cámara o del interfono

Los sistemas de intercomunicación deben ser conectados por un electricista. Póngase en contacto con su electricista de confianza para la planificación, el montaje y la instalación.

Protección contra el agua

Para conseguir una protección óptima contra el agua para su correo, el buzón o el sistema de buzones debe situarse, si es posible, bajo un tejadillo.

El correo sólo está protegido del agua si está completamente introducido en el buzón y la tapa está cerrada. El correo que no está totalmente introducido permite la entrada de humedad y suciedad en el buzón. Este sistema está protegido contra la entrada de agua conforme a la norma DIN EN 13724. La entrada de agua no es motivo de reclamación.

Características del producto

Superficie/color	Negro intenso RAL 9005, Rojo púrpura RAL 3004, DB 703 mineral de hierro micáceo, RAL 7016 gris antracita, RAL de su elección (según tabla de colores), Aluminio gris RAL 9007, RAL 9016 blanco tráfico
Serie	IR A
Tecnología de conexión	2 hilos
Número de botones de timbre	1 pulsador
Funciones	Cámara, Puesto de interfonía
Caja de funciones preparada para el fabricante	GIRA
Material de base	Aluminio AlMg3 W19, Acero inoxidable V2A 1.4301, Acero inoxidable 1.4016 (acero inoxidable magnético)
Tipo de montaje	Independiente
Número de casa	Número de casa grabado con láser
Etiquetado de nombres	Etiquetado de nombres como grabado láser
Retirada de artículos	Parte delantera
Número de cajas	con 1 buzón
Caja individual por volumen	Grande > 16 litros

Dimensiones

Altura de la caja individual en mm	BK 400.0 | ZF 200.0
Anchura de la caja individual en mm	400,0
Volumen en litros	BK 16.0 | ZF 8.0
Altura de la ranura para letras en mm	35,0
Anchura de la ranura para letras en mm	360,0
Altura del sistema de buzón en mm	800,0
Anchura del sistema de buzón en mm	400,0
Altura total en mm	1200,0 | 1500,0 | 1700,0 + 23,0
Anchura total en mm	488,0
Profundidad en mm	100,0 + 25,0 Techo de lluvia
Peso en kg	33
Condiciones de entrega	Entrega montada

Bosquejo

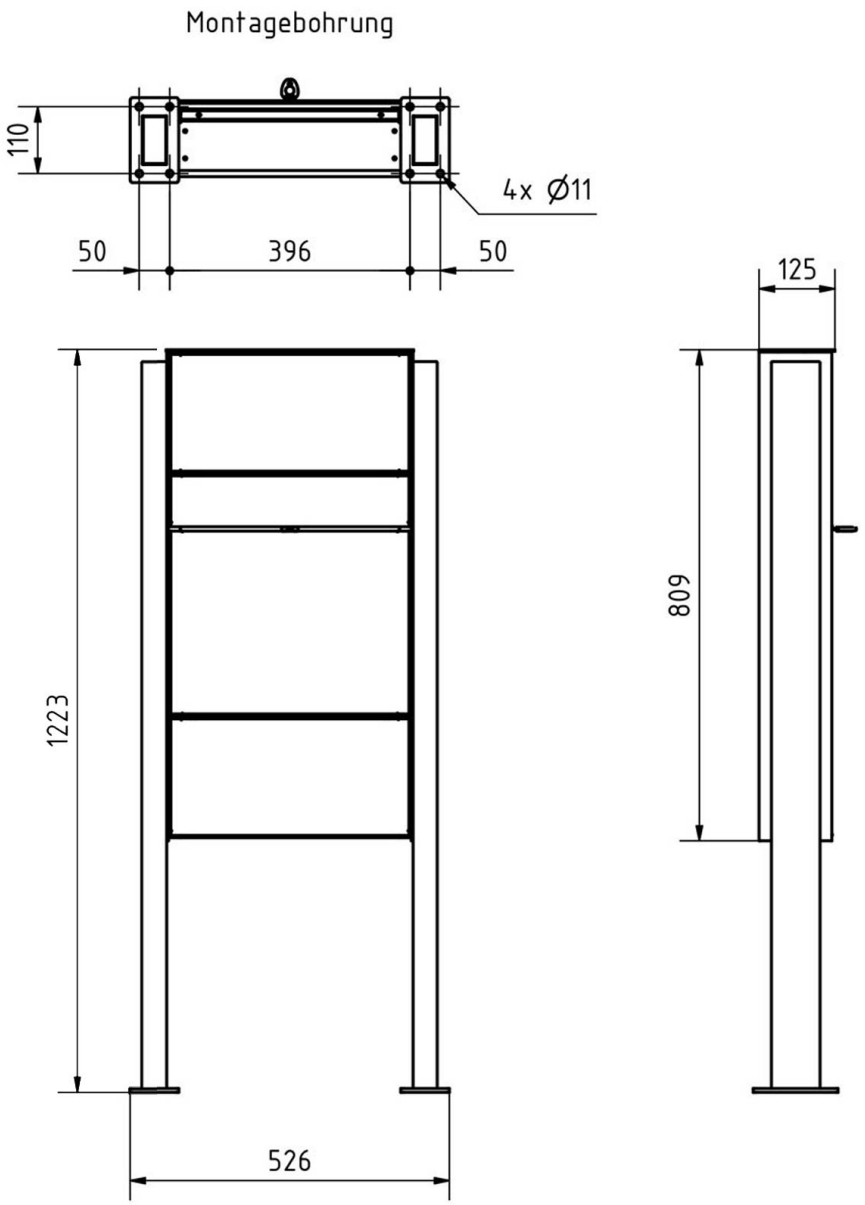

Briefkasten Manufaktur Lippe GmbH
Werler Straße 60
32105 Bad Salzuflen

www.briefkasten-manufaktur.de
info@briefkasten-manufaktur.de
Tel.: +49 5222 807110

Geschäftsführer Oliver Woineck
Ust.ID.Nr. DE303690847
Handelsregister Amtsgericht Lemgo, HRB 8618

Más imágenes

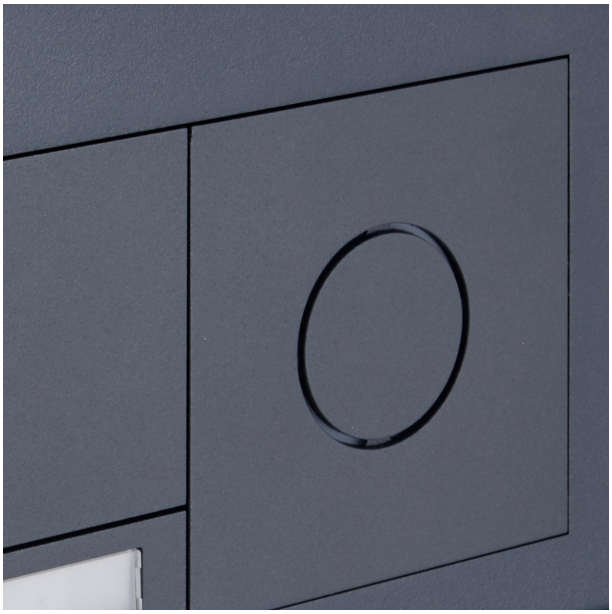

Briefkasten Manufaktur Lippe GmbH
Werler Straße 60
32105 Bad Salzuflen

www.briefkasten-manufaktur.de
info@briefkasten-manufaktur.de
Tel.: +49 5222 807110

Geschäftsführer Oliver Woineck
Ust.ID.Nr. DE303690847
Handelsregister Amtsgericht Lemgo, HRB 8618

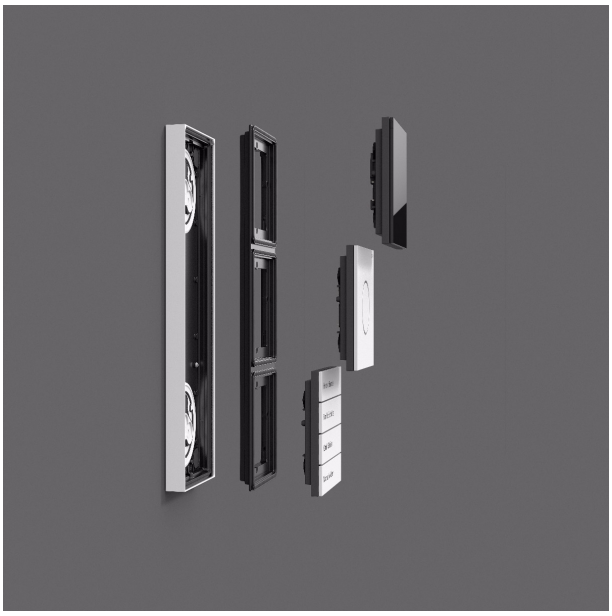

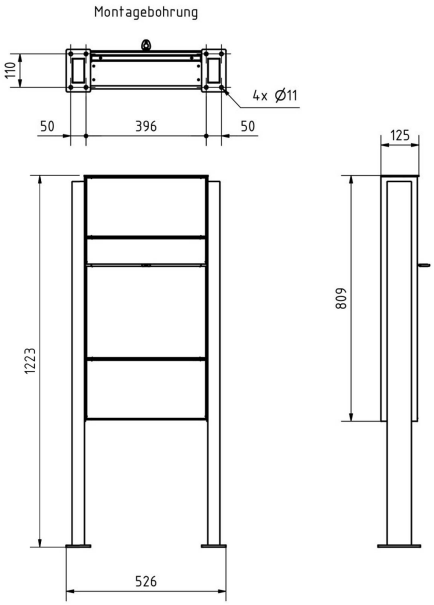

Briefkasten Manufaktur Lippe GmbH
Werler Straße 60
32105 Bad Salzuflen

www.briefkasten-manufaktur.de
info@briefkasten-manufaktur.de
Tel.: +49 5222 807110

Geschäftsführer Oliver Woineck
Ust.ID.Nr. DE303690847
Handelsregister Amtsgericht Lemgo, HRB 8618

Briefkasten Manufaktur Lippe GmbH
Werler Straße 60
32105 Bad Salzuflen

www.briefkasten-manufaktur.de
info@briefkasten-manufaktur.de
Tel.: +49 5222 807110

Geschäftsführer Oliver Woineck
Ust.ID.Nr. DE303690847
Handelsregister Amtsgericht Lemgo, HRB 8618