Buzón empotrado de diseño GRIMM - acero inoxidable pulido con videoportero Ekinex Dico IP izquierda | Enlaces | Ekinex DICO | Acero inoxidable pulido | Montaje empotrado

Número de artículo 562-UP-SPL-1-VA-EKX

Descripción del producto

Buzón de diseño GRIMM con videoportero IP Ekinex Dico - Una obra maestra de la fabricación de buzones

El buzón empotrado de diseño GRIMM combina un diseño moderno con un acabado de primera clase - ideal para clientes y arquitectos exigentes. Fabricado en acero inoxidable de alta calidad y completamente "Made in Germany" por el fabricante de buzones Lippe, este modelo es sinónimo de durabilidad, funcionalidad y un aspecto elegante. El panel frontal pulido de acero inoxidable V2A de 2 mm impresiona por su aspecto atemporal y su alta resistencia a la corrosión.

Destaca la perfecta integración del sistema de videoportero Ekinex IP Dico con el panel Delégo en tamaños de 4, 8 ó 10 pulgadas. Esta solución de alta calidad ofrece una moderna comunicación de puerta basada en IP con manejo táctil, control inteligente y una brillante calidad de imagen y sonido. La integración precisa en el panel frontal crea un aspecto general armonioso, perfectamente adaptado a la arquitectura de los edificios residenciales y comerciales modernos. Los paneles Delégo permiten un control cómodo directamente en la puerta o de forma centralizada en el edificio y ofrecen una amplia gama de opciones para la interconexión de edificios.

El buzón GRIMM no sólo destaca visualmente, sino que también está a la vanguardia en cuanto a funcionalidad y calidad. Gracias a la innovadora cerradura de pulsador, el buzón puede manejarse fácil y cómodamente con una sola mano. Abra la puerta con una pulsación y ciérrela sin utilizar la llave. La cerradura está óptimamente protegida de la intemperie. El buzón también ofrece un sistema de extracción inteligente: la puerta se abre de arriba abajo, lo que garantiza que el correo permanezca seguro en el buzón y no pueda caer hacia usted. El correo también se introduce cómodamente por delante, con amortiguadores de eje de alta calidad que garantizan un cierre suave de la tapa. La GRIMM es especialmente singular gracias a su sistema de doble buzón: el buzón empotrado puede instalarse durante la fase de construcción del armazón, mientras que el frontal sólo se monta una vez finalizadas las obras, para una máxima flexibilidad en el futuro y protección contra la suciedad y el polvo durante la fase de construcción. La caja de escayola está fabricada en acero inoxidable y dispone de entradas de cable pretroqueladas en todos los lados para facilitar la instalación eléctrica.

Gracias a la norma DIN/EN 13724, el GRIMM es ideal para cartas grandes en formato C4, que pueden insertarse sin arrugarse. El buzón GRIMM impresiona por su calidad duradera, su diseño atemporal y su sofisticada funcionalidad.

Briefkasten Manufaktur Lippe GmbH
Werler Straße 60
32105 Bad Salzuflen

www.briefkasten-manufaktur.de
info@briefkasten-manufaktur.de
Tel.: +49 5222 807110

Geschäftsführer Oliver Woineck
Ust.ID.Nr. DE303690847
Handelsregister Amtsgericht Lemgo, HRB 8618

- Buzón de alta calidad fabricado íntegramente en acero inoxidable para montaje empotrado.
- Frontal de acero inoxidable de 2 mm V2A 1.4301, pulido.
- Producción de calidad - Fabricado en Alemania por Briefkasten Manufaktur Lippe.
- Sistema integrado de videoportero Ekinex Dico IP portero 5" (Artn.Nr. EK-5DP-VI) con panel Delégo, disponible en tamaños de 4, 8 o 10 pulgadas.
- Innovadora cerradura de pulsador que incluye 2 llaves con número de llave, cómodo cierre sin llave, óptimamente protegido de la intemperie.
- La puerta de extracción con limitador de apertura se abre de arriba abajo para evitar que el correo caiga hacia usted.
- Ranura de correo frontal con amortiguadores de eje de alta calidad para una introducción del correo muy silenciosa.
- Buzón conforme a DIN/EN 13724, tamaño de inserción (3,5 cm x 32,5 cm) para C4 apaisado - incluso las cartas grandes permanecen intactas. Protección adicional de extracción de acero inoxidable integrada.
- Óptima protección contra la intemperie gracias a la cubierta desplazada.
- Sistema de caja doble: ideal para montaje empotrado. La cubierta puede instalarse fácilmente una vez finalizada la obra.
- Caja empotrada de acero inoxidable ########## (inoxidable, acero inoxidable magnético) con entradas de cables pretroqueladas en todos los lados.

Información importante:

Para conseguir una protección óptima contra el agua para su correo, el buzón o el sistema de buzones debe situarse, a ser posible, bajo un tejadillo.

El correo sólo está protegido del agua si está completamente introducido en el buzón y la tapa está cerrada. El correo que no está completamente introducido permite la entrada de humedad y suciedad en el buzón. Este sistema está protegido contra la entrada de agua según la norma DIN EN 13724. La entrada de agua no es motivo de reclamación.

Características del producto

Serie	GRIMM
Tecnología de conexión	LAN
Número de botones de timbre	1 pulsador, 2 botones, 3 botones, 4 botones, 5 botones, 6 botones, 7 botones, 8 botones, 9 Pulsador, 10 botones, 11 Pulsador, 12 botones, Hasta 100 botones de timbre, 13 Pulsador, 14 Pulsador, 15 botones, 16 botones, 17 Pulsador, 18 Pulsador, 19 Botón, 20 botones, 21 Pulsador, 22 Pulsador, 23 Pulsador, 24 botones
Funciones	Cámara, Puesto de interfonía, Teclado, Monitor, Detector de movimiento
Caja de funciones preparada para el fabricante	Ekinex
Material de base	Acero inoxidable V2A 1.4301, Acero inoxidable 1.4016 (acero inoxidable magnético)
Retirada de artículos	Parte delantera
Número de cajas	con 1 buzón
Superficie/color	Suelo
Caja individual por volumen	Grande > 16 litros
Tipo de montaje	Montaje empotrado

Dimensiones

Altura de la caja individual en mm	460,0
Anchura de la caja individual en mm	560,0
Volumen en litros	26,0
Altura de la ranura para letras en mm	35,0
Anchura de la ranura para letras en mm	325,0
Altura del sistema de buzón en mm	Dimensión exterior 500,0 | dimensión de instalación 460,0
Anchura del sistema de buzón en mm	Dimensión exterior 600,0 | dimensión de instalación 560,0
Profundidad en mm	150,0
Peso en kg	19
Condiciones de entrega	Entrega montada

Briefkasten Manufaktur Lippe GmbH
Werler Straße 60
32105 Bad Salzuflen

www.briefkasten-manufaktur.de
info@briefkasten-manufaktur.de
Tel.: +49 5222 807110

Geschäftsführer Oliver Woineck
Ust.ID.Nr. DE303690847
Handelsregister Amtsgericht Lemgo, HRB 8618

Bosquejo

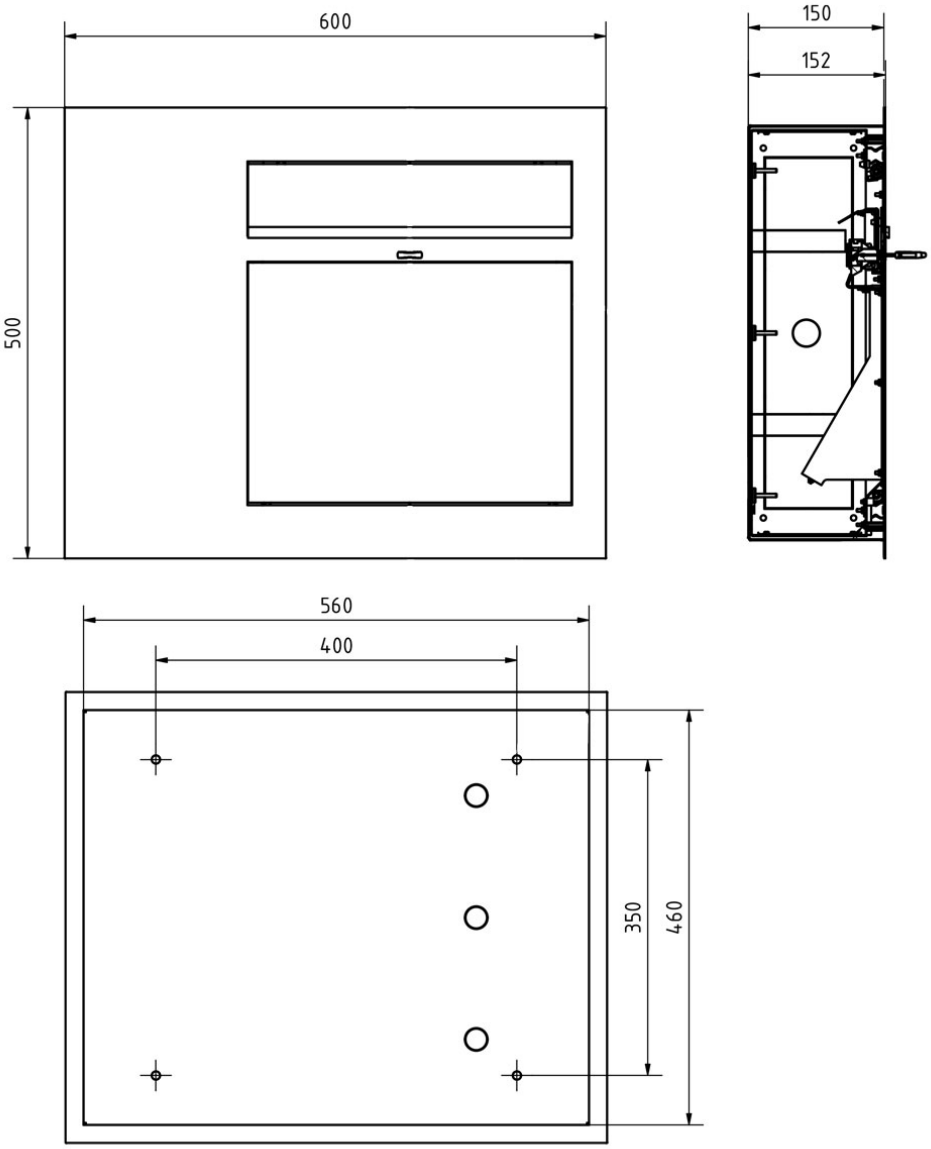

Briefkasten Manufaktur Lippe GmbH
Werler Straße 60
32105 Bad Salzuflen

www.briefkasten-manufaktur.de
info@briefkasten-manufaktur.de
Tel.: +49 5222 807110

Geschäftsführer Oliver Woineck
Ust.ID.Nr. DE303690847
Handelsregister Amtsgericht Lemgo, HRB 8618

Más imágenes

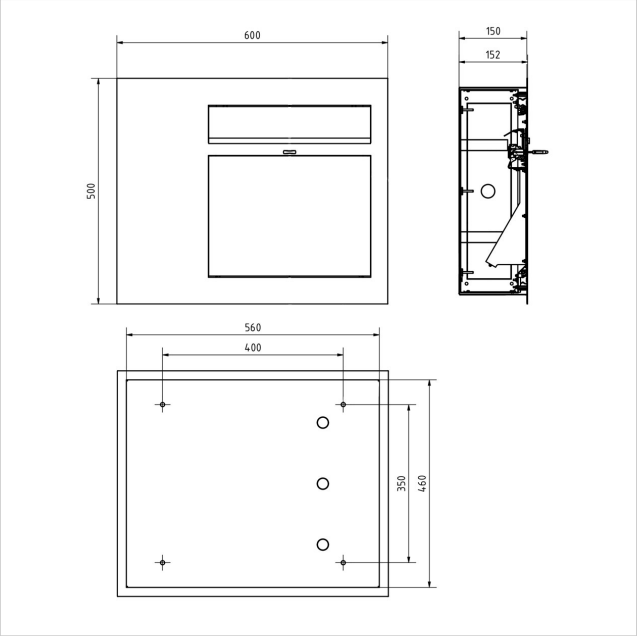

Briefkasten Manufaktur Lippe GmbH
Werler Straße 60
32105 Bad Salzuflen

www.briefkasten-manufaktur.de
info@briefkasten-manufaktur.de
Tel.: +49 5222 807110

Geschäftsführer Oliver Woineck
Ust.ID.Nr. DE303690847
Handelsregister Amtsgericht Lemgo, HRB 8618