Columna de toma de corriente BASIC 372 para montaje en suelo - acero inoxidable V2A pulido | Toma de corriente SCHUKO | 1 vez | Acero inoxidable pulido

Número de artículo 372-VA-1FACH

Descripción del producto

Columna de toma de corriente BASIC 372 para montaje en el suelo - acero inoxidable V2A pulido

Moderna columna de toma de corriente fabricada íntegramente en acero inoxidable V2A pulido. Gracias al revestimiento lateral y a la cubierta contra la lluvia de acero inoxidable de 2 mm, así como a la toma de corriente IP44, esta columna de toma de corriente es absolutamente resistente a la intemperie y perfectamente adecuada para el uso en exteriores.

- Columna de toma de corriente fabricada totalmente en acero inoxidable V2A 1.4301, pulido con grano 240.
- La columna de toma de corriente está fabricada por Briefkasten Manufaktur. Producción de calidad alemana "Made in Germany".
- Cuerpo y tapa de acero inoxidable V2A 1.4301, pulido con grano 240.
- Revestimiento lateral y protección contra la lluvia de acero inoxidable V2A 1.4301 de 2 mm, pulido con grano 240.
- Tomas de corriente 16 A 250 V ~ con tapa abatible de acero inoxidable V2A 1.4301, pulido. Grado de protección IP 44 (salpicaduras de agua).
- Tapa abatible (con muelle de retorno) y con bornes de resorte para conductores rígidos y flexibles sin tratar de hasta 2,5 mm2. Bornes de conexión según DIN VDE 0620.
- Placa base de acero inoxidable de 5 mm para montaje con tornillos.

Características del producto

Serie	BÁSICO
Tipo de conexión	SCHUKO
Tipo de montaje	Independiente
Material de base	Acero inoxidable V2A 1.4301
Superficie/color	Suelo

Dimensiones

Anchura en mm	112 | 182
Altura en mm	362 | 337
Profundidad en mm	132,0
Peso en kg	6
Condiciones de entrega	Se suministra totalmente montado

Briefkasten Manufaktur Lippe GmbH
Werler Straße 60
32105 Bad Salzuflen

www.briefkasten-manufaktur.de
info@briefkasten-manufaktur.de
Tel.: +49 5222 807110

Geschäftsführer Oliver Woineck
Ust.ID.Nr. DE303690847
Handelsregister Amtsgericht Lemgo, HRB 8618

Bosquejo

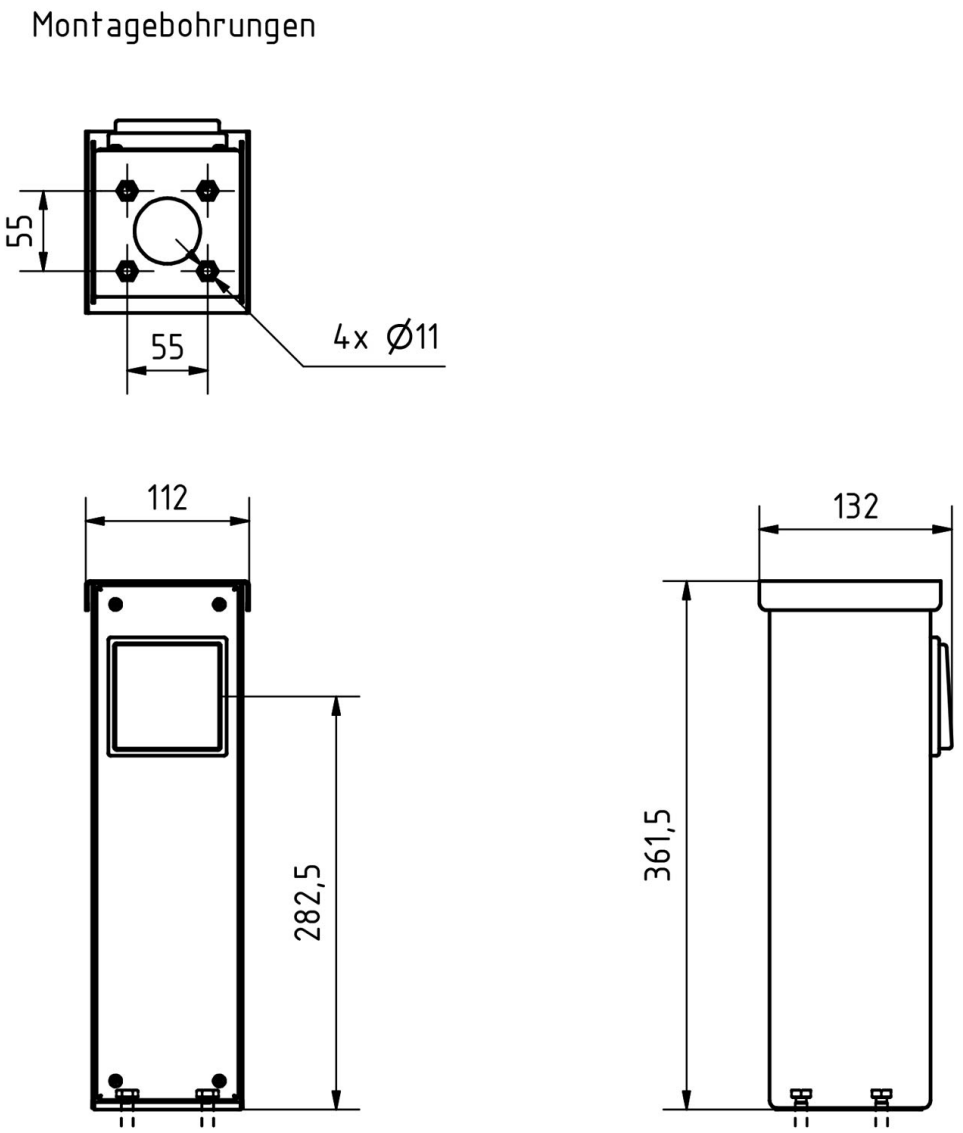

Más imágenes

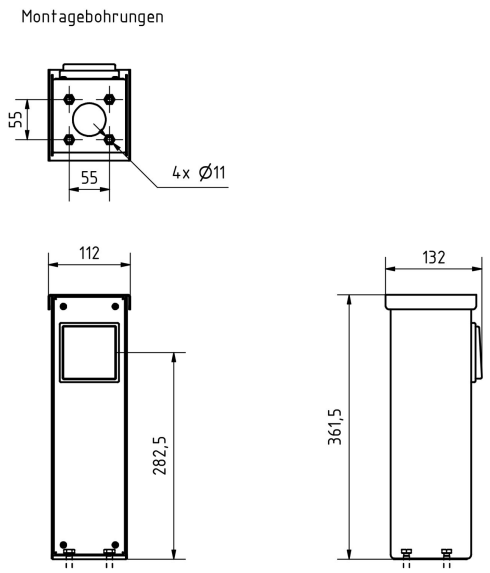

Briefkasten Manufaktur Lippe GmbH
Werler Straße 60
32105 Bad Salzuflen

www.briefkasten-manufaktur.de
info@briefkasten-manufaktur.de
Tel.: +49 5222 807110

Geschäftsführer Oliver Woineck
Ust.ID.Nr. DE303690847
Handelsregister Amtsgericht Lemgo, HRB 8618

Briefkasten Manufaktur Lippe GmbH
Werler Straße 60
32105 Bad Salzuflen

www.briefkasten-manufaktur.de
info@briefkasten-manufaktur.de
Tel.: +49 5222 807110

Geschäftsführer Oliver Woineck
Ust.ID.Nr. DE303690847
Handelsregister Amtsgericht Lemgo, HRB 8618