Buzón valla de diseño en acero inoxidable DESIGNER Style BIG - extracción trasera

Número de artículo 523BR

Descripción del producto

Buzón de acero inoxidable de diseño DESIGNER Style BIG

Buzón de acero inoxidable de alta calidad de Briefkasten Manufaktur en formato extragrande. Un verdadero punto de atracción entre los buzones. Líneas claras y un diseño sin florituras caracterizan este buzón de diseño. El correo se introduce por delante y los residentes pueden sacar su correspondencia por detrás. Nuestros productos tienen una alta calidad, una funcionalidad fiable y una identidad propia. Fabricado por Briefkasten Manufaktur.

- Buzón de valla de acero inoxidable de diseño fabricado en acero inoxidable V2A de 2 mm, pulido.
- Sin tornillos ni remaches visibles.
- Puerta trasera de extracción de correo de 240 mm x 300 mm, se abre de arriba abajo. Incl. 2 llaves con número de llave.
- Ranura para correo desde la parte delantera, dimensiones: ancho 35 cm x alto 6,3 cm, C4 apaisado. Las cartas muy grandes caben aquí sin arrugarse. Atención: ¡sin protección contra extracción!
- **Ahora con elementos de amortiguación incorporados que permiten que la solapa se cierre lenta y silenciosamente.**
- Dimensiones del panel frontal: An 45 cm x Al 55 cm x Pr 0,2 cm. ATENCIÓN el panel frontal sobresale 2 cm en todo el contorno.
- Dimensiones del marco trasero: A 510 mm x A 410 x P 100 sin perforaciones. Los orificios para la fijación deben realizarse in situ.
- Letras de nombre opcionales, grabadas con láser a unos 10 mm de altura.
- Rótulo opcional para el número de la casa, grabado con láser a unos 100 mm de altura.
- Placa de protección contra el agua en el interior. Rejilla de protección contra la lluvia cerrada.
- Cuerpo sin orificios de fijación (deben realizarse in situ), opcionalmente con fijación para valla de piquetes.
- Incl. paños de mantenimiento y ayuda de montaje.

Protección contra el agua

Para conseguir una protección óptima contra el agua para su correo, el buzón o el sistema de buzones debería estar situado bajo un toldo si es posible.

El correo sólo está protegido del agua si está completamente introducido en el buzón y la tapa está cerrada. El correo que no está completamente introducido permite que la humedad y la suciedad penetren en el buzón. Por lo tanto, es necesario prever buzones suficientemente dimensionados para las próximas necesidades. Este sistema está protegido contra la entrada de agua conforme a la norma DIN EN 13724. La entrada de agua no es motivo de reclamación.

Briefkasten Manufaktur Lippe GmbH
Werler Straße 60
32105 Bad Salzuflen

www.briefkasten-manufaktur.de
info@briefkasten-manufaktur.de
Tel.: +49 5222 807110

Geschäftsführer Oliver Woineck
Ust.ID.Nr. DE303690847
Handelsregister Amtsgericht Lemgo, HRB 8618

Características del producto

Serie	DISEÑADOR
Funciones	Perchero
Material de base	Acero inoxidable V2A 1.4301
Número de casa	Número de casa grabado con láser
Tipo de montaje	Valla
Etiquetado de nombres	Etiquetado de nombres como grabado láser
Número de cajas	con 1 buzón
Superficie/color	Suelo
Caja individual por volumen	Grande > 16 litros
Retirada de artículos	Parte trasera

Dimensiones

Altura de la caja individual en mm	510,0 | 550,0
Anchura de la caja individual en mm	410,0 | 450,0
Volumen en litros	21,0 | 31,0
Altura de la ranura para letras en mm	65,0
Anchura de la ranura para letras en mm	350,0
Profundidad en mm	100,0
Peso en kg	16
Condiciones de entrega	Se suministra totalmente montado

Briefkasten Manufaktur Lippe GmbH
Werler Straße 60
32105 Bad Salzuflen

www.briefkasten-manufaktur.de
info@briefkasten-manufaktur.de
Tel.: +49 5222 807110

Geschäftsführer Oliver Woineck
Ust.ID.Nr. DE303690847
Handelsregister Amtsgericht Lemgo, HRB 8618

Bosquejo

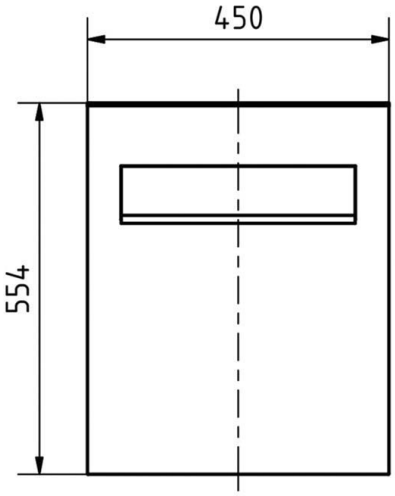

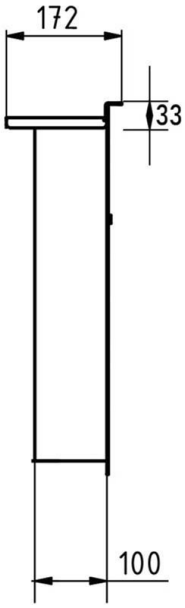

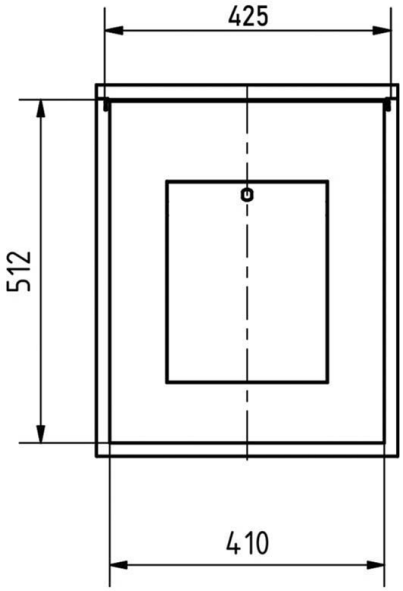

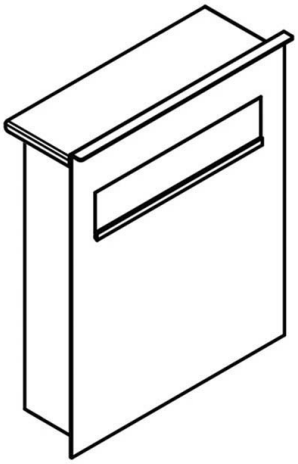

Regendach "DESIGNER" (entfällt bei Stabmattenhalterung)

Für Aufputz-, Zaun-, und Standbriefkästen der Kollektion Designer liegt ein Regendach bei. Dieses ist selbstklebend und nach erfolgreicher Montage oben auf dem Briefkasten aufzusetzen. Achten Sie dabei auf eine genaue Ausrichtung!

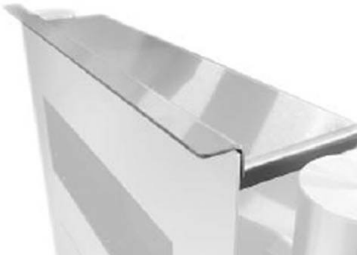

Briefkasten Manufaktur Lippe GmbH
Werler Straße 60
32105 Bad Salzuflen

www.briefkasten-manufaktur.de
info@briefkasten-manufaktur.de
Tel.: +49 5222 807110

Geschäftsführer Oliver Woineck
Ust.ID.Nr. DE303690847
Handelsregister Amtsgericht Lemgo, HRB 8618

Más imágenes

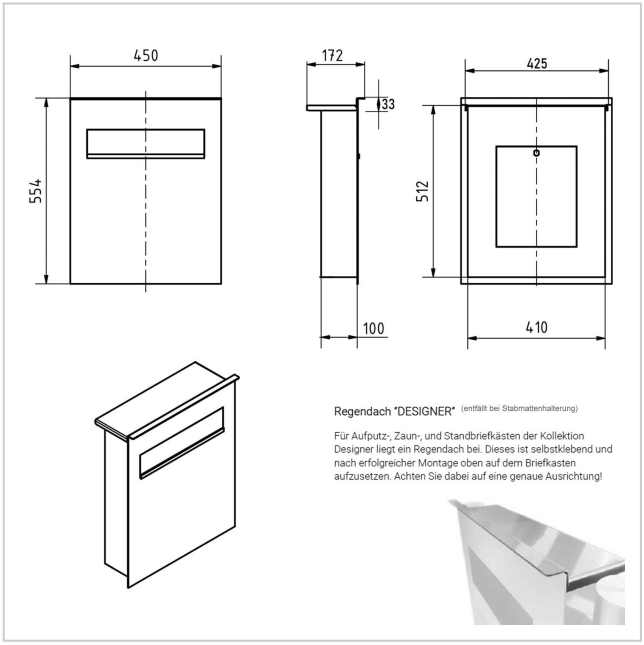

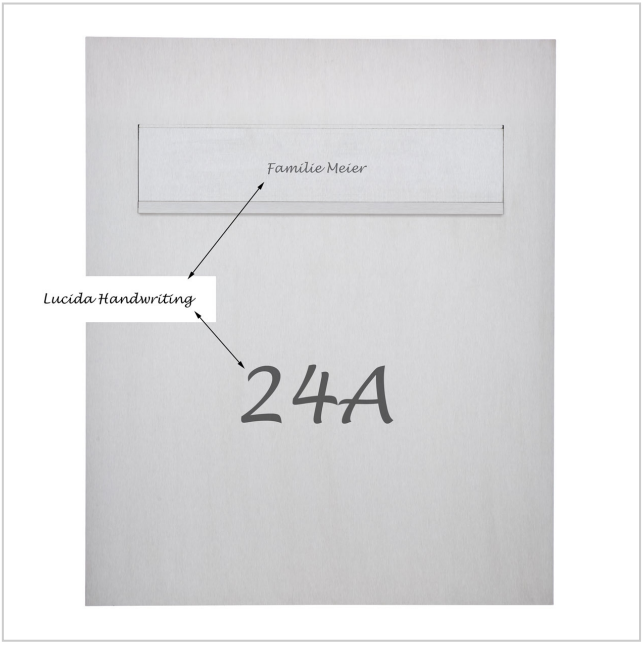

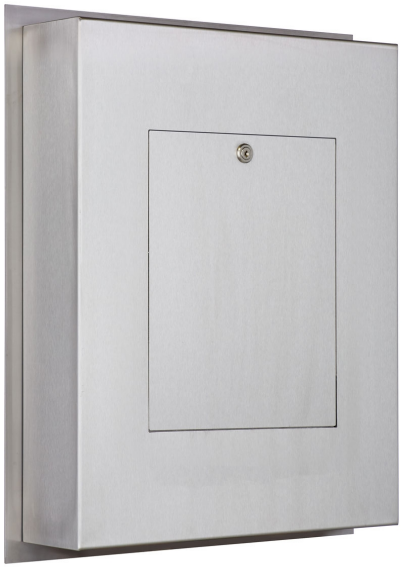

Briefkasten Manufaktur Lippe GmbH
Werler Straße 60
32105 Bad Salzuflen

www.briefkasten-manufaktur.de
info@briefkasten-manufaktur.de
Tel.: +49 5222 807110

Geschäftsführer Oliver Woineck
Ust.ID.Nr. DE303690847
Handelsregister Amtsgericht Lemgo, HRB 8618