4 x 2 buzón de acero inoxidable BASIC Plus 382XZ - extracción por detrás | con 4 buzones (2x2) | Acero inoxidable pulido

Número de artículo 382XAZ-VA-4

Descripción del producto

4er 2x2 buzón de valla de acero inoxidable BASIC Plus 382XZ - acero inoxidable pulido - extracción trasera

Buzón de valla de alta calidad para 4 partes de Briefkasten Manufaktur. El correo se introduce por delante, los residentes pueden retirar su correo por detrás. El buzón se puede fijar a su valla con la fijación opcional de estera de barra; si no se elige esta opción, el buzón debe ser montado y perforado por su constructor de vallas. El buzón de valla completo está fabricado en acero inoxidable V2A 1.4301 resistente a la intemperie, pulido en grano 240. Un borde de drenaje de lluvia para una protección óptima contra el agua, una tapa de introducción con tope de goma, la sólida placa de identificación intercambiable, un práctico soporte de poste y la cerradura muy robusta caracterizan este buzón de acero inoxidable.

Los sistemas de buzones de la colección BASIC Plus se caracterizan por el uso consecuente de acero inoxidable V2A. El resultado es una larga vida útil y sostenibilidad. El diseño ha sido desarrollado por nuestros propios ingenieros con vistas a una gran flexibilidad y modularidad, un montaje sencillo de las piezas de repuesto y un automontaje sin complicaciones. Las piezas de repuesto están disponibles directamente para todos los sistemas BASIC Plus.

- Buzón de valla de 4 postes de acero inoxidable V2A 1.4301, pulido grano 240.
- El sistema es fabricado por Briefkasten Manufaktur. Producción de calidad alemana "Made in Germany".
- Los buzones cumplen la norma DIN/EN 13724. Tamaño de inserción (3,5 cm x 32,5 cm) para C4 apaisado, las cartas grandes también caben aquí sin arrugarse.
- Solapa de inserción con junta de goma insonorizante para una inserción del correo muy silenciosa.
- La puerta puede abrirse de izquierda a derecha.
- Incl. 2 llaves con número de llave, placa de identificación intercambiable (tipo 2) debajo de la tapa y soporte para correo.
- Incl. revestimiento lateral + protector de lluvia de acero inoxidable V2A, pulido grano 240.
- Apto para montaje en valla, los agujeros de fijación deben realizarse in situ. Opcionalmente con soporte para estera de bar.

Información importante:

El poste sólo está protegido de la humedad y la suciedad cuando está completamente introducido y la tapa está cerrada. En determinadas condiciones climatológicas extremas, aún puede entrar agua (hasta 1ccm según DIN EN 13724). Esto no es motivo de reclamación.

Briefkasten Manufaktur Lippe GmbH
Werler Straße 60
32105 Bad Salzuflen

www.briefkasten-manufaktur.de
info@briefkasten-manufaktur.de
Tel.: +49 5222 807110

Geschäftsführer Oliver Woineck
Ust.ID.Nr. DE303690847
Handelsregister Amtsgericht Lemgo, HRB 8618

Características del producto

Serie	BÁSICO
Caja individual por volumen	Normal > 10 litros
Número de cajas	con 4 buzones
Etiquetado de nombres	Placa de identificación
Material de base	Acero inoxidable V2A 1.4301
Tipo de montaje	Valla
Superficie/color	Suelo
Retirada de artículos	Parte trasera

Dimensiones

Altura de la caja individual en mm	330,0
Anchura de la caja individual en mm	355,0
Volumen en litros	12
Altura de la ranura para letras en mm	35,0
Anchura de la ranura para letras en mm	325,0
Altura del sistema de buzón en mm	660,0
Anchura del sistema de buzón en mm	710,0
Profundidad en mm	100,0 + 24,0 Techo de lluvia
Peso en kg	23
Condiciones de entrega	El sistema se entrega premontado/parcialmente desmontado

Briefkasten Manufaktur Lippe GmbH
Werler Straße 60
32105 Bad Salzuflen

www.briefkasten-manufaktur.de
info@briefkasten-manufaktur.de
Tel.: +49 5222 807110

Geschäftsführer Oliver Woineck
Ust.ID.Nr. DE303690847
Handelsregister Amtsgericht Lemgo, HRB 8618

Bosquejo

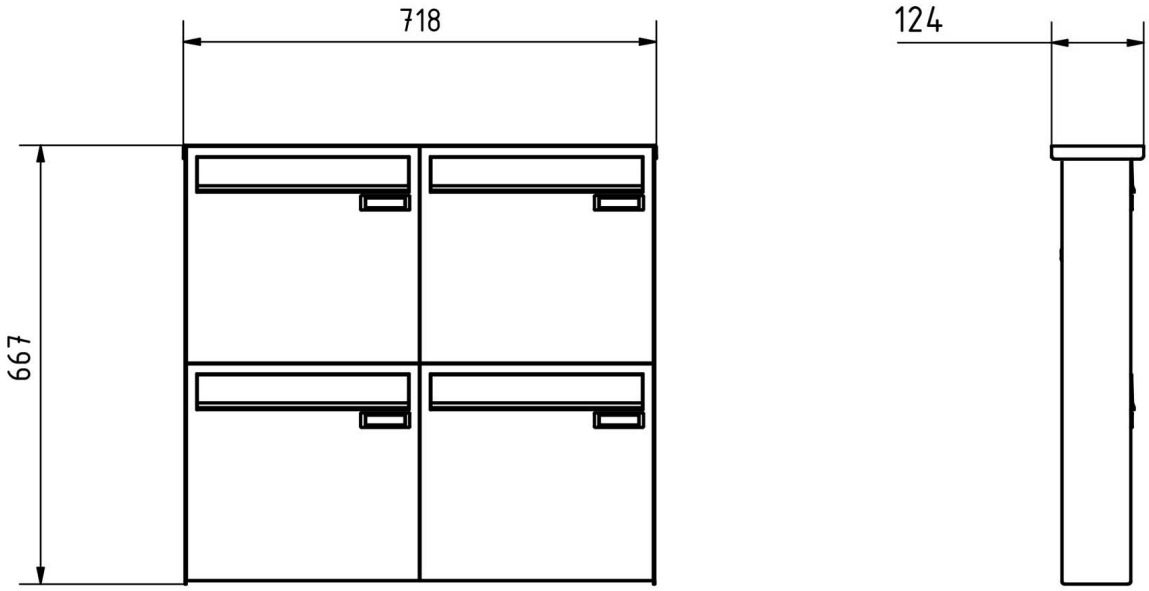

Briefkasten Manufaktur Lippe GmbH
Werler Straße 60
32105 Bad Salzuflen

www.briefkasten-manufaktur.de
info@briefkasten-manufaktur.de
Tel.: +49 5222 807110

Geschäftsführer Oliver Woineck
Ust.ID.Nr. DE303690847
Handelsregister Amtsgericht Lemgo, HRB 8618

Más imágenes

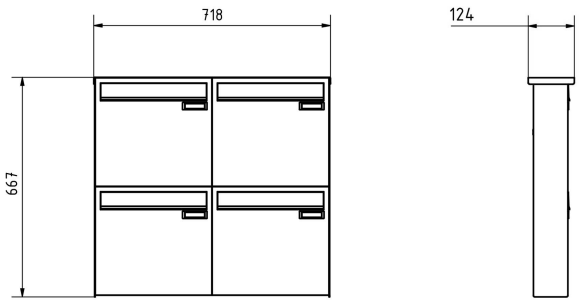

Briefkasten Manufaktur Lippe GmbH
Werler Straße 60
32105 Bad Salzuflen

www.briefkasten-manufaktur.de
info@briefkasten-manufaktur.de
Tel.: +49 5222 807110

Geschäftsführer Oliver Woineck
Ust.ID.Nr. DE303690847
Handelsregister Amtsgericht Lemgo, HRB 8618

Briefkasten Manufaktur Lippe GmbH
Werler Straße 60
32105 Bad Salzuflen

www.briefkasten-manufaktur.de
info@briefkasten-manufaktur.de
Tel.: +49 5222 807110

Geschäftsführer Oliver Woineck
Ust.ID.Nr. DE303690847
Handelsregister Amtsgericht Lemgo, HRB 8618

Briefkasten Manufaktur Lippe GmbH
Werler Straße 60
32105 Bad Salzuflen

www.briefkasten-manufaktur.de
info@briefkasten-manufaktur.de
Tel.: +49 5222 807110

Geschäftsführer Oliver Woineck
Ust.ID.Nr. DE303690847
Handelsregister Amtsgericht Lemgo, HRB 8618