Campana de acero inoxidable BASIC 421-80 con recubrimiento en polvo - REDONDA | ?80mm | ? Color a elegir

Número de artículo 421-80-RAL

Descripción del producto

Placa de timbre de acero inoxidable BASIC 421-80 con recubrimiento en polvo - REDONDA

La placa de timbre BASIC en color RAL tiene un acabado de muy alta calidad y un robusto botón de acero inoxidable. La instalación es sencilla: se introducen en la mampostería los tacos suministrados y, a continuación, se "martillea" el elemento en los tacos. Esto garantiza una fijación óptima y segura. El material de fijación está incluido.

- Placa de timbre de acero inoxidable de 2 mm, con recubrimiento de polvo en color RAL estructura fina mate.
- Pulsador de timbre redondo de acero inoxidable, opcionalmente con iluminación LED del anillo.
- Dimensiones: 80 x 2 mm (P x P).
- Inscripción de nombre opcional, grabada con láser a aprox. 7 mm de altura.

Características del producto

Superficie/color	Negro intenso RAL 9005, Rojo púrpura RAL 3004, DB 703 mineral de hierro micáceo, RAL de su elección (según tabla de colores), Aluminio gris RAL 9007, RAL 9016 blanco tráfico
Serie	BÁSICO
Número de botones de timbre	1 pulsador
Material de base	Acero inoxidable V2A 1.4301
Etiquetado de nombres	Etiquetado de nombres como grabado láser
Tipo de montaje	Montaje en superficie, Montaje empotrado

Dimensiones

Anchura en mm	80
Altura en mm	80
Profundidad en mm	UP 2.0 | AP 33.0

Briefkasten Manufaktur Lippe GmbH
Werler Straße 60
32105 Bad Salzuflen

www.briefkasten-manufaktur.de
info@briefkasten-manufaktur.de
Tel.: +49 5222 807110

Geschäftsführer Oliver Woineck
Ust.ID.Nr. DE303690847
Handelsregister Amtsgericht Lemgo, HRB 8618

Bosquejo

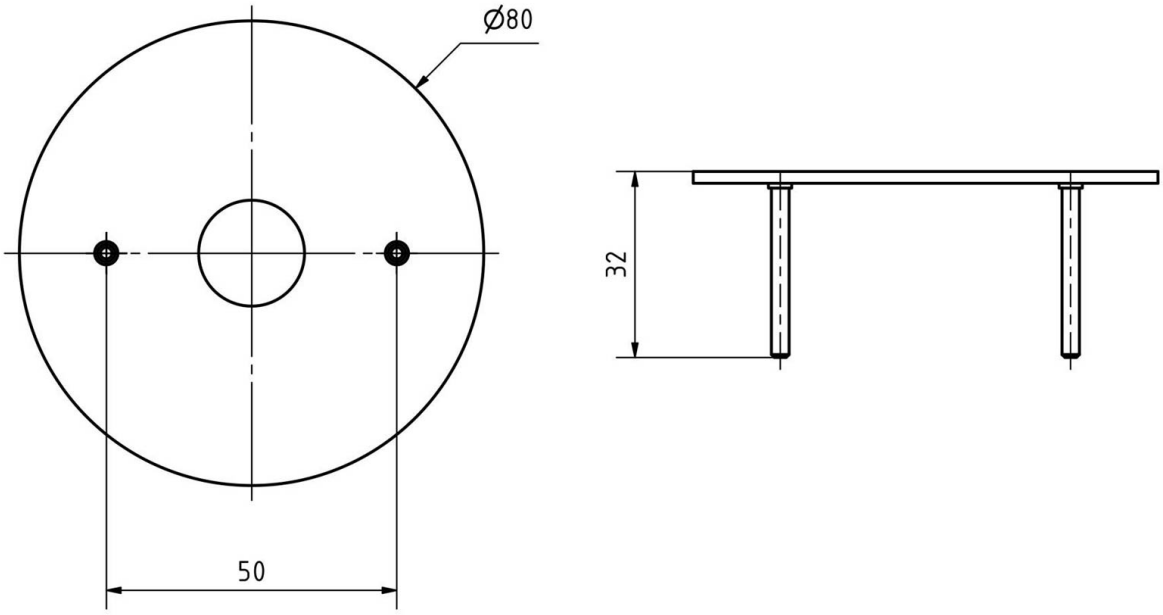

Briefkasten Manufaktur Lippe GmbH
Werler Straße 60
32105 Bad Salzuflen

www.briefkasten-manufaktur.de
info@briefkasten-manufaktur.de
Tel.: +49 5222 807110

Geschäftsführer Oliver Woineck
Ust.ID.Nr. DE303690847
Handelsregister Amtsgericht Lemgo, HRB 8618

Más imágenes

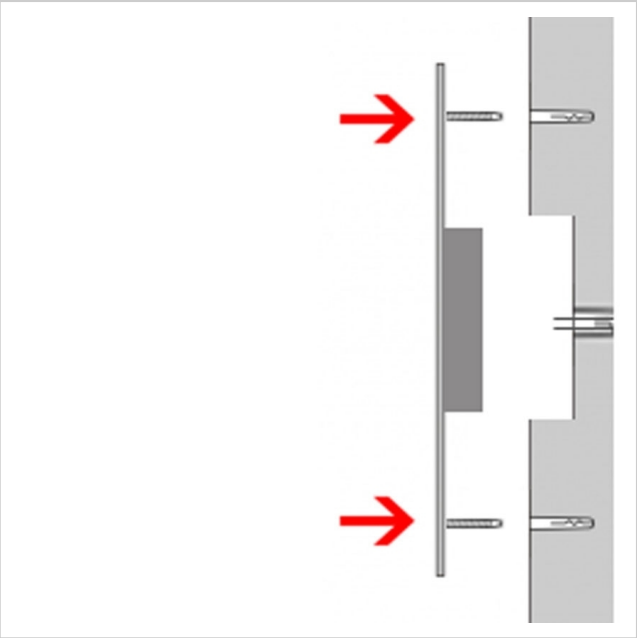

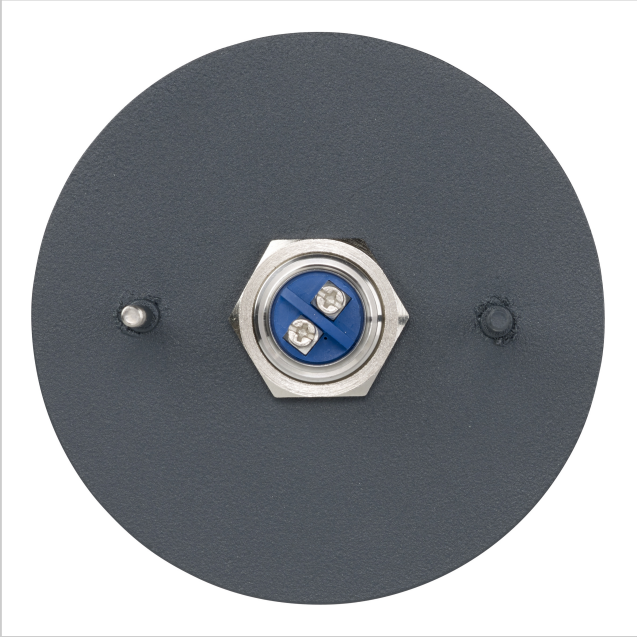

Briefkasten Manufaktur Lippe GmbH
Werler Straße 60
32105 Bad Salzuflen

www.briefkasten-manufaktur.de
info@briefkasten-manufaktur.de
Tel.: +49 5222 807110

Geschäftsführer Oliver Woineck
Ust.ID.Nr. DE303690847
Handelsregister Amtsgericht Lemgo, HRB 8618

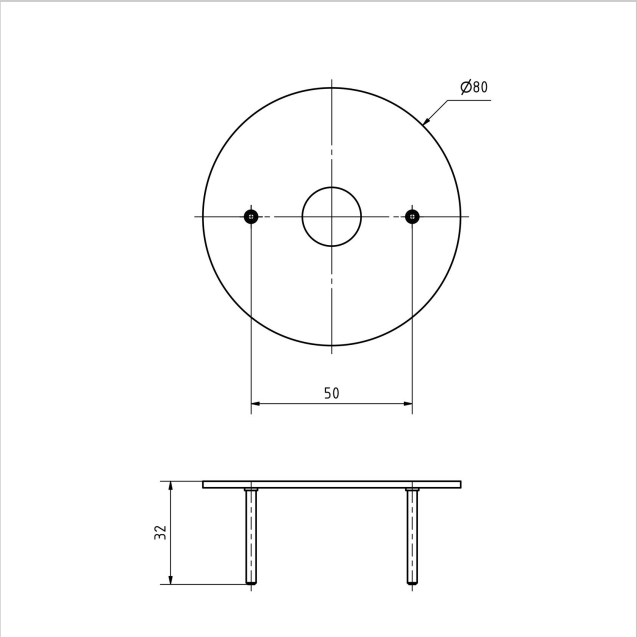

Briefkasten Manufaktur Lippe GmbH
Werler Straße 60
32105 Bad Salzuflen

www.briefkasten-manufaktur.de
info@briefkasten-manufaktur.de
Tel.: +49 5222 807110

Geschäftsführer Oliver Woineck
Ust.ID.Nr. DE303690847
Handelsregister Amtsgericht Lemgo, HRB 8618