Buzón BASIC 810 W para montaje lateral en pared - blanco tráfico RAL 9016 | RAL 9016 blanco tráfico estructura fina mate | Sin compartimento para periódicos | 150 mm de profundidad

Número de artículo 810-1-W-9016-150

Descripción del producto

Buzón BASIC 810 W para montaje lateral en pared - blanco tráfico RAL 9016

Este buzón combina la más alta calidad y un diseño moderno. El buzón está fabricado en acero galvanizado con recubrimiento de polvo en RAL 9016 blanco tráfico estructura fina, mate. La mano de obra de extrema calidad y el concepto bien pensado hacen de este buzón independiente nuestro éxito de ventas. Un borde de drenaje de lluvia para una protección óptima contra el agua, un labio de goma continuo para una inserción silenciosa y la placa de identificación intercambiable muy robusta caracterizan este buzón.

Gracias a su diseño, el montaje es muy sencillo.

El buzón está fabricado por Briefkasten Manufaktur. 100% Made in Germany, Bad Salzuflen.

- Buzón de acero galvanizado, con recubrimiento de polvo en RAL 9016 blanco tráfico estructura fina mate.
- Las puertas de extracción se pueden abrir de izquierda a derecha con borde de drenaje de lluvia para una protección óptima contra el agua.
- Tapa de introducción con junta de goma insonorizante para una introducción del correo muy silenciosa.
- Con placa de identificación intercambiable y 2 llaves.
- El buzón cumple la norma DIN EN 13724. Tamaño de inserción (3,5 cm x 32,5 cm) para DIN C4 apaisado, incluso las cartas grandes caben aquí sin arrugarse.
- Incl. cubierta contra la lluvia de acero inoxidable V2A 1.4301, con recubrimiento de polvo en RAL 9016 blanco tráfico estructura fina mate.
- Los montantes de montaje son de acero inoxidable V2A 1.4301 de 42,4 mm, pulido para atornillar a la pared de la casa.

Información importante:

El poste sólo está protegido contra la humedad y la suciedad cuando está completamente introducido y la tapa está cerrada. En determinadas condiciones climatológicas extremas, aún puede entrar agua (hasta 1ccm según DIN EN 13724). Esto no es motivo de reclamación.

Briefkasten Manufaktur Lippe GmbH
Werler Straße 60
32105 Bad Salzuflen

www.briefkasten-manufaktur.de
info@briefkasten-manufaktur.de
Tel.: +49 5222 807110

Geschäftsführer Oliver Woineck
Ust.ID.Nr. DE303690847
Handelsregister Amtsgericht Lemgo, HRB 8618

Características del producto

Material de base	Acero galvanizado, Acero inoxidable V2A 1.4301
Serie	BÁSICO
Etiquetado de nombres	Placa de identificación
Número de casa	Número de casa grabado con láser
Retirada de artículos	Parte delantera
Número de cajas	con 1 buzón
Caja individual por volumen	Grande > 16 litros
Tipo de montaje	Montaje en superficie
Superficie/color	RAL 9016 blanco tráfico

Dimensiones

Altura de la caja individual en mm	330,0
Anchura de la caja individual en mm	355,0
Volumen en litros	12,0 | 17,0
Altura de la ranura para letras en mm	35,0
Anchura de la ranura para letras en mm	325,0
Altura del sistema de buzón en mm	330,0
Anchura del sistema de buzón en mm	355,0
Profundidad en mm	100,0 | 150,0
Peso en kg	12

Briefkasten Manufaktur Lippe GmbH
Werler Straße 60
32105 Bad Salzuflen

www.briefkasten-manufaktur.de
info@briefkasten-manufaktur.de
Tel.: +49 5222 807110

Geschäftsführer Oliver Woineck
Ust.ID.Nr. DE303690847
Handelsregister Amtsgericht Lemgo, HRB 8618

Bosquejo

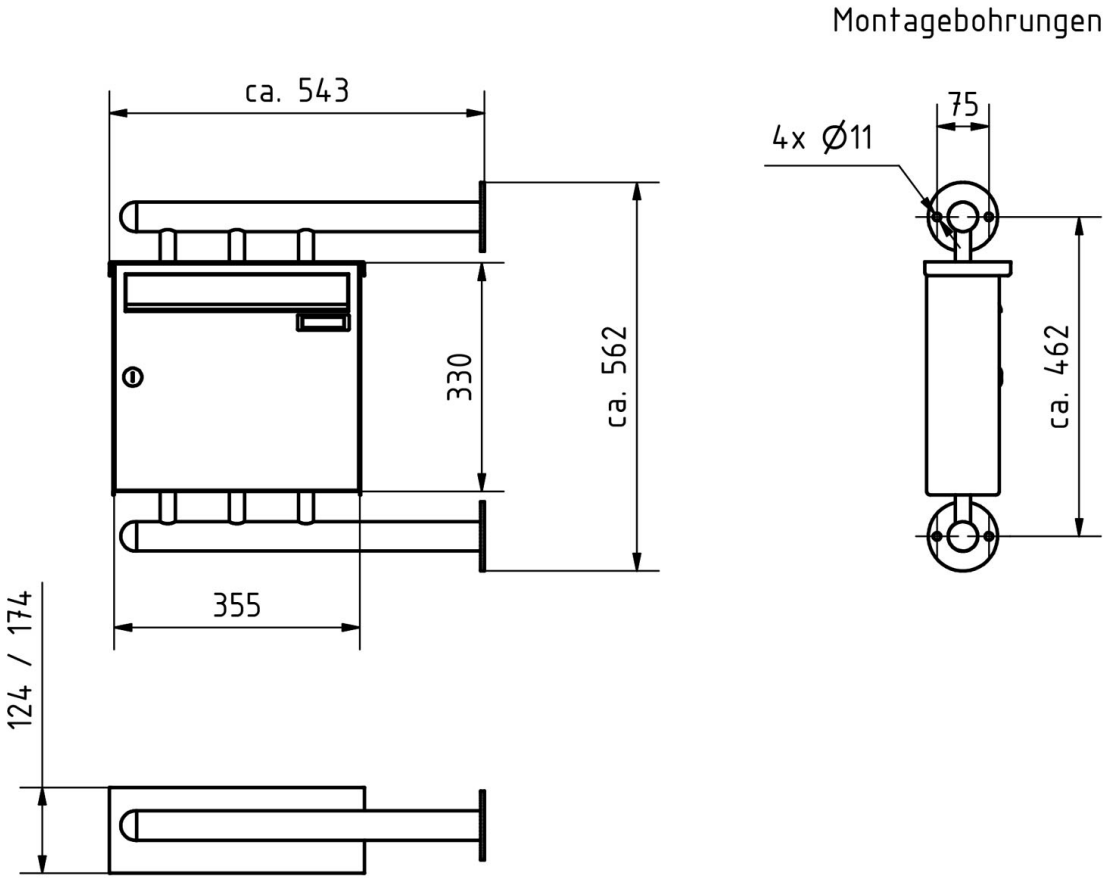

Briefkasten Manufaktur Lippe GmbH
Werler Straße 60
32105 Bad Salzuflen

www.briefkasten-manufaktur.de
info@briefkasten-manufaktur.de
Tel.: +49 5222 807110

Geschäftsführer Oliver Woineck
Ust.ID.Nr. DE303690847
Handelsregister Amtsgericht Lemgo, HRB 8618

Más imágenes

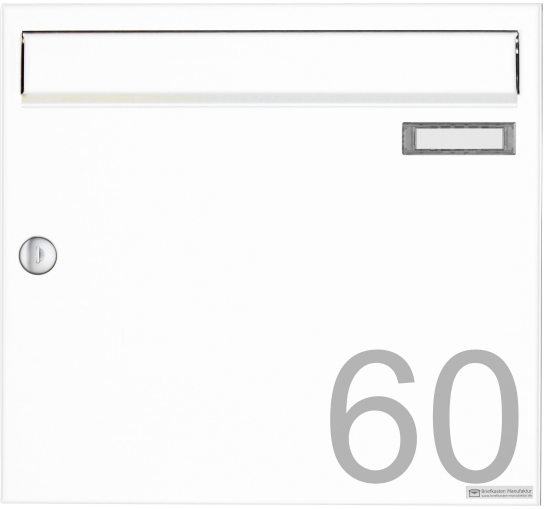

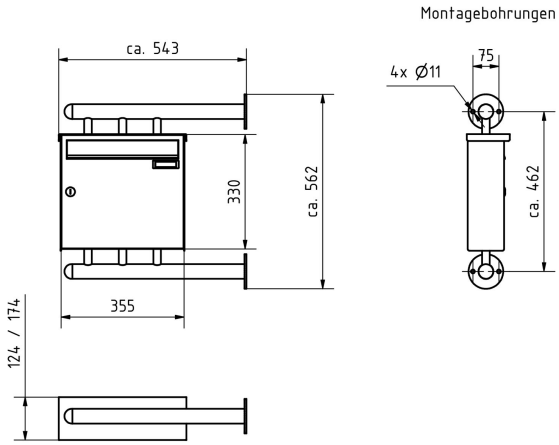

Briefkasten Manufaktur Lippe GmbH
Werler Straße 60
32105 Bad Salzuflen

www.briefkasten-manufaktur.de
info@briefkasten-manufaktur.de
Tel.: +49 5222 807110

Geschäftsführer Oliver Woineck
Ust.ID.Nr. DE303690847
Handelsregister Amtsgericht Lemgo, HRB 8618

Briefkasten Manufaktur Lippe GmbH
Werler Straße 60
32105 Bad Salzuflen

www.briefkasten-manufaktur.de
info@briefkasten-manufaktur.de
Tel.: +49 5222 807110

Geschäftsführer Oliver Woineck
Ust.ID.Nr. DE303690847
Handelsregister Amtsgericht Lemgo, HRB 8618