Pedestal de timbre de diseño - acero inoxidable pulido V2A con 2N Verso - 2N Solo preparado | sin | 2N Verso/Solo Preparado para 1 grupo | 160 cm | Acero inoxidable pulido

Número de artículo 870-VA-2N-1FACH-160

Descripción del producto

Columna de timbre de diseño - acero inoxidable V2A, pulido, preparado con 2N Verso - 2N Solo

Columna de timbre de alta calidad fabricada íntegramente en acero inoxidable V2A, pulido, de Briefkasten Manufaktur. Esta columna de timbre es adecuada para la integración de los modelos 2N IP VERSO, 2N IP SOLO y 2N LTE VERSO en diseño empotrado. El videoportero 2N puede integrarse perfectamente en el diseño empotrado y sustituirse en cualquier momento. Nuestros productos tienen una alta calidad, una funcionalidad fiable y una identidad única. Fabricado por Briefkasten Manufaktur.

- Pilar de campana de acero inoxidable V2A de 1,5 mm 1.4301, pulido grano 240.
- Fabricado por Briefkasten Manufaktur. Producción de calidad alemana "Made in Germany".
- La parte del discurso es de acero inoxidable de 2 mm V2A 1.4301, pulido. Dimensiones: ancho 190 mm x alto 640 mm x fondo 110 mm.
- Incluye 6 tapas roscadas de acero inoxidable V2A, pulidas, para que no se vean los tornillos de fijación del panel frontal. Véanse las imágenes.
- El pedestal totalmente soldado es de acero inoxidable V2A de 1,5 mm 1.4301, pulido. La altura de construcción es de 1,30 m o 1,60 m.
- El pedestal está equipado con una placa base VA. Ésta tiene un grosor de 10 mm y está rematada con una placa de cubierta. Véanse las imágenes.
- Es posible el paso invisible de cables a través del cuerpo.
- **La preparación está prevista para 1-3 módulos 2N. ¡SIN componentes del sistema 2N!**

Información importante

Protección contra el agua

Para conseguir una protecciÃ³n Ã³ptima contra el agua para su correo, el buzÃ³n o el sistema de buzones deberÃa estar situado bajo un toldo si es posible.

El correo sólo está protegido del agua si está completamente introducido en el buzón y la tapa está cerrada. El correo que no está completamente introducido permite que la humedad y la suciedad penetren en el buzón. Por lo tanto, es necesario prever buzones suficientemente dimensionados para las próximas necesidades. En determinadas condiciones meteorológicas extremas, aún puede entrar agua (hasta 1 cm3 según DIN EN 13724). Esto no es motivo de queja.

Características del producto

Serie	GRIMM
Funciones	Cámara, Puesto de interfonía
Caja de funciones preparada para el fabricante	2N
Tipo de montaje	Independiente
Material de base	Acero inoxidable V2A 1.4301
Superficie/color	Suelo

Dimensiones

Altura de la caja individual en mm	640,0
Anchura de la caja individual en mm	190,0
Altura total en mm	1300,0 | 1600,0
Anchura total en mm	220,0 (placa de pie 320,0)
Profundidad en mm	110,0 (placa de pie 210,0)
Peso en kg	40
Condiciones de entrega	Entrega montada

Bosquejo

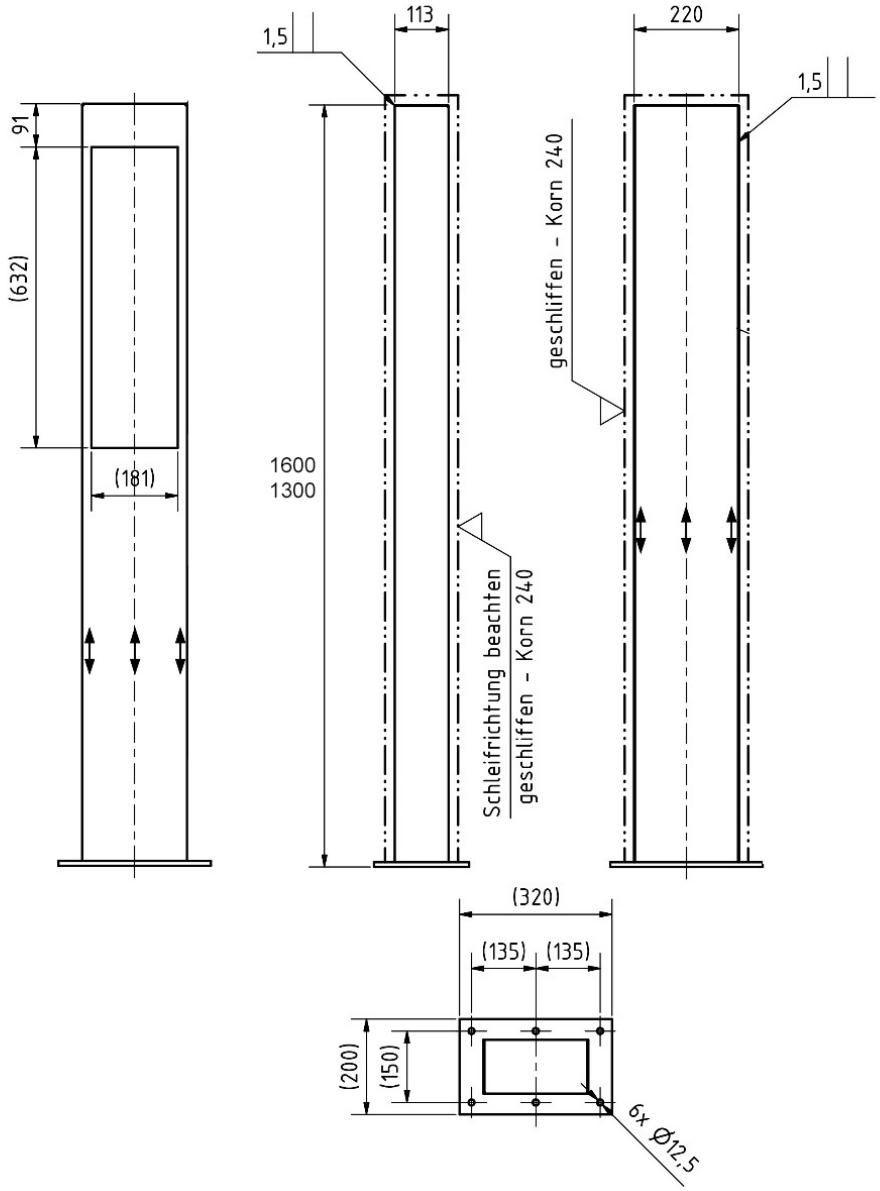

Briefkasten Manufaktur Lippe GmbH
Werler Straße 60
32105 Bad Salzuflen

www.briefkasten-manufaktur.de
info@briefkasten-manufaktur.de
Tel.: +49 5222 807110

Geschäftsführer Oliver Woineck
Ust.ID.Nr. DE303690847
Handelsregister Amtsgericht Lemgo, HRB 8618

Más imágenes

Briefkasten Manufaktur Lippe GmbH
Werler Straße 60
32105 Bad Salzuflen

www.briefkasten-manufaktur.de
info@briefkasten-manufaktur.de
Tel.: +49 5222 807110

Geschäftsführer Oliver Woineck
Ust.ID.Nr. DE303690847
Handelsregister Amtsgericht Lemgo, HRB 8618

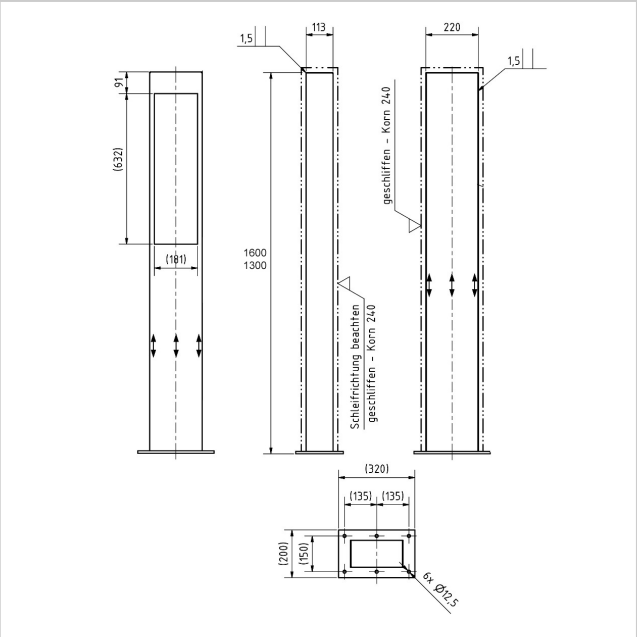

Briefkasten Manufaktur Lippe GmbH
Werler Straße 60
32105 Bad Salzuflen

www.briefkasten-manufaktur.de
info@briefkasten-manufaktur.de
Tel.: +49 5222 807110

Geschäftsführer Oliver Woineck
Ust.ID.Nr. DE303690847
Handelsregister Amtsgericht Lemgo, HRB 8618