Módulo de cámara Busch-Jaeger 180

Número de artículo 1246-83503

Descripción del producto

Módulo de cámara Busch-Jaeger 180

El módulo de cámara con ángulo de visión de 170° cubre casi toda la zona delante y al lado de la entrada. El ángulo de visión deseado puede ajustarse con el interruptor giratorio situado en la parte posterior del módulo. Además, el interruptor basculante de la parte posterior del dispositivo permite activar o desactivar la función "instantánea"/"vigilancia".

- **Amplía el módulo de audio integrado con funcionalidad de vídeo.**
- Cámara de vídeo con conmutación automática día/noche y LED infrarrojos para iluminar las tomas nocturnas.
- Calefacción incorporada para mantener el objetivo sin vaho.
- Ángulo de cobertura horizontal/vertical: 170°/135
- Rango de temperatura del dispositivo: -25 °C - 55 °C
- Dimensiones (Al x An x Pr): 62 mm x 98 mm

Dimensiones

Anchura en mm	98
Altura en mm	62
Profundidad en mm	30,0
Peso en kg	0,2

Briefkasten Manufaktur Lippe GmbH
Werler Straße 60
32105 Bad Salzuflen

www.briefkasten-manufaktur.de
info@briefkasten-manufaktur.de
Tel.: +49 5222 807110

Geschäftsführer Oliver Woineck
Ust.ID.Nr. DE303690847
Handelsregister Amtsgericht Lemgo, HRB 8618
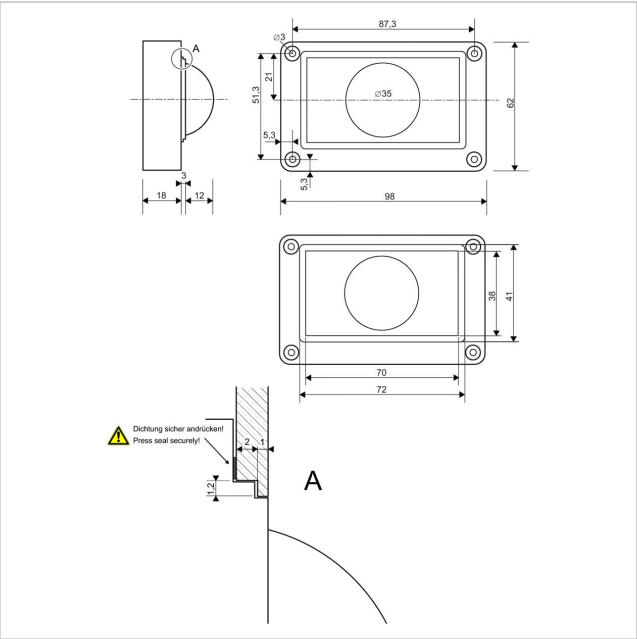
Más imágenes