Buzón empotrado de diseño GOETHE UP con compartimento para periódicos - RAL a elegir - caja de interfono para timbre - INDIVIDUAL | con compartimento para periódicos | Preparación individual

Número de artículo 215-UP-1-SP-ZF-IND

Descripción del producto

Buzón empotrado de diseño GOETHE UP con compartimento para periódicos - RAL a elegir - caja para timbre/interfono

Buzón empotrado de alta calidad con compartimento para periódicos y timbre/intercomunicador en diseño empotrado. El moderno buzón GOETHE es ideal para la zona de entrada sofisticada. El diseño lineal sin cerradura visible hace que este buzón tenga un aspecto especialmente elegante. La caja de timbre/interfono configurable individualmente está disponible con un botón de timbre empotrado, una placa de identificación o rotulación en combinación con la preparación de interfono deseada (altavoz integrado no incluido) y/o preparación de cámara.

Las dimensiones de la caja individual permiten una capacidad de aprox. 16 litros, la gran ranura de inserción garantiza que no se arrugue el correo incluso con sobres y revistas DIN C4 o tras varios días de ausencia. La innovadora cerradura de llave se oculta en el interior del buzón. Basta con introducir la llave en la abertura existente (sin necesidad de girarla) y la puerta se abre. Con la disposición de la cerradura, este buzón está diseñado de tal forma que la puerta de extracción impide que el correo caiga hacia usted. El borde de drenaje de agua garantiza que el correo del interior esté protegido de forma óptima de las inclemencias del tiempo. La trampilla de introducción está equipada con amortiguadores de eje de alta calidad, que garantizan un cierre silencioso y evitan los molestos traqueteos causados por la intemperie.

Los sistemas de buzones de la colección GOETHE se caracterizan por el uso consecuente de acero inoxidable. El resultado es una vida útil muy larga y sostenibilidad. El diseño ha sido desarrollado por nuestros propios ingenieros con vistas a una gran flexibilidad y modularidad, un montaje sencillo de las piezas de repuesto y un automontaje sin complicaciones. Las piezas de repuesto para todos los sistemas GOETHE están disponibles directamente en nuestra tienda.

Gracias a su diseño, el automontaje no presenta complicaciones.

Modelo de utilidad protegido según DPMA número de expediente DE: 20 2021 101 679.5

Briefkasten Manufaktur Lippe GmbH
Werler Straße 60
32105 Bad Salzuflen

www.briefkasten-manufaktur.de
info@briefkasten-manufaktur.de
Tel.: +49 5222 807110

Geschäftsführer Oliver Woineck
Ust.ID.Nr. DE303690847
Handelsregister Amtsgericht Lemgo, HRB 8618

- Buzón empotrado fabricado íntegramente en acero inoxidable.
- Producción de calidad - Fabricado en Alemania por Briefkasten Manufaktur Lippe.
- Buzón (BH 400x400mm) de acero inoxidable 1.4016 (acero inoxidable magnético antioxidante), con recubrimiento en polvo en el RAL de su elección.
- Innovadora cerradura de pulsador con 2 llaves.
- El correo se introduce y extrae por la parte delantera. Tapa de introducción con amortiguadores de eje de alta calidad para una introducción del correo muy silenciosa.
- El buzón cumple la norma DIN/EN 13724. Tamaño de inserción (3,5 cm x 36,0 cm) para C4 transversal, incluso las cartas grandes caben aquí sin arrugarse.
- La puerta de extracción se abre de arriba abajo. Así el correo no puede caer hacia usted.
- Etiquetado opcional del número de casa de aprox. 70-80 mm de altura.
- Compartimento para periódicos (BH 400x200mm) de acero inoxidable 1.4016 (acero inoxidable magnético), con recubrimiento en polvo en el RAL de su elección e inscripción "ZEITUNG" en acero inoxidable con láser (fuente ARIAL, si es nombre/número de casa, entonces la misma que la fuente de su elección).
- El compartimento para periódicos puede abrirse de abajo arriba.
- Caja funcional (BH 400x200mm) de acero inoxidable 1.4016 (acero inoxidable magnético antioxidante), con recubrimiento en polvo en el color RAL de su elección.
- Placa de características de acero inoxidable sustituible con inscripción láser, placa de características de plexiglás o inscripción directa iluminada.
- Pulsador de timbre de carrera corta de 8-12 V CC con iluminación LED del anillo (azul, blanco, rojo o verde). La iluminación del pulsador de timbre no puede alimentarse a través de la unidad de control. Debe conectarse a una fuente de alimentación adicional de 8-12 V CC.
- Opcionalmente, está disponible un pulsador luminoso de 8-12 V CC de corto recorrido con pictograma.
- Posibilidad de preparación (altavoz integrado no incluido) para sistema de intercomunicación.
- Opcionalmente con adaptador universal para todos los altavoces integrados disponibles en el mercado.
- Preparación opcional (cámara no incluida en el volumen de suministro) para una cámara.
- Protección óptima contra la lluvia gracias a los bordes de protección contra la lluvia.
- Marco de la cubierta de escayola de perfil angular de acero inoxidable de 25 x 58 mm, con recubrimiento de polvo en color RAL.

Información importante

Preparación de la cámara o de la estación de llamada

Recomendamos que la instalación eléctrica la realice siempre un electricista.

Ofrecemos la preparación de estaciones de intercomunicación de diversos fabricantes para nuestros buzones. La preparación no incluye ningún dispositivo final, sino sólo la provisión de soportes para tornillos, taladros y perforaciones. Esto significa que puede instalar su dispositivo final sin problemas.

Protección contra el agua

Para conseguir una protección óptima contra el agua para su correo, el buzón o el sistema de buzones debería estar situado bajo un toldo si es posible.

El correo sólo está protegido del agua si está completamente introducido en el buzón y la tapa está cerrada. El correo que no está completamente introducido permite la entrada de humedad y suciedad en el buzón. Este sistema está protegido contra la entrada de agua conforme a la norma DIN EN 13724. La entrada de agua no es motivo de reclamación.

Características del producto

Superficie/color	Negro intenso RAL 9005, Rojo púrpura RAL 3004, DB 703 mineral de hierro micáceo, RAL 7016 gris antracita, RAL de su elección (según tabla de colores), Aluminio gris RAL 9007, RAL 9016 blanco tráfico
Serie	IR A
Número de botones de timbre	1 pulsador
Funciones	Perchero, Interruptor de la luz, Cámara, Puesto de interfonía, Huella dactilar, Teclado
Caja de funciones preparada para el fabricante	GIRA, Busch Jaeger, Siedle, STR Electrónica, ELCOM, TCS, Ritto, ALGO, Telegärtner, Auerswald, Legrand Bticino, HHG, HIKVISION, PCS, Sésamo, ekey, Comelite, Schneider Intercom / COMMEND
Etiquetado de nombres	Etiquetado del nombre cortado con láser, Placa de identificación, Etiquetado de nombres como grabado láser, Letras del nombre iluminadas como cortadas con láser
Material de base	Acero inoxidable V2A 1.4301, Acero inoxidable 1.4016 (acero inoxidable magnético)
Número de casa	Número de casa grabado con láser
Retirada de artículos	Parte delantera
Número de cajas	con 1 buzón
Caja individual por volumen	Grande > 16 litros
Tipo de montaje	Montaje empotrado

Dimensiones

Altura de la caja individual en mm	BK 400,0 | ZF 200,0
Anchura de la caja individual en mm	400,0
Volumen en litros	BK 16,0 | ZF 8,0
Altura de la ranura para letras en mm	35,0
Anchura de la ranura para letras en mm	360,0
Altura del sistema de buzón en mm	Außenmaß 852,0 | Einbaumaß 805,0
Anchura del sistema de buzón en mm	Außenmaß 450,0 | Einbaumaß 403,0
Anchura total en mm	408,0
Profundidad en mm	100,0 | Einbaumaß 103,5
Peso en kg	17
Condiciones de entrega	Lieferung erfolgt montiert

Briefkasten Manufaktur Lippe GmbH
Werler Straße 60
32105 Bad Salzuflen

www.briefkasten-manufaktur.de
info@briefkasten-manufaktur.de
Tel.: +49 5222 807110

Geschäftsführer Oliver Woineck
Ust.ID.Nr. DE303690847
Handelsregister Amtsgericht Lemgo, HRB 8618

Bosquejo

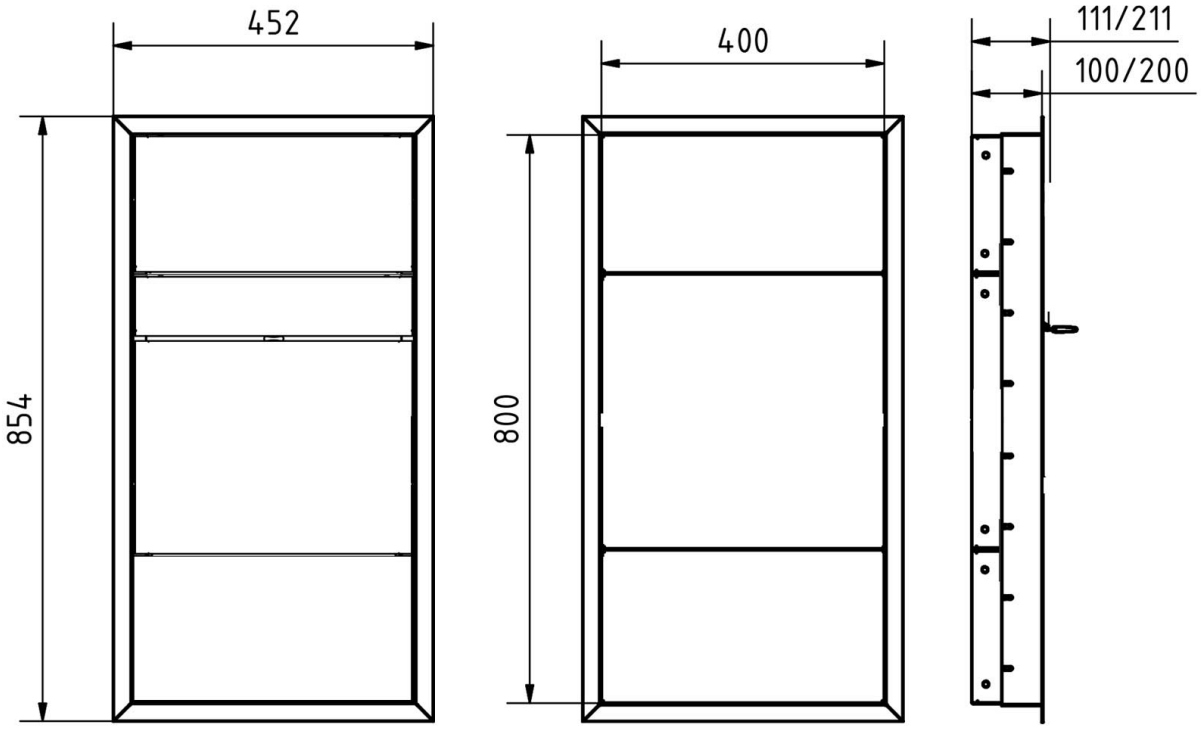

Más imágenes

Briefkasten Manufaktur Lippe GmbH
Werler Straße 60
32105 Bad Salzuflen

www.briefkasten-manufaktur.de
info@briefkasten-manufaktur.de
Tel.: +49 5222 807110

Geschäftsführer Oliver Woineck
Ust.ID.Nr. DE303690847
Handelsregister Amtsgericht Lemgo, HRB 8618

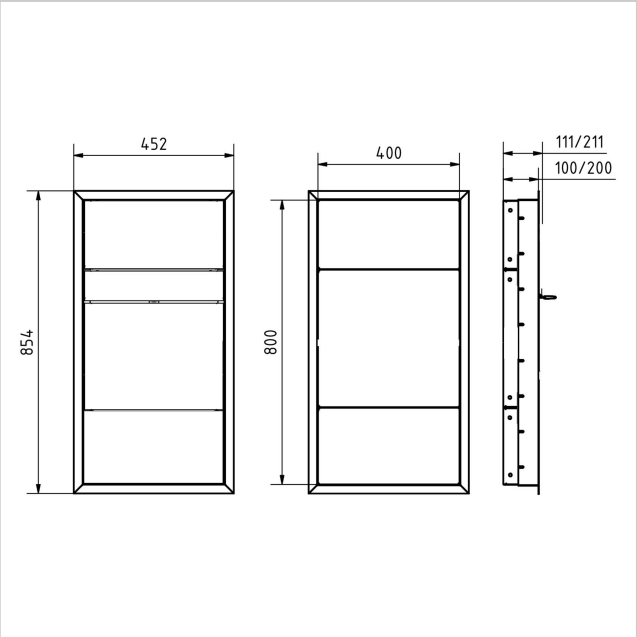

Briefkasten Manufaktur Lippe GmbH
Werler Straße 60
32105 Bad Salzuflen

www.briefkasten-manufaktur.de
info@briefkasten-manufaktur.de
Tel.: +49 5222 807110

Geschäftsführer Oliver Woineck
Ust.ID.Nr. DE303690847
Handelsregister Amtsgericht Lemgo, HRB 8618

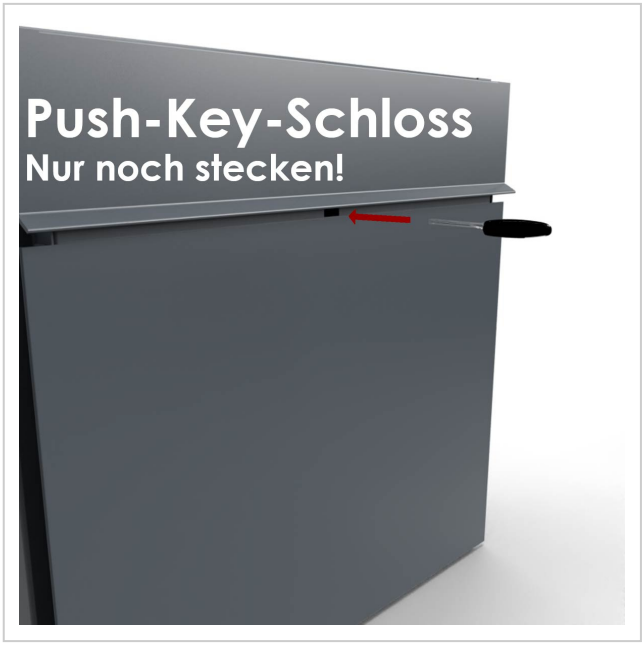
Push-Key-Schloss
Nur noch stecken!