Buzón de 1 poste Diseño BASIC Plus 381X ST-R con compartimento cerrado para periódicos - acero inoxidable pulido | 100 mm de profundidad | Acero inoxidable pulido | con 1 buzón

Número de artículo 381X-VA-1-ZFG-100

Descripción del producto

Buzón de 1 poste Design BASIC Plus 381X ST-R con compartimento cerrado para periódicos - acero inoxidable pulido

Buzón independiente de alta calidad de Briefkasten Manufaktur con compartimento cerrado para periódicos, accionado con un cierre basculante. Se puede introducir y extraer por la parte delantera.

El buzón está fabricado íntegramente en acero inoxidable V2A 1.4301, pulido en grano 240. El acabado de alta calidad y el concepto bien pensado hacen de este buzón independiente nuestro éxito de ventas. Un borde de drenaje de lluvia para una protección óptima contra el agua, un labio de goma continuo para una inserción silenciosa, la sólida placa de identificación intercambiable, un práctico soporte para postes y la cerradura muy robusta caracterizan este buzón independiente. El revestimiento lateral con cubierta contra la lluvia sobresaliente de acero inoxidable V2A ofrece una protección óptima contra la intemperie y garantiza una vida útil muy larga.

Los sistemas de buzones de la colección BASIC Plus se caracterizan por el uso consecuente de acero inoxidable V2A. El resultado es una larga vida útil y sostenibilidad. El diseño ha sido desarrollado por nuestros propios ingenieros con vistas a una gran flexibilidad y modularidad, un montaje sencillo de las piezas de repuesto y un automontaje sin complicaciones. Las piezas de repuesto están disponibles directamente para todos los sistemas BASIC Plus.

- Buzón independiente de acero inoxidable V2A 1.4301, pulido grano 240.
- El sistema está fabricado por Briefkasten Manufaktur. Producción de calidad alemana "Made in Germany".
- Compartimento para periódicos con puerta y cerradura de palanca de acero inoxidable V2A 1.4301, grano 240 pulido. Dimensiones: 355x165x100mm. Inscripción láser en color de contraste "ZEITUNG".
- El buzón cumple la norma DIN/EN 13724. Tamaño de inserción (3,5 cm x 32,5 cm) para C4 apaisado, las cartas grandes también caben aquí sin arrugarse.
- Solapa de inserción con junta de goma insonorizante para una inserción muy silenciosa del correo.
- La puerta se puede abrir de izquierda a derecha.
- Incl. 2 llaves con número de llave, placa de identificación intercambiable (tipo 2) debajo de la solapa y portapostes.
- Incl. revestimiento lateral + cubierta contra la lluvia de acero inoxidable V2A, con recubrimiento en polvo en color RAL.
- Los elementos del soporte son de acero inoxidable V2A 1.4301 de 42,4 mm, pulido para atornillar o fijar en hormigón.

Información importante:

El poste sólo está protegido de la humedad y la suciedad cuando está completamente introducido y la tapa está cerrada. En determinadas condiciones climatológicas extremas, aún puede entrar agua (hasta 1 cm³ según DIN EN 13724). Esto no es motivo de reclamación.

Briefkasten Manufaktur Lippe GmbH
Werler Straße 60
32105 Bad Salzuflen

www.briefkasten-manufaktur.de
info@briefkasten-manufaktur.de
Tel.: +49 5222 807110

Geschäftsführer Oliver Woineck
Ust.ID.Nr. DE303690847
Handelsregister Amtsgericht Lemgo, HRB 8618

Características del producto

Serie	BÁSICO
Funciones	Perchero
Caja individual por volumen	Normal > 10 litros
Etiquetado de nombres	Placa de identificación
Tipo de montaje	Independiente
Material de base	Acero inoxidable V2A 1.4301
Número de casa	Número de casa grabado con láser
Retirada de artículos	Parte delantera
Número de cajas	con 1 buzón
Superficie/color	Suelo

Dimensiones

Altura de la caja individual en mm	330,0
Anchura de la caja individual en mm	355,0
Volumen en litros	12
Altura de la ranura para letras en mm	35,0
Anchura de la ranura para letras en mm	325,0
Altura del sistema de buzón en mm	495,0
Anchura del sistema de buzón en mm	355,0
Altura total en mm	1200,0 | 1500,0
Anchura total en mm	535,0
Profundidad en mm	100,0 | 150,0
Peso en kg	15
Condiciones de entrega	Se suministra en bloques, elementos de soporte / buzón divididos

Briefkasten Manufaktur Lippe GmbH
Werler Straße 60
32105 Bad Salzuflen

www.briefkasten-manufaktur.de
info@briefkasten-manufaktur.de
Tel.: +49 5222 807110

Geschäftsführer Oliver Woineck
Ust.ID.Nr. DE303690847
Handelsregister Amtsgericht Lemgo, HRB 8618

Bosquejo

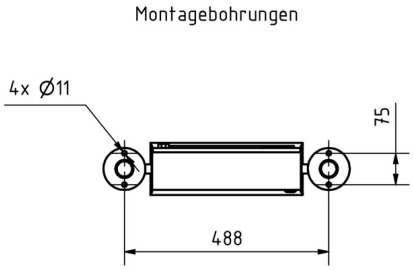

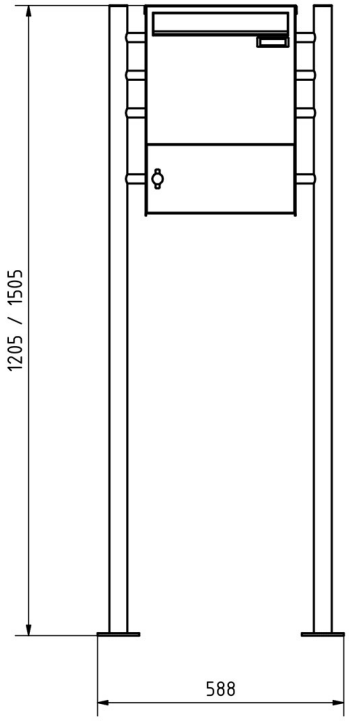

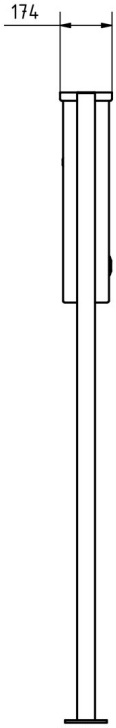

Briefkasten Manufaktur Lippe GmbH
Werler Straße 60
32105 Bad Salzuflen

www.briefkasten-manufaktur.de
info@briefkasten-manufaktur.de
Tel.: +49 5222 807110

Geschäftsführer Oliver Woineck
Ust.ID.Nr. DE303690847
Handelsregister Amtsgericht Lemgo, HRB 8618

Más imágenes

Briefkasten Manufaktur Lippe GmbH
Werler Straße 60
32105 Bad Salzuflen

www.briefkasten-manufaktur.de
info@briefkasten-manufaktur.de
Tel.: +49 5222 807110

Geschäftsführer Oliver Woineck
Ust.ID.Nr. DE303690847
Handelsregister Amtsgericht Lemgo, HRB 8618

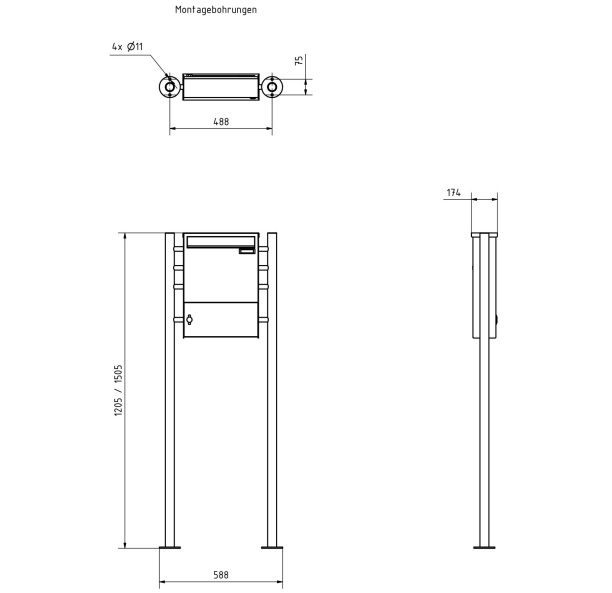

Briefkasten Manufaktur Lippe GmbH
Werler Straße 60
32105 Bad Salzuflen

www.briefkasten-manufaktur.de
info@briefkasten-manufaktur.de
Tel.: +49 5222 807110

Geschäftsführer Oliver Woineck
Ust.ID.Nr. DE303690847
Handelsregister Amtsgericht Lemgo, HRB 8618

Briefkasten Manufaktur Lippe GmbH
Werler Straße 60
32105 Bad Salzuflen

www.briefkasten-manufaktur.de
info@briefkasten-manufaktur.de
Tel.: +49 5222 807110

Geschäftsführer Oliver Woineck
Ust.ID.Nr. DE303690847
Handelsregister Amtsgericht Lemgo, HRB 8618