# Diseño de buzón de 3 postes BASIC 385 ST-R con caja de timbre - gris antracita RAL 7016 | RAL 7016 gris antracita estructura fina mate | Por encima de | con 3 buzones

**Número de artículo** 385-7016-3-SP

## Descripción del producto

### Buzón de 3 postes diseño BASIC 385-7016-SP con timbre e intercomunicador - Buzones horizontales - Gris antracita RAL 7016

Moderno buzón independiente para 3 partes fabricado en Alemania por Briefkasten Manufaktur.

Los buzones son de acero galvanizado, con recubrimiento de polvo en color gris antracita RAL 7016, los elementos de soporte son de acero inoxidable V2A resistente a la intemperie, pulido. El acabado de muy alta calidad y el concepto bien pensado hacen de este sistema de buzones nuestro éxito de ventas. Un borde de drenaje para la lluvia para una protección óptima contra el agua, una tapa con labio de goma, la sólida placa de identificación intercambiable y la robusta cerradura caracterizan este buzón independiente. Este buzón es fácil de limpiar y robusto.

Gracias a su diseño, el automontaje es sencillo.

- **Buzón de 3 postes de acero galvanizado, con recubrimiento de polvo en color gris antracita RAL 7016**
- El sistema está fabricado por Briefkasten Manufaktur. Producción de calidad alemana "Made in Germany".
- Los buzones cumplen la norma DIN/EN 13724. Tamaño de inserción (3,5 cm x 26,5 cm) para C4 alto, las cartas grandes también caben aquí sin arrugarse.
- Solapas de inserción con labio de goma insonorizante para una inserción del correo muy silenciosa.
- Las puertas pueden abrirse de izquierda a derecha.
- Incl. 2 llaves con número de llave y placa de identificación intercambiable bajo la tapa para cada buzón.
- Con revestimiento lateral ajustado y cubierta contra la lluvia en diseño macizo.
- Los elementos de soporte son de acero inoxidable 1.4301 V2A de 60,0 mm, pulido para atornillar o fijar en hormigón.
- **Pieza de timbre de intercomunicación de acero galvanizado, con recubrimiento de polvo en color gris antracita RAL 7016.**
- Perforación de voz con adaptador universal. (Sistema de intercomunicación/altavoz integrado no incluido en el volumen de suministro).
- El adaptador universal es apto para todos los altavoces empotrables del mercado (Siedle, Ritto, TCS, Busch-Jäger, Gira, Legrand Bticino, ELCOM, Auerswald, Comelit y muchos más).
- Pulsador de timbre redondo de acero inoxidable tipo 4, máx. 250 V CA, 5 A.
- Antivandálico - La placa de características es resistente a la indentación y a los golpes, el plástico es ignífugo.
- Acceso para cables: Ø 10,4 mm (en el lado derecho). Paso de cables invisible a través del elemento de soporte.

**Información importante:**

El poste sólo está protegido de la humedad y la suciedad cuando está completamente introducido y la tapa está cerrada. En determinadas condiciones climatológicas extremas, aún puede entrar agua (hasta 1ccm según DIN EN 13724). Esto no es motivo de reclamación.

Briefkasten Manufaktur Lippe GmbH
Werler Straße 60
32105 Bad Salzuflen

www.briefkasten-manufaktur.de
info@briefkasten-manufaktur.de
Tel.: +49 5222 807110

Geschäftsführer Oliver Woineck
Ust.ID.Nr. DE303690847
Handelsregister Amtsgericht Lemgo, HRB 8618

## Características del producto

| | |
|---|---|
| **Material de base** | Acero galvanizado, Acero inoxidable V2A 1.4301 |
| **Serie** | BÁSICO |
| **Número de botones de timbre** | 3 botones |
| **Funciones** | Interruptor de la luz, Puesto de interfonía |
| **Caja de funciones preparada para el fabricante** | GIRA, Busch Jaeger, Siedle, STR Electrónica, ELCOM, TCS, Ritto, ALGO, Telegärtner, Auerswald, Legrand Bticino, Comelite |
| **Caja individual por volumen** | Normal > 10 litros |
| **Etiquetado de nombres** | Placa de identificación |
| **Tipo de montaje** | Independiente |
| **Superficie/color** | RAL 7016 gris antracita |
| **Retirada de artículos** | Parte delantera |
| **Número de cajas** | con 3 buzones |

## Dimensiones

| | |
|---|---|
| **Altura de la caja individual en mm** | 110,0 |
| **Anchura de la caja individual en mm** | 300,0 |
| **Volumen en litros** | 12 |
| **Altura de la ranura para letras en mm** | 35,0 |
| **Anchura de la ranura para letras en mm** | 265,0 |
| **Altura del sistema de buzón en mm** | 440,0 |
| **Anchura del sistema de buzón en mm** | 300,0 |
| **Altura total en mm** | 1200,0 \| 1500,0 \| 1700,0 |
| **Anchura total en mm** | 465,0 |
| **Profundidad en mm** | 435,0 |
| **Peso en kg** | 26 |
| **Condiciones de entrega** | Se suministra en bloques, elementos de soporte / buzón divididos |

Briefkasten Manufaktur Lippe GmbH
Werler Straße 60
32105 Bad Salzuflen

www.briefkasten-manufaktur.de
info@briefkasten-manufaktur.de
Tel.: +49 5222 807110

Geschäftsführer Oliver Woineck
Ust.ID.Nr. DE303690847
Handelsregister Amtsgericht Lemgo, HRB 8618

## Bosquejo

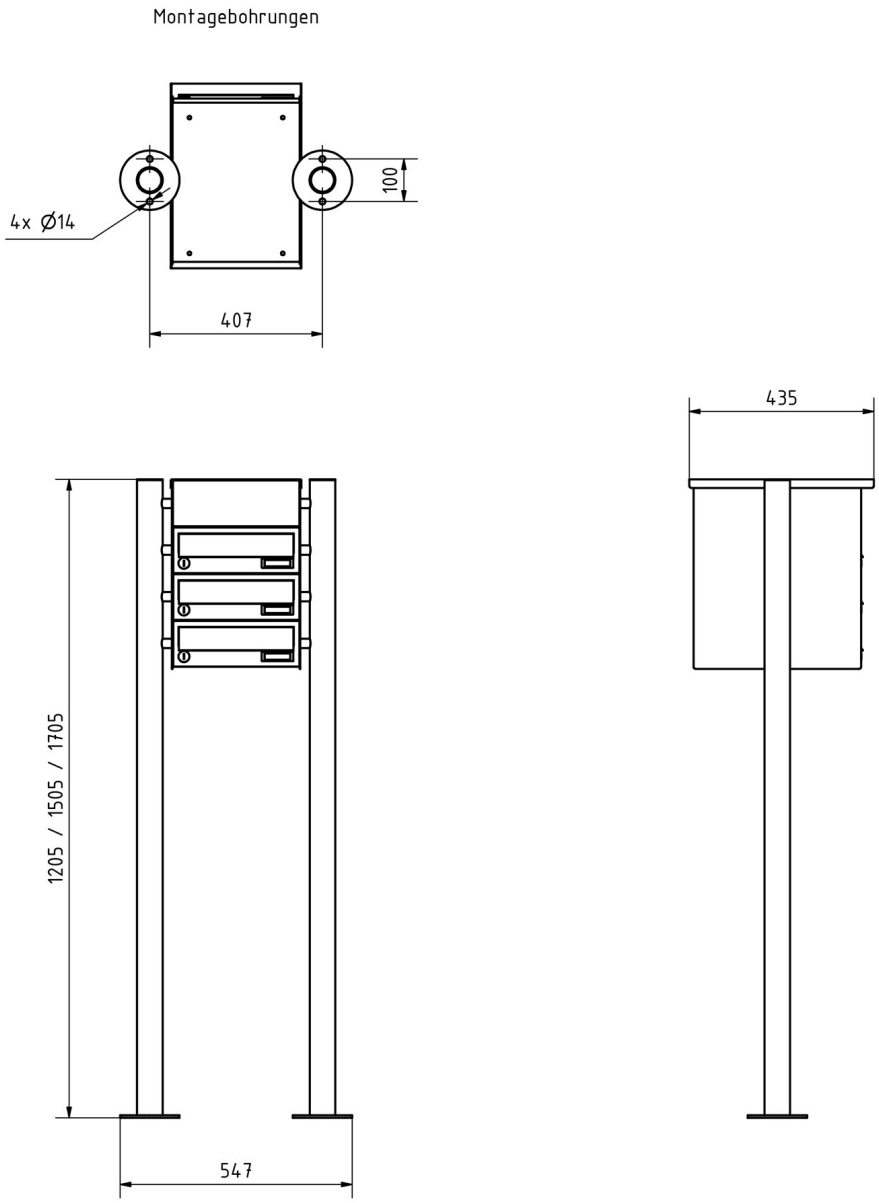


Briefkasten Manufaktur Lippe GmbH
Werler Straße 60
32105 Bad Salzuflen

www.briefkasten-manufaktur.de
info@briefkasten-manufaktur.de
Tel.: +49 5222 807110

Geschäftsführer Oliver Woineck
Ust.ID.Nr. DE303690847
Handelsregister Amtsgericht Lemgo, HRB 8618

# Más imágenes

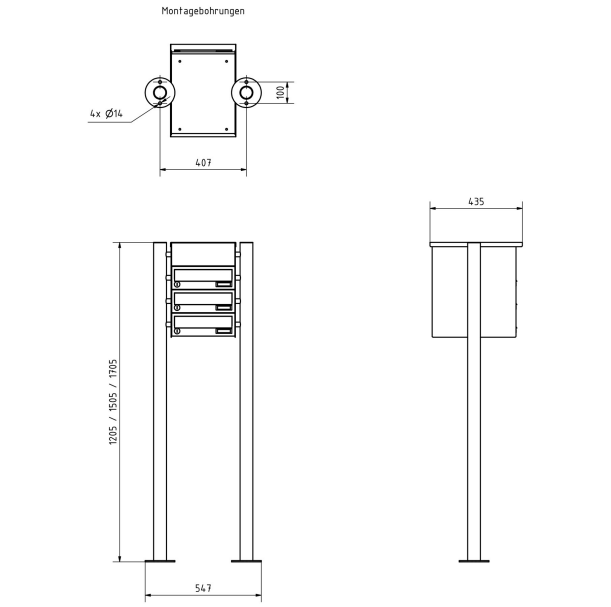

Briefkasten Manufaktur Lippe GmbH
Werler Straße 60
32105 Bad Salzuflen

www.briefkasten-manufaktur.de
info@briefkasten-manufaktur.de
Tel.: +49 5222 807110

Geschäftsführer Oliver Woineck
Ust.ID.Nr. DE303690847
Handelsregister Amtsgericht Lemgo, HRB 8618