Placa de identificación empotrable para buzón GOETHE - 2 piezas - placa de soporte + placa de identificación | Acero inoxidable pulido

Número de artículo 789-E-2T-215-VA

Descripción del producto

Placa de identificación enrasada para buzón GOETHE - 2 piezas - placa de soporte + placa de identificación opcionalmente con inscripción láser

Esta placa de identificación se puede sustituir por la placa de identificación de plástico para buzones GOETHE. El aspecto empotrado hace que el buzón parezca mucho más elegante y moderno con esta placa identificativa. La placa de identificación está fabricada en acero inoxidable V2A 1.4301 y puede recubrirse con pintura en polvo. La placa de identificación consta de 2 partes, una placa de soporte y la placa de identificación para atornillar. Esto garantiza que la placa de características pueda sustituirse fácilmente cuando cambie el inquilino.

- Placa de características de acero inoxidable V2A 1.4301 de 2 mm, pulida o con recubrimiento de polvo.
- Consta de placa portadora y placa de identificación. La placa portadora y la placa de identificación se atornillan entre sí. Puede cambiarse en cualquier momento.
- Opcionalmente con rotulación láser. El tamaño de la rotulación se adapta al espacio disponible y al número de caracteres.

Características del producto

Material de base	Acero inoxidable V2A 1.4301
Etiquetado de nombres	Etiquetado de nombres como grabado láser
Superficie/color	Suelo

Dimensiones

Anchura en mm	70
Altura en mm	18
Profundidad en mm	1,0

Briefkasten Manufaktur Lippe GmbH
Werler Straße 60
32105 Bad Salzuflen

www.briefkasten-manufaktur.de
info@briefkasten-manufaktur.de
Tel.: +49 5222 807110

Geschäftsführer Oliver Woineck
Ust.ID.Nr. DE303690847
Handelsregister Amtsgericht Lemgo, HRB 8618

Bosquejo

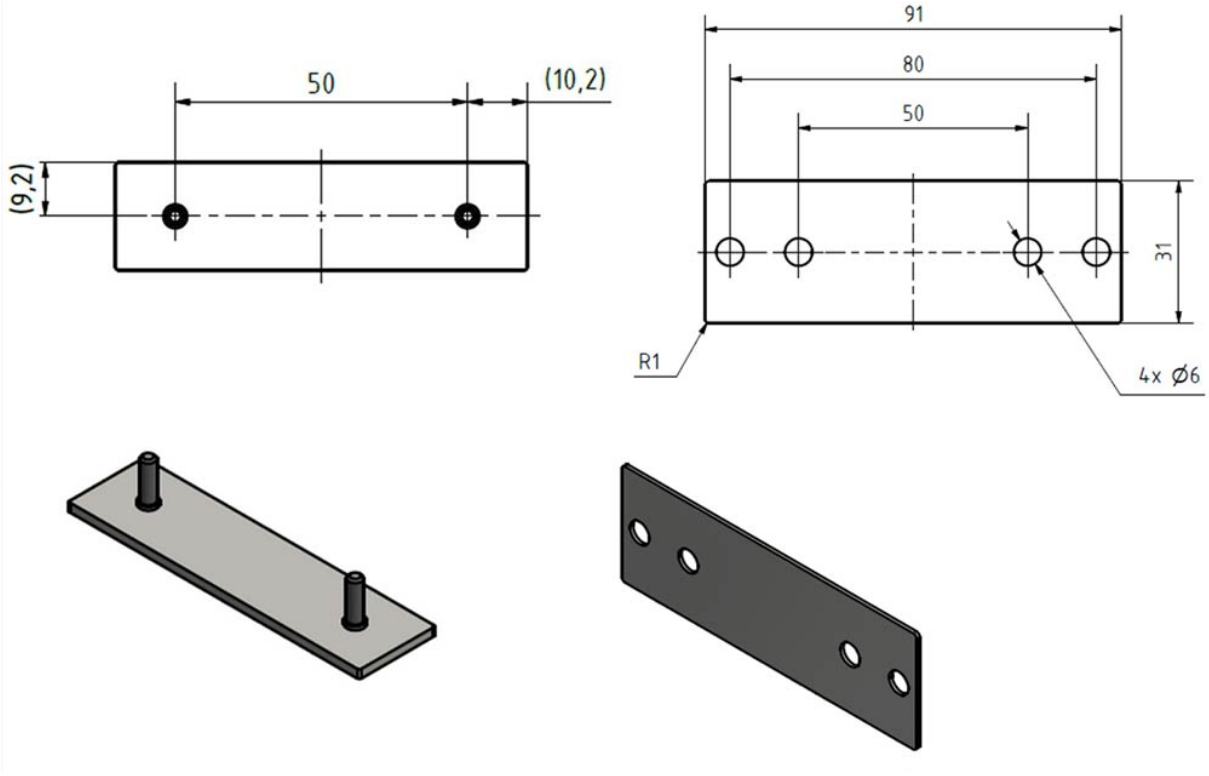

Briefkasten Manufaktur Lippe GmbH
Werler Straße 60
32105 Bad Salzuflen

www.briefkasten-manufaktur.de
info@briefkasten-manufaktur.de
Tel.: +49 5222 807110

Geschäftsführer Oliver Woineck
Ust.ID.Nr. DE303690847
Handelsregister Amtsgericht Lemgo, HRB 8618
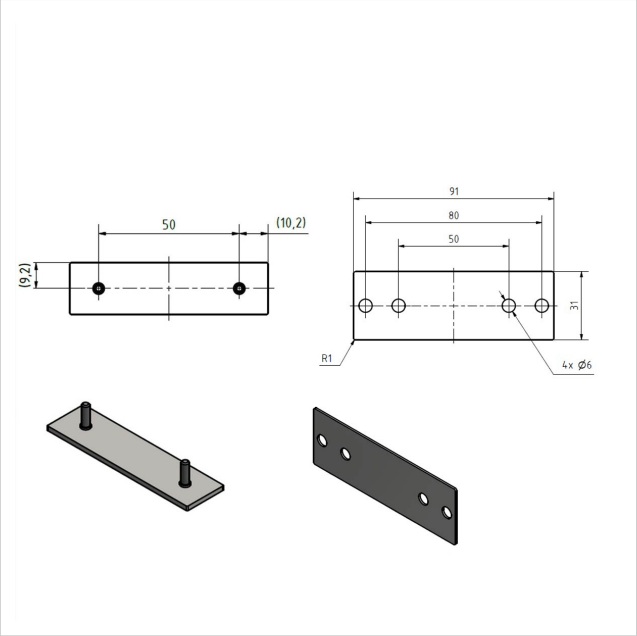
Más imágenes