Buzón de acero inoxidable de 3 postes BASIC Plus 385 XP SP con caja de timbre - RAL a elegir | ? Color a elegir | Por encima de | con 3 buzones

Número de artículo 385XP-3-SP

Descripción del producto

Buzón de acero inoxidable de 3 postes diseño BASIC Plus 385 XP SP con caja de timbre - RAL a elegir

Moderno buzón independiente para 3 partes fabricado en Alemania por Briefkasten Manufaktur.

Los buzones son de acero inoxidable V2A, con recubrimiento de polvo en color RAL, los elementos de soporte son de perfil de aluminio anodizado, con recubrimiento de polvo en color RAL y son de fabricación sólida y al mismo tiempo muy elegantes. Un revestimiento lateral ajustado con tejadillo de protección contra la lluvia y los canales de drenaje de lluvia para una protección óptima contra el agua, una tapa de introducción con labio de goma, la sólida placa de identificación intercambiable y la robusta cerradura caracterizan este buzón independiente. Este buzón es fácil de limpiar y robusto.

Los sistemas de buzones de la colección BASIC Plus se caracterizan por el uso consecuente de acero inoxidable V2A y aluminio. El resultado es una larga vida útil y sostenibilidad. El diseño ha sido desarrollado por nuestros propios ingenieros con vistas a una gran flexibilidad y modularidad, un montaje sencillo de las piezas de repuesto y un automontaje sin complicaciones. Las piezas de repuesto están disponibles directamente para todos los sistemas BASIC Plus.

- **Buzón de 3 postes completamente revestido de polvo en RAL 7016 gris antracita estructura fina mate**
- El sistema es fabricado por Briefkasten Manufaktur. Producción de calidad alemana "Made in Germany".
- Los buzones de acero inoxidable V2A, con recubrimiento de polvo en color RAL cumplen la norma DIN/EN 13724. Tamaño de inserción (3,5 cm x 26,5 cm) para C4 alto, incluso las cartas grandes caben aquí sin arrugarse.
- Solapas de inserción con reborde de goma insonorizante para una inserción muy silenciosa del correo.
- Las puertas pueden abrirse de izquierda a derecha.
- Incl. 2 llaves con número de llave y placa de identificación intercambiable debajo de la solapa para cada buzón.
- Incl. revestimiento lateral hermético + cubierta contra la lluvia de acero inoxidable V2A, con recubrimiento en polvo en color RAL.
- **Caja de función de timbre de acero inoxidable V2A, con recubrimiento de polvo en color RAL.**
- Perforación de interfono con adaptador universal. (Sistema de intercomunicación/altavoz integrado no incluido en el volumen de suministro).
- El adaptador universal es apto para todos los altavoces empotrables habituales en el mercado (Siedle, Ritto, TCS, Busch-Jäger, Gira, Legrand Bticino, ELCOM, Auerswald, Comelit y muchos más).
- Pulsador de timbre redondo de acero inoxidable tipo 4, máx. 250 V CA, 5 A.
- Antivandalismo - La placa de características es a prueba de indentaciones y resistente a los golpes, el plástico es ignífugo.
- Los elementos del soporte consisten en un perfil de aluminio, con recubrimiento de polvo en color RAL, para atornillar o fijar en hormigón.

Información importante

Preparación de la cámara o el interfono

Briefkasten Manufaktur Lippe GmbH
Werler Straße 60
32105 Bad Salzuflen

www.briefkasten-manufaktur.de
info@briefkasten-manufaktur.de
Tel.: +49 5222 807110

Geschäftsführer Oliver Woineck
Ust.ID.Nr. DE303690847
Handelsregister Amtsgericht Lemgo, HRB 8618

Los sistemas de intercomunicación deben ser conectados por un electricista. Póngase en contacto con su electricista de confianza para la planificación, el montaje y la instalación.

Protección contra el agua

El correo sólo está protegido contra la humedad y la suciedad cuando está completamente introducido y la tapa está cerrada. En determinadas condiciones climatológicas extremas, aún puede entrar agua (hasta 1ccm según DIN EN 13724). Esto no es motivo de reclamación.

Características del producto

Superficie/color	Negro intenso RAL 9005, Rojo púrpura RAL 3004, DB 703 mineral de hierro micáceo, RAL 7016 gris antracita, RAL de su elección (según tabla de colores), Aluminio gris RAL 9007, RAL 9016 blanco tráfico
Serie	BÁSICO
Número de botones de timbre	3 botones
Funciones	Interruptor de la luz, Puesto de interfonía
Caja de funciones preparada para el fabricante	GIRA, Busch Jaeger, Siedle, STR Electrónica, ELCOM, TCS, Ritto, ALGO, Telegärtner, Auerswald, Legrand Bticino, Comelite
Caja individual por volumen	Normal > 10 litros
Etiquetado de nombres	Placa de identificación
Material de base	Aluminio AlMg3 W19, Acero inoxidable V2A 1.4301
Tipo de montaje	Independiente
Retirada de artículos	Parte delantera
Número de cajas	con 3 buzones

Dimensiones

Altura de la caja individual en mm	110,0
Anchura de la caja individual en mm	300,0
Volumen en litros	12
Altura de la ranura para letras en mm	35,0
Anchura de la ranura para letras en mm	265,0
Altura del sistema de buzón en mm	440,0
Anchura del sistema de buzón en mm	300,0
Altura total en mm	1200,0 | 1600,0
Anchura total en mm	400,0
Profundidad en mm	435,0
Peso en kg	28
Condiciones de entrega	Se suministra en bloques, elementos de soporte / buzón divididos

Bosquejo

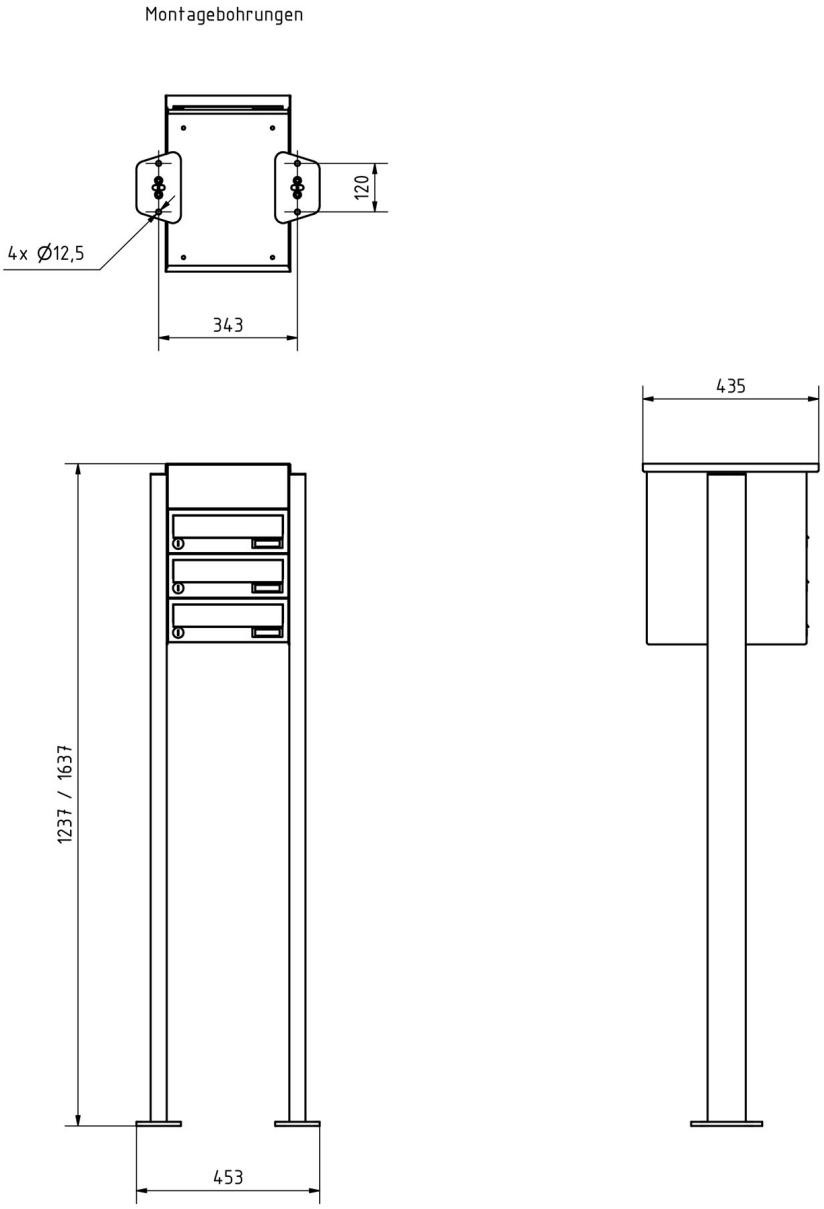

Briefkasten Manufaktur Lippe GmbH
Werler Straße 60
32105 Bad Salzuflen

www.briefkasten-manufaktur.de
info@briefkasten-manufaktur.de
Tel.: +49 5222 807110

Geschäftsführer Oliver Woineck
Ust.ID.Nr. DE303690847
Handelsregister Amtsgericht Lemgo, HRB 8618

Más imágenes

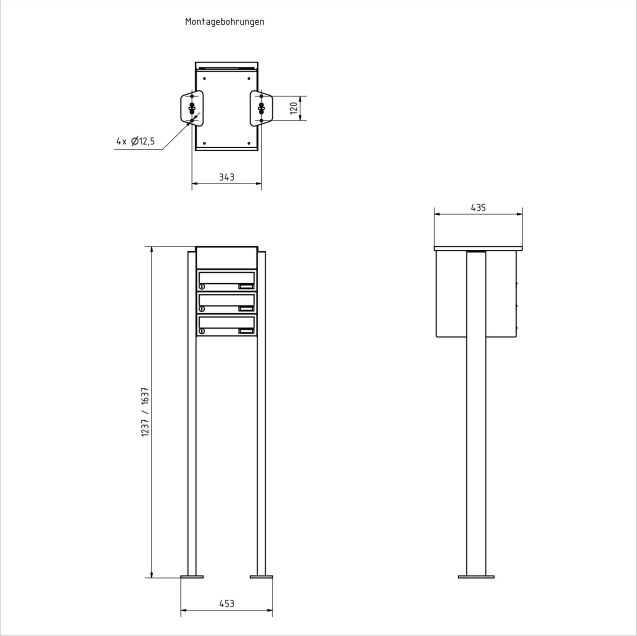

Briefkasten Manufaktur Lippe GmbH
Werler Straße 60
32105 Bad Salzuflen

www.briefkasten-manufaktur.de
info@briefkasten-manufaktur.de
Tel.: +49 5222 807110

Geschäftsführer Oliver Woineck
Ust.ID.Nr. DE303690847
Handelsregister Amtsgericht Lemgo, HRB 8618

Briefkasten Manufaktur Lippe GmbH
Werler Straße 60
32105 Bad Salzuflen

www.briefkasten-manufaktur.de
info@briefkasten-manufaktur.de
Tel.: +49 5222 807110

Geschäftsführer Oliver Woineck
Ust.ID.Nr. DE303690847
Handelsregister Amtsgericht Lemgo, HRB 8618

Briefkasten Manufaktur Lippe GmbH
Werler Straße 60
32105 Bad Salzuflen

www.briefkasten-manufaktur.de
info@briefkasten-manufaktur.de
Tel.: +49 5222 807110

Geschäftsführer Oliver Woineck
Ust.ID.Nr. DE303690847
Handelsregister Amtsgericht Lemgo, HRB 8618