# Buzón de diseño para montaje en superficie GRIMM - Color a elegir - Sistema GIRA 106 - 3 ganchos preparados | Sistema Gira 106 preparado | ? Color a elegir | Por encima de | Montaje en superficie

**Número de artículo** 562-AP-SPO-1-SF-GI106V

## Descripción del producto

## Buzón de diseño GRIMM® - Una obra maestra de la fabricación de buzones

El buzón de diseño para montaje en superficie GRIMM combina un diseño moderno con un acabado de primera clase: ideal para propietarios de edificios y arquitectos exigentes que buscan una solución elegante para integrar el Gira System 106. Fabricado en acero inoxidable de alta calidad y completamente "Made in Germany" por el fabricante de buzones Lippe, este modelo es sinónimo de durabilidad, funcionalidad y un aspecto elegante. El panel frontal con recubrimiento en polvo de acero inoxidable V2A de 2 mm (1.4301) en el color de su elección impresiona por su aspecto intemporal y su alta resistencia a la corrosión. El diseño empotrado permite la integración perfecta de hasta tres módulos de sistema GIRA 106 (no incluidos en el volumen de suministro) mediante un sofisticado sistema de montaje. Para el montaje de los componentes Gira se necesita la carcasa de superficie opcional (5503910).

El buzón GRIMM® no sólo destaca visualmente, sino que también está a la vanguardia en cuanto a funcionalidad y calidad. Gracias a la innovadora cerradura de pulsador, el buzón puede manejarse fácil y cómodamente con una sola mano. Abra la puerta con una pulsación y ciérrela sin utilizar la llave. La cerradura está óptimamente protegida de la intemperie. El buzón también ofrece un sistema de extracción inteligente: la puerta se abre de arriba abajo, lo que garantiza que el correo permanezca seguro en el buzón y no pueda caer hacia usted. El correo también se introduce cómodamente por delante, con amortiguadores de eje de alta calidad que garantizan un cierre suave de la tapa. La GRIMM es especialmente exclusiva gracias a su sistema de doble buzón: primero se instala el cuerpo montado en superficie de acero inoxidable con recubrimiento en polvo V2A (##########), mientras que la tapa puede insertarse una vez finalizados los trabajos de instalación. La cubierta desplazada también ofrece una protección óptima contra la lluvia y otras influencias ambientales.

Gracias a la norma DIN/EN 13724, el GRIMM es ideal para cartas grandes en formato C4, que pueden insertarse sin arrugarse. El buzón GRIMM® impresiona por su calidad duradera, su diseño atemporal y su sofisticada funcionalidad.

Briefkasten Manufaktur Lippe GmbH
Werler Straße 60
32105 Bad Salzuflen

www.briefkasten-manufaktur.de
info@briefkasten-manufaktur.de
Tel.: +49 5222 807110

Geschäftsführer Oliver Woineck
Ust.ID.Nr. DE303690847
Handelsregister Amtsgericht Lemgo, HRB 8618

- Buzón de alta calidad fabricado íntegramente en acero inoxidable para montaje en superficie.
- Frontal de acero inoxidable de 2 mm V2A 1.4301, con recubrimiento en polvo.
- Producción de calidad - Fabricado en Alemania por Briefkasten Manufaktur Lippe.
- El Gira System 106 puede utilizarse sin problemas en un diseño empotrado. La preparación está prevista para 3 módulos del sistema GIRA 106. Los módulos se pueden empotrar con el sencillo sistema de montaje (¡se necesita la carcasa de montaje en superficie 5503910!). ¡SIN componentes del sistema GIRA!
- Innovadora cerradura de pulsador con 2 llaves con número de llave, cómodo cierre sin llave, óptimamente protegido de la intemperie.
- La puerta de extracción con limitador de apertura se abre de arriba abajo para evitar que el correo caiga hacia usted.
- Ranura de correo frontal con amortiguadores de eje de alta calidad para una introducción del correo muy silenciosa.
- Buzón conforme a DIN/EN 13724, tamaño de inserción (3,5 cm x 32,5 cm) para C4 apaisado - incluso las cartas grandes permanecen intactas. Protección adicional de extracción de acero inoxidable integrada.
- Óptima protección contra la intemperie gracias a la cubierta desplazada.
- Sistema de caja doble: ideal para montaje en superficie. La cubierta puede instalarse fácilmente una vez finalizada la obra.
- Caja de montaje en superficie de acero inoxidable de 2 mm V2A 1.4301, con recubrimiento en polvo.

**Información importante:**

Para conseguir una protección óptima contra el agua para su correo, el buzón o el sistema de buzones debe situarse, si es posible, bajo un tejadillo.

El correo sólo está protegido del agua si está completamente introducido en el buzón y la tapa está cerrada. El correo que no está completamente introducido permite la entrada de humedad y suciedad en el buzón. Este sistema está protegido contra la entrada de agua conforme a la norma DIN EN 13724. La entrada de agua no es motivo de reclamación.

## Características del producto

| | |
|---|---|
| **Superficie/color** | Negro intenso RAL 9005, Rojo púrpura RAL 3004, DB 703 mineral de hierro micáceo, RAL 7016 gris antracita, RAL de su elección (según tabla de colores), Aluminio gris RAL 9007, RAL 9016 blanco tráfico |
| **Serie** | GRIMM |
| **Funciones** | Cámara, Puesto de interfonía, Huella dactilar, Teclado |
| **Caja de funciones preparada para el fabricante** | GIRA |
| **Material de base** | Acero inoxidable V2A 1.4301, Acero inoxidable 1.4016 (acero inoxidable magnético) |
| **Retirada de artículos** | Parte delantera |
| **Número de cajas** | con 1 buzón |
| **Caja individual por volumen** | Grande > 16 litros |
| **Tipo de montaje** | Montaje en superficie |

## Dimensiones

| | |
|---|---|
| **Altura de la caja individual en mm** | 460,0 |
| **Anchura de la caja individual en mm** | 410,0 |
| **Volumen en litros** | 26,0 |
| **Altura de la ranura para letras en mm** | 35,0 |
| **Anchura de la ranura para letras en mm** | 325,0 |
| **Altura del sistema de buzón en mm** | 760,0 |
| **Anchura del sistema de buzón en mm** | 460,0 |
| **Profundidad en mm** | 150,0 |
| **Peso en kg** | 29 |
| **Condiciones de entrega** | Entrega montada |

Bosquejo

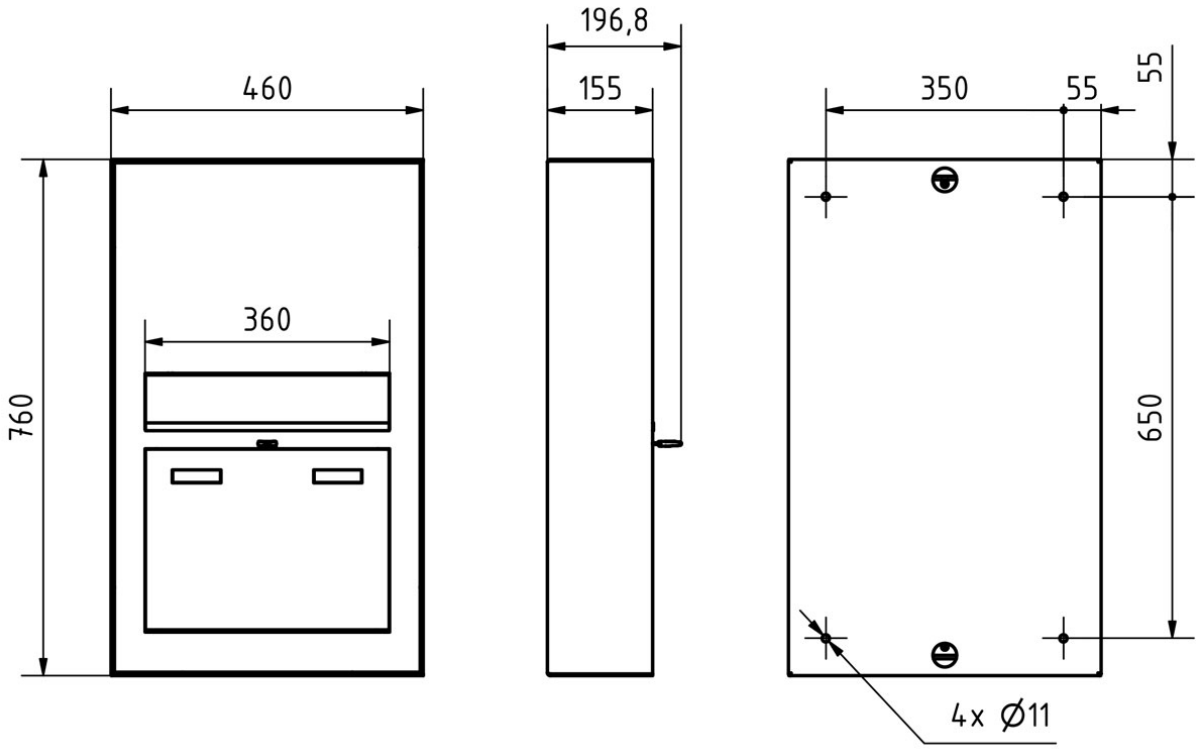


Briefkasten Manufaktur Lippe GmbH
Werler Straße 60
32105 Bad Salzuflen

www.briefkasten-manufaktur.de
info@briefkasten-manufaktur.de
Tel.: +49 5222 807110

Geschäftsführer Oliver Woineck
Ust.ID.Nr. DE303690847
Handelsregister Amtsgericht Lemgo, HRB 8618

# Más imágenes

Briefkasten Manufaktur Lippe GmbH
Werler Straße 60
32105 Bad Salzuflen

www.briefkasten-manufaktur.de
info@briefkasten-manufaktur.de
Tel.: +49 5222 807110

Geschäftsführer Oliver Woineck
Ust.ID.Nr. DE303690847
Handelsregister Amtsgericht Lemgo, HRB 8618

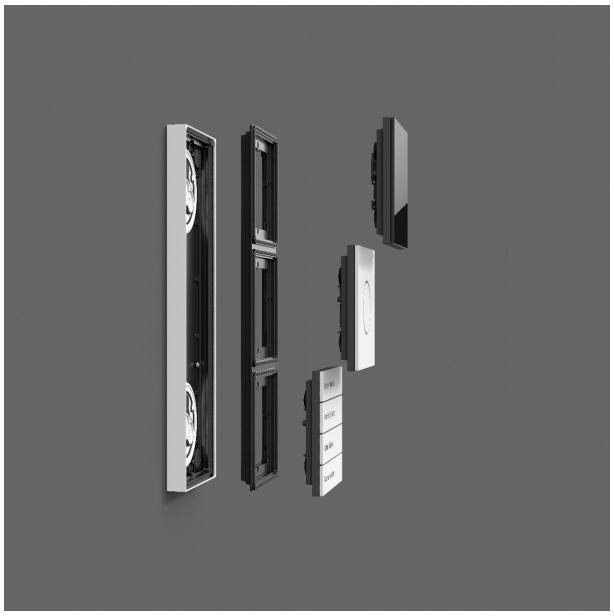

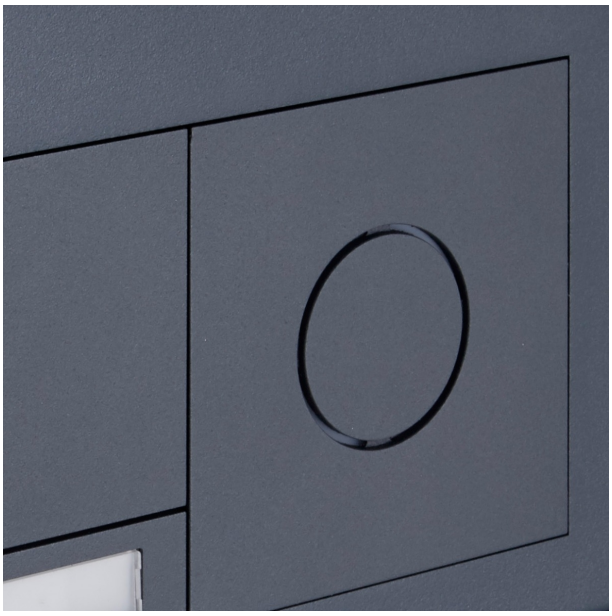

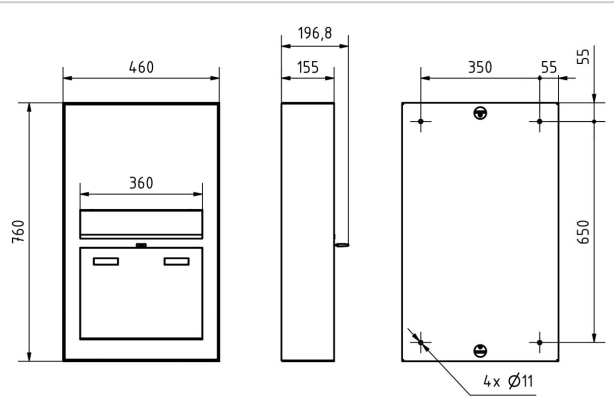


Briefkasten Manufaktur Lippe GmbH
Werler Straße 60
32105 Bad Salzuflen

www.briefkasten-manufaktur.de
info@briefkasten-manufaktur.de
Tel.: +49 5222 807110

Geschäftsführer Oliver Woineck
Ust.ID.Nr. DE303690847
Handelsregister Amtsgericht Lemgo, HRB 8618

Briefkasten Manufaktur Lippe GmbH
Werler Straße 60
32105 Bad Salzuflen

www.briefkasten-manufaktur.de
info@briefkasten-manufaktur.de
Tel.: +49 5222 807110

Geschäftsführer Oliver Woineck
Ust.ID.Nr. DE303690847
Handelsregister Amtsgericht Lemgo, HRB 8618