Diseño de buzón de 4 postes BASIC 385 ST-R con caja de timbre - acero inoxidable RAL 7016 gris antracita | BI-Color VA pulido | RAL 7016 gris antracita | Por encima de | con 4 buzones

Número de artículo 385-7016VA-4-SP

Descripción del producto

Buzón de 4 postes diseño BASIC 385 ST-R con caja de timbre - acero inoxidable RAL 7016 gris antracita

Moderno buzón independiente para 4 partes fabricado en Alemania por Briefkasten Manufaktur.

Los buzones son de acero galvanizado, con recubrimiento de polvo en color gris antracita RAL 7016, los elementos de soporte y las tapas de inserción son de acero inoxidable V2A resistente a la intemperie, pulido. El acabado de alta calidad y el concepto bien pensado hacen de este sistema de buzones nuestro éxito de ventas. Un borde de drenaje de lluvia para una protección óptima contra el agua, una tapa de inserción con labio de goma, la sólida placa de identificación intercambiable y la robusta cerradura caracterizan este buzón independiente. Este buzón es fácil de limpiar y robusto.

Gracias a su diseño, el automontaje es sencillo.

- **Buzón de 4 postes de acero galvanizado, con recubrimiento de polvo en color gris antracita RAL 7016**
- El sistema está fabricado por Briefkasten Manufaktur. Producción de calidad alemana "Made in Germany".
- Los buzones cumplen la norma DIN/EN 13724. Tamaño de inserción (3,5 cm x 26,5 cm) para C4 alto, las cartas grandes también caben aquí sin arrugarse.
- Solapas de inserción de acero inoxidable, pulidas con labio de goma insonorizante para una inserción muy silenciosa del correo.
- Las puertas se pueden abrir de izquierda a derecha.
- Incl. 2 llaves con número de llave y placa de identificación intercambiable bajo la tapa para cada buzón.
- Con revestimiento lateral ajustado y cubierta contra la lluvia en diseño macizo.
- Los elementos de soporte son de acero inoxidable 1.4301 V2A de 60,0 mm, pulido para atornillar o fijar en hormigón.
- **Pieza de timbre de intercomunicación de acero galvanizado, con recubrimiento de polvo en color gris antracita RAL 7016.**
- Perforación de voz con adaptador universal. (Sistema de intercomunicación/altavoz integrado no incluido en el volumen de suministro).
- El adaptador universal es apto para todos los altavoces empotrables habituales en el mercado (Siedle, Ritto, TCS, Busch-Jäger, Gira, Legrand Bticino, ELCOM, Auerswald, Comelit y muchos más).
- Pulsador de timbre redondo de acero inoxidable tipo 4, máx. 250 V CA, 5 A.
- Antivandálico - La placa de características es resistente a la indentación y a los golpes, el plástico es ignífugo.
- Acceso para cables: Ø 10,4 mm (en el lado derecho). Paso de cables invisible a través del elemento de soporte.

Información importante:

El poste sólo está protegido de la humedad y la suciedad cuando está completamente introducido y la tapa está cerrada. En determinadas condiciones meteorológicas extremas, aún puede entrar agua (hasta 1 cm³ según DIN EN 13724). Esto no es motivo de reclamación.

Briefkasten Manufaktur Lippe GmbH
Werler Straße 60
32105 Bad Salzuflen

www.briefkasten-manufaktur.de
info@briefkasten-manufaktur.de
Tel.: +49 5222 807110

Geschäftsführer Oliver Woineck
Ust.ID.Nr. DE303690847
Handelsregister Amtsgericht Lemgo, HRB 8618

Características del producto

Material de base	Acero galvanizado, Acero inoxidable V2A 1.4301
Serie	BÁSICO
Número de botones de timbre	4 botones
Funciones	Interruptor de la luz, Puesto de interfonía
Caja de funciones preparada para el fabricante	GIRA, Busch Jaeger, Siedle, STR Electrónica, ELCOM, TCS, Ritto, ALGO, Telegärtner, Auerswald, Legrand Bticino, Comelite
Caja individual por volumen	Normal > 10 litros
Número de cajas	con 4 buzones
Etiquetado de nombres	Placa de identificación
Tipo de montaje	Independiente
Superficie/color	RAL 7016 gris antracita, Suelo
Retirada de artículos	Parte delantera

Dimensiones

Altura de la caja individual en mm	110,0
Anchura de la caja individual en mm	300,0
Volumen en litros	12
Altura de la ranura para letras en mm	35,0
Anchura de la ranura para letras en mm	265,0
Altura del sistema de buzón en mm	660,0
Anchura del sistema de buzón en mm	300,0
Altura total en mm	1200,0 | 1500,0 | 1700,0
Anchura total en mm	465,0
Profundidad en mm	435,0
Peso en kg	32
Condiciones de entrega	Se suministra en bloques, elementos de soporte / buzón divididos

Briefkasten Manufaktur Lippe GmbH
Werler Straße 60
32105 Bad Salzuflen

www.briefkasten-manufaktur.de
info@briefkasten-manufaktur.de
Tel.: +49 5222 807110

Geschäftsführer Oliver Woineck
Ust.ID.Nr. DE303690847
Handelsregister Amtsgericht Lemgo, HRB 8618

Bosquejo

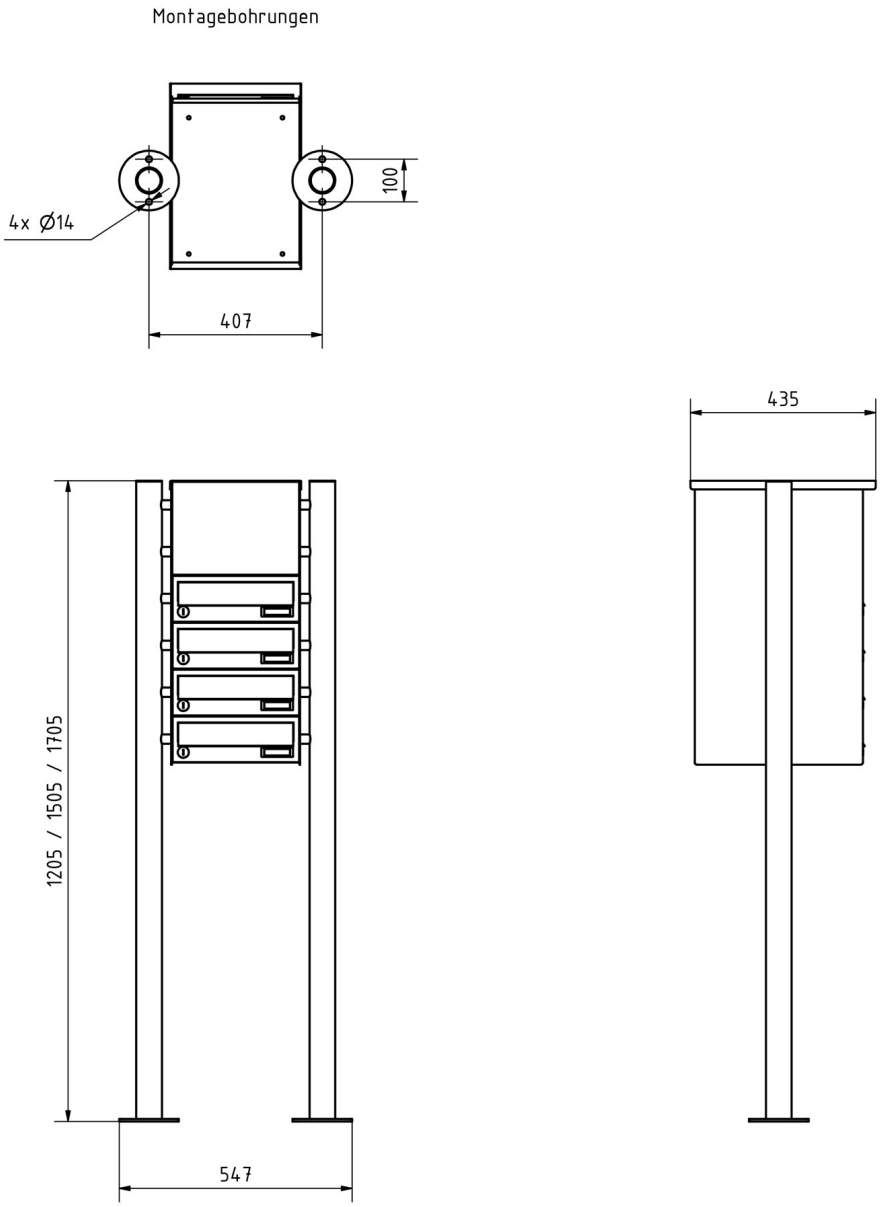

Briefkasten Manufaktur Lippe GmbH
Werler Straße 60
32105 Bad Salzuflen

www.briefkasten-manufaktur.de
info@briefkasten-manufaktur.de
Tel.: +49 5222 807110

Geschäftsführer Oliver Woineck
Ust.ID.Nr. DE303690847
Handelsregister Amtsgericht Lemgo, HRB 8618

Más imágenes

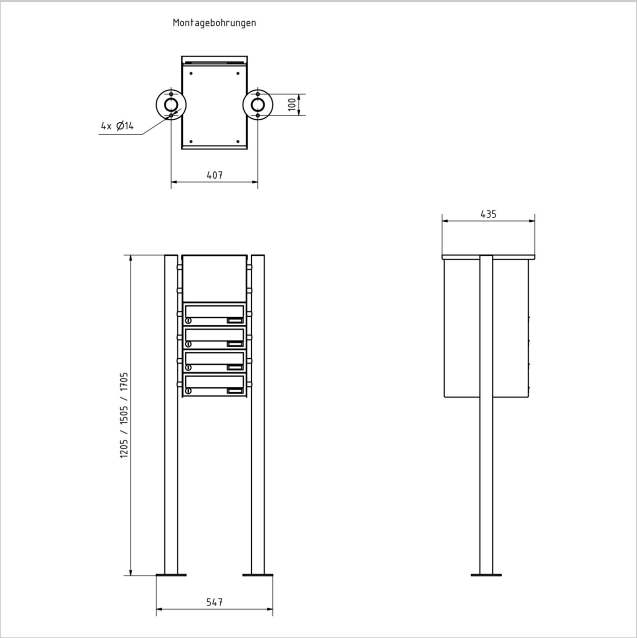

Briefkasten Manufaktur Lippe GmbH
Werler Straße 60
32105 Bad Salzuflen

www.briefkasten-manufaktur.de
info@briefkasten-manufaktur.de
Tel.: +49 5222 807110

Geschäftsführer Oliver Woineck
Ust.ID.Nr. DE303690847
Handelsregister Amtsgericht Lemgo, HRB 8618

Briefkasten Manufaktur Lippe GmbH
Werler Straße 60
32105 Bad Salzuflen

www.briefkasten-manufaktur.de
info@briefkasten-manufaktur.de
Tel.: +49 5222 807110

Geschäftsführer Oliver Woineck
Ust.ID.Nr. DE303690847
Handelsregister Amtsgericht Lemgo, HRB 8618

Briefkasten Manufaktur Lippe GmbH
Werler Straße 60
32105 Bad Salzuflen

www.briefkasten-manufaktur.de
info@briefkasten-manufaktur.de
Tel.: +49 5222 807110

Geschäftsführer Oliver Woineck
Ust.ID.Nr. DE303690847
Handelsregister Amtsgericht Lemgo, HRB 8618