Timbre de diseño columna GOETHE 200x1600 - RAL a elegir | 2 botones de campana con placa de identificación

Número de artículo 215-KLS-2001600-KL2

Descripción del producto

Columna de timbre de diseño GOETHE 200x1600 - RAL a elegir

La moderna columna GOETHE es ideal para zonas exigentes. El diseño lineal hace que esta columna de timbre tenga un aspecto especialmente elegante.

Gracias al revestimiento lateral de 3 mm con protección contra la lluvia y a la parte trasera con placa base de aluminio de 6 mm, esta columna de timbre es absolutamente resistente a la intemperie y perfectamente apta para el uso en exteriores. La columna de timbre está disponible con 1-6 botones de timbre. Opcionalmente se puede preparar un orificio de intercomunicación, una cámara y un número de casa.

Las columnas de timbre de la colección GOETHE se caracterizan por el uso consecuente de acero inoxidable y aluminio. El resultado es una larga vida útil y sostenibilidad. El diseño ha sido desarrollado por nuestros propios ingenieros con vistas a una gran flexibilidad y modularidad, un montaje sencillo de las piezas de repuesto y un automontaje sin complicaciones. Las piezas de repuesto para todos los sistemas GOETHE están disponibles directamente en nuestra tienda.

Gracias a su diseño, el automontaje no presenta complicaciones.

Modelo de utilidad protegido según el número de expediente DPMA DE: 20 2021 101 679.5

Briefkasten Manufaktur Lippe GmbH
Werler Straße 60
32105 Bad Salzuflen

www.briefkasten-manufaktur.de
info@briefkasten-manufaktur.de
Tel.: +49 5222 807110

Geschäftsführer Oliver Woineck
Ust.ID.Nr. DE303690847
Handelsregister Amtsgericht Lemgo, HRB 8618

- Columna de timbre de alta calidad fabricada en acero inoxidable y aluminio.
- Producción de calidad - Fabricado en Alemania por Briefkasten Manufaktur Lippe.
- Cuerpo 4x (AnxAlxPr 200 x 400 x 100 mm) de acero inoxidable 1.4016 (acero inoxidable magnético antioxidante), con recubrimiento en polvo en el RAL de su elección.
- Las cajas funcionales pueden abrirse de arriba abajo. Fijación no visible con tornillos.
- Número de casa de aprox. 70 mm de altura (máx. 3 dígitos) con iluminación LED de bajo consumo 12 V CC aprox. 50 mA / 1 W, blanco.
- Placa de identificación de plexiglás sustituible, opcionalmente iluminada.
- Las inscripciones de las placas de identificación pueden cambiarse desde la parte frontal según sea necesario.
- Incl. fuente de alimentación EVN LED / transformador IP65 12V/DC 0,1-4W para iluminación LED (número de vivienda y placa de identificación si se selecciona).
- Pulsador de timbre de carrera corta de 8-12 V CC con iluminación LED blanca en el anillo.
- Pulsador luminoso de carrera corta de 8-12 V CC con pictograma disponible opcionalmente.
- Posibilidad de preparación (altavoz incorporado no incluido) para sistema de intercomunicación.
- Opcionalmente con adaptador universal para todos los altavoces integrados disponibles en el mercado.
- Preparación opcional (cámara no incluida en el volumen de suministro) para una cámara.
- Óptima protección contra la lluvia gracias a los bordes de protección contra la lluvia y al tejadillo de protección contra la lluvia de aluminio AlMg3 W19 de 3 mm, con recubrimiento en polvo en RAL a elegir.
- Revestimiento lateral de aluminio AlMg3 W19 de 3 mm, con recubrimiento de polvo en el RAL de su elección.
- Panel trasero y placa base de aluminio AlMg3 W19 de 6 mm, con recubrimiento de polvo en el RAL de su elección.
- Montaje invisible en la columna del timbre gracias a la placa base reforzada.

Información importante

Preparación de la cámara o de la estación de llamada

Recomendamos que la instalación eléctrica la realice siempre un electricista.

Ofrecemos la preparación de cámaras e intercomunicadores de diversos fabricantes para nuestros buzones. La preparación no incluye ningún dispositivo final, sino sólo la provisión de soportes para tornillos, taladros y perforaciones. Esto significa que puede instalar su dispositivo final sin problemas.

Características del producto

Serie	IR A
Número de botones de timbre	2 botones
Funciones	Interruptor de la luz, Cámara, Puesto de interfonía, Huella dactilar, Teclado
Superficie/color	Rojo púrpura RAL 3004, DB 703 mineral de hierro micáceo, RAL 7016 gris antracita, RAL de su elección (según tabla de colores), Aluminio gris RAL 9007, RAL 9016 blanco tráfico
Caja de funciones preparada para el fabricante	GIRA, Busch Jaeger, Siedle, STR Electrónica, ELCOM, TCS, Ritto, ALGO, Telegärtner, Auerswald, Legrand Bticino, HHG, HIKVISION, PCS, Sésamo, ekey
Etiquetado de nombres	Placa de identificación
Material de base	Aluminio AlMg3 W19, Acero inoxidable V2A 1.4301, Acero inoxidable 1.4016 (acero inoxidable magnético)
Tipo de montaje	Independiente

Dimensiones

Altura de la caja individual en mm	400,0
Anchura de la caja individual en mm	200,0
Altura total en mm	1617,0
Anchura total en mm	208,0
Profundidad en mm	100,0 + 25,0 Techo de lluvia
Peso en kg	28
Condiciones de entrega	Entrega montada

Briefkasten Manufaktur Lippe GmbH
Werler Straße 60
32105 Bad Salzuflen

www.briefkasten-manufaktur.de
info@briefkasten-manufaktur.de
Tel.: +49 5222 807110

Geschäftsführer Oliver Woineck
Ust.ID.Nr. DE303690847
Handelsregister Amtsgericht Lemgo, HRB 8618

Bosquejo

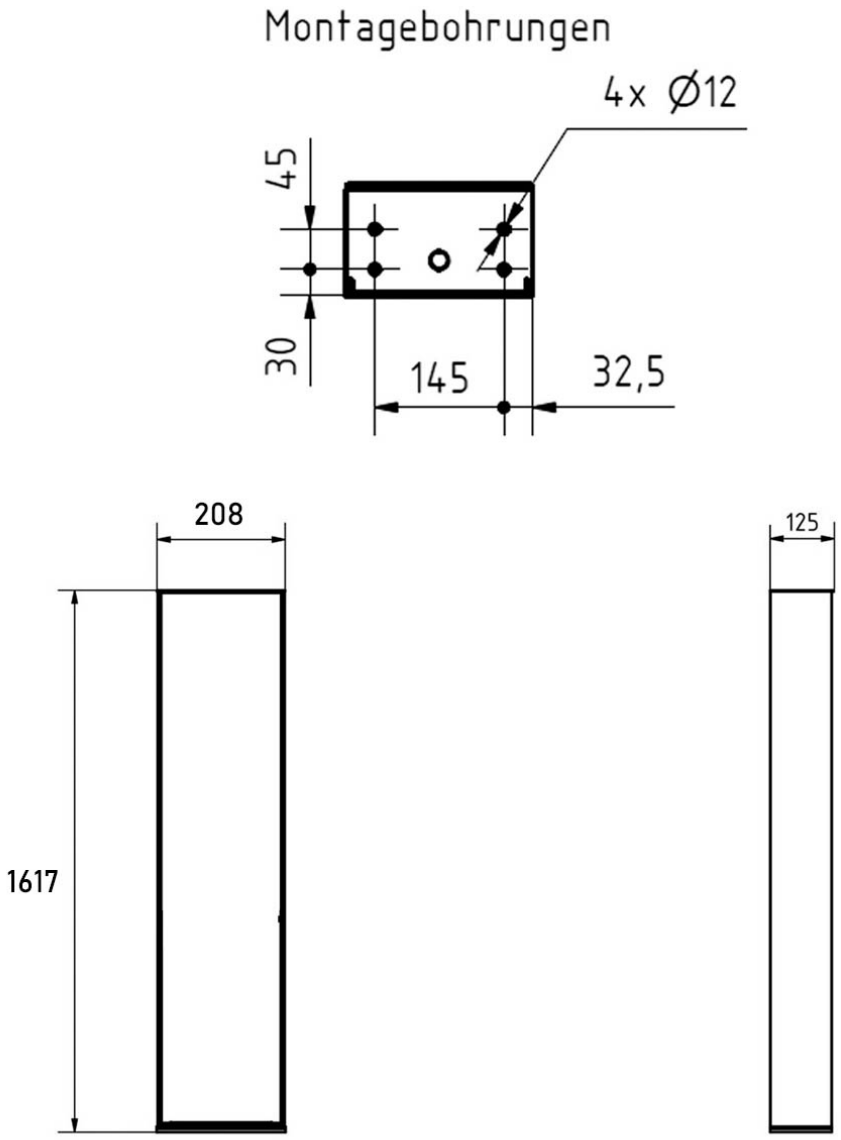

Más imágenes

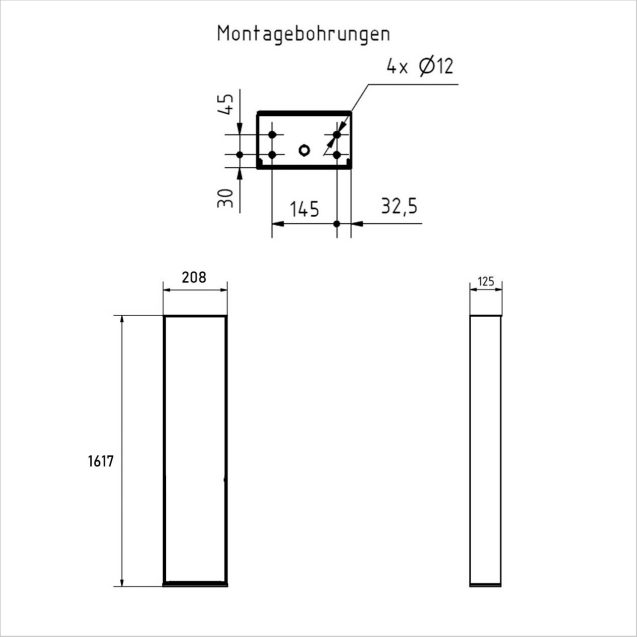

Briefkasten Manufaktur Lippe GmbH
Werler Straße 60
32105 Bad Salzuflen

www.briefkasten-manufaktur.de
info@briefkasten-manufaktur.de
Tel.: +49 5222 807110

Geschäftsführer Oliver Woineck
Ust.ID.Nr. DE303690847
Handelsregister Amtsgericht Lemgo, HRB 8618

Briefkasten Manufaktur Lippe GmbH
Werler Straße 60
32105 Bad Salzuflen

www.briefkasten-manufaktur.de
info@briefkasten-manufaktur.de
Tel.: +49 5222 807110

Geschäftsführer Oliver Woineck
Ust.ID.Nr. DE303690847
Handelsregister Amtsgericht Lemgo, HRB 8618