Buzón KANT con compartimento para periódicos - Diseño Avantgarde 1 - Gris antracita RAL 7016 | RAL 7016 gris antracita estructura fina mate

Número de artículo 303-A1-7016VA-AP

Descripción del producto

Buzón KANT con compartimento para periódicos - Diseño Avantgarde 1 - RAL 7016 gris antracita

El buzón KANT Avantgarde combina **diseño elegante** y comodidad funcional en un solo producto. Su diseño minimalista con cerradura invisible y opción de etiquetado elegante encaja a la perfección en los entornos de vida modernos. Puede confiar en **una calidad duradera** gracias a la excelente selección de materiales y a la precisa fabricación.

La generosa capacidad de unos 12 litros y la carga superior garantizan un correo sin arrugas, incluso con sobres DIN C4 y revistas. Para mayor comodidad, el buzón está equipado con **amortiguadores de eje de alta calidad** que permiten un cierre suave y silencioso de la tapa. El compartimento para periódicos de este buzón ofrece la máxima funcionalidad con envíos a doble cara, ideal para la vida cotidiana moderna. El volumen de suministro incluye una tapa que puede montarse posteriormente y que le ofrece la posibilidad de cerrar de forma fiable el lado de la intemperie.

Gracias a su diseño, el automontaje resulta sencillo.

- Buzón de superficie de alta calidad de acero galvanizado, con recubrimiento de polvo en color gris antracita RAL 7016 estructura fina mate.
- Diseño Avantgarde 1: 1x panel de acero inoxidable, pulido en grano 240 con el nombre de la calle y el número de la casa, 1x placa de identificación, pulida en grano 240.
- La puerta se puede abrir de arriba abajo.
- Inserción desde arriba, trampilla de inserción con amortiguadores de eje de alta calidad para un cierre silencioso.
- Incluye 2 llaves con número de llave.
- El buzón cumple la norma DIN/EN 13724. Tamaño de inserción (3,5 cm x 33,5 cm) para C4 apaisado, las cartas grandes también caben aquí sin arrugarse.
- Compartimento para periódicos (BH 360x110mm), abierto por ambos lados (1x tapa incluida).
- Letras de nombre opcionales de aprox. 8-25 mm de altura.
- Nombre de calle opcional de aprox. 8-25 mm de altura.
- Rotulación opcional del número de la casa de aprox. 60-80mm de altura.
- Para montaje de superficie en pared, tornillos de fijación incluidos.

Información importante:

Para conseguir una protección óptima contra el agua para su correo, el buzón o el sistema de buzones debería estar situado bajo un toldo si es posible.

El correo sólo está protegido del agua si está completamente introducido en el buzón y la tapa está cerrada. El correo que no está completamente introducido permite la entrada de humedad y suciedad en el buzón. Este sistema está protegido contra la entrada de agua conforme a la norma DIN EN 13724. La entrada de agua no es motivo de reclamación.

Briefkasten Manufaktur Lippe GmbH
Werler Straße 60
32105 Bad Salzuflen

www.briefkasten-manufaktur.de
info@briefkasten-manufaktur.de
Tel.: +49 5222 807110

Geschäftsführer Oliver Woineck
Ust.ID.Nr. DE303690847
Handelsregister Amtsgericht Lemgo, HRB 8618

Características del producto

Material de base	Acero galvanizado, Acero inoxidable V2A 1.4301
Serie	KANT
Funciones	Perchero
Caja individual por volumen	Normal > 10 litros
Número de casa	Número de casa grabado con láser
Superficie/color	RAL 7016 gris antracita, Suelo
Etiquetado de nombres	Etiquetado de nombres como grabado láser
Retirada de artículos	Parte delantera
Número de cajas	con 1 buzón
Tipo de montaje	Montaje en superficie

Dimensiones

Altura de la caja individual en mm	BK 280,0 | ZF 110,0
Anchura de la caja individual en mm	355,0
Volumen en litros	12
Altura de la ranura para letras en mm	35,0
Anchura de la ranura para letras en mm	335,0
Altura del sistema de buzón en mm	412,0
Anchura del sistema de buzón en mm	372,0
Anchura total en mm	372,0
Profundidad en mm	110,0 + 21,0 Apertura
Peso en kg	6
Condiciones de entrega	Se suministra totalmente montado

Briefkasten Manufaktur Lippe GmbH
Werler Straße 60
32105 Bad Salzuflen

www.briefkasten-manufaktur.de
info@briefkasten-manufaktur.de
Tel.: +49 5222 807110

Geschäftsführer Oliver Woineck
Ust.ID.Nr. DE303690847
Handelsregister Amtsgericht Lemgo, HRB 8618

Bosquejo

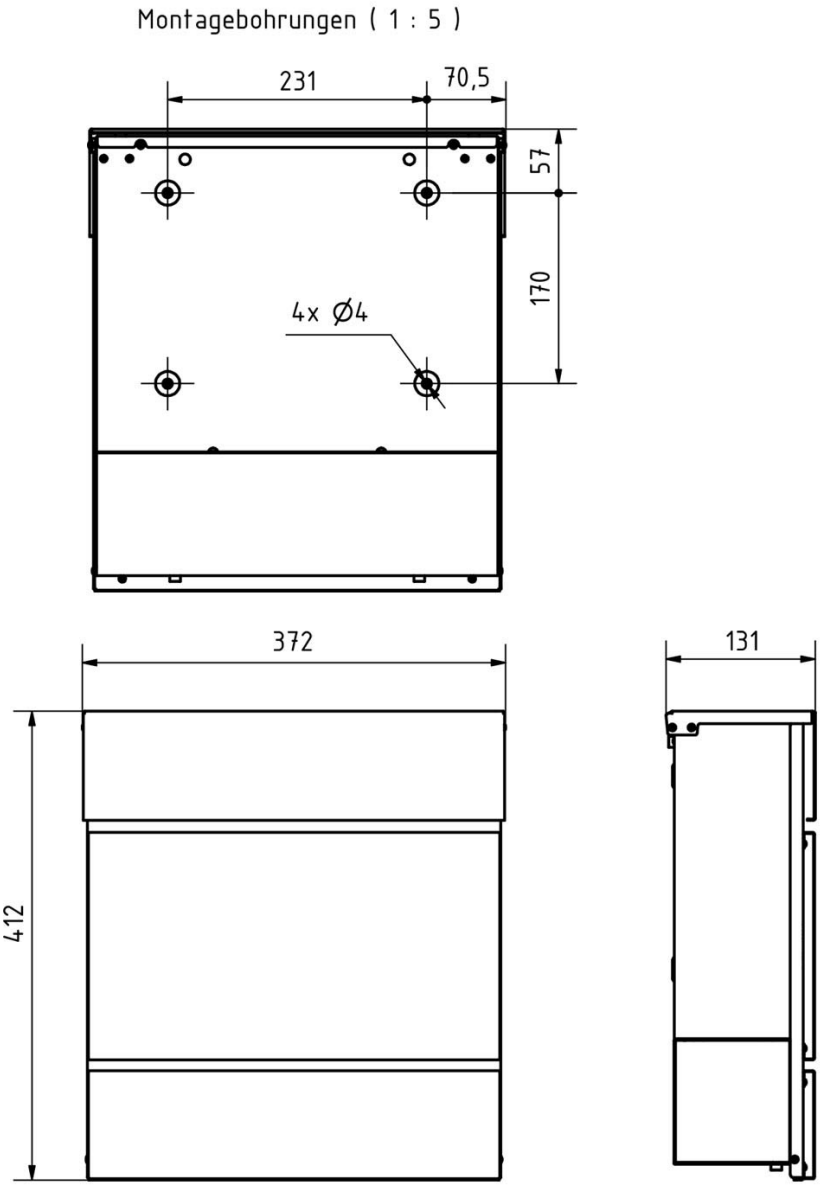

Más imágenes

Briefkasten Manufaktur Lippe GmbH
Werler Straße 60
32105 Bad Salzuflen

www.briefkasten-manufaktur.de
info@briefkasten-manufaktur.de
Tel.: +49 5222 807110

Geschäftsführer Oliver Woineck
Ust.ID.Nr. DE303690847
Handelsregister Amtsgericht Lemgo, HRB 8618

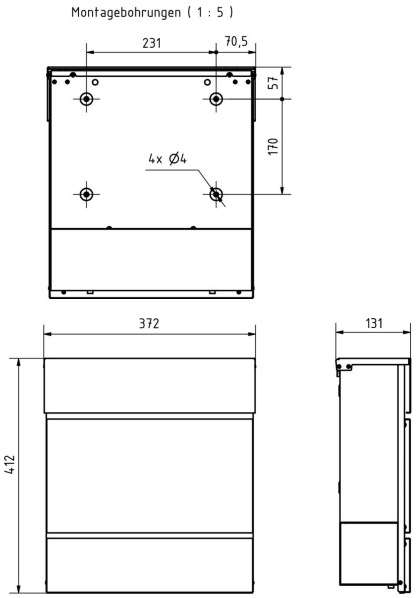

Briefkasten Manufaktur Lippe GmbH
Werler Straße 60
32105 Bad Salzuflen

www.briefkasten-manufaktur.de
info@briefkasten-manufaktur.de
Tel.: +49 5222 807110

Geschäftsführer Oliver Woineck
Ust.ID.Nr. DE303690847
Handelsregister Amtsgericht Lemgo, HRB 8618