Compartimento para periódicos BASIC 382AZF de acero inoxidable con recubrimiento en polvo RAL 9016 blanco tráfico estructura fina mate 355x100x100 | RAL 9016 blanco tráfico estructura fina mate

Número de artículo 382AZF-VAW-9016W

Descripción del producto

Caja para periódicos BASIC 382AZF de acero inoxidable con recubrimiento de polvo en RAL 9016 blanco tráfico estructura fina mate 355x100x100

Un compartimento para periódicos de acero inoxidable con recubrimiento de polvo en RAL 9016 blanco tráfico estructura fina mate de aspecto muy elegante.

- Compartimento para periódicos de acero inoxidable V2 A 1.4301, con recubrimiento de polvo de resina en color RAL 9016 blanco tráfico estructura fina mate.
- Orificios de desagüe.
- Para montaje en pared, incl. material de fijación.

Características del producto

Serie	BÁSICO
Material de base	Acero inoxidable V2A 1.4301
Tipo de montaje	Montaje en superficie
Superficie/color	RAL 9016 blanco tráfico

Dimensiones

Anchura en mm	355
Altura en mm	100
Profundidad en mm	100,0
Peso en kg	3
Condiciones de entrega	Se suministra totalmente montado

Briefkasten Manufaktur Lippe GmbH
Werler Straße 60
32105 Bad Salzuflen

www.briefkasten-manufaktur.de
info@briefkasten-manufaktur.de
Tel.: +49 5222 807110

Geschäftsführer Oliver Woineck
Ust.ID.Nr. DE303690847
Handelsregister Amtsgericht Lemgo, HRB 8618

Bosquejo

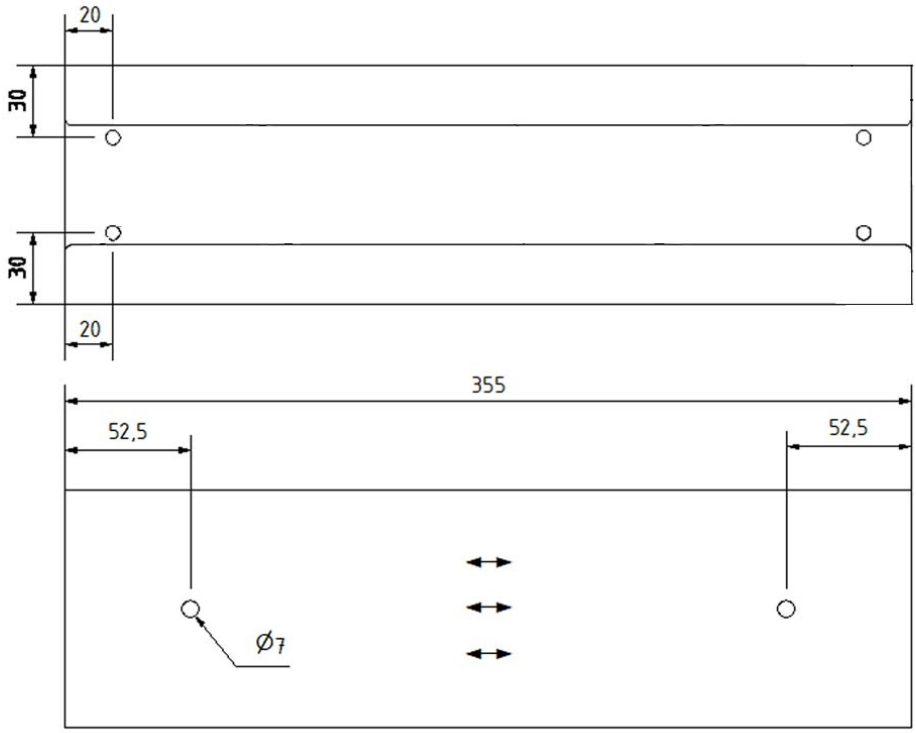

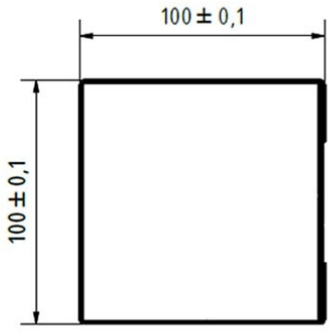

Briefkasten Manufaktur Lippe GmbH
Werler Straße 60
32105 Bad Salzuflen

www.briefkasten-manufaktur.de
info@briefkasten-manufaktur.de
Tel.: +49 5222 807110

Geschäftsführer Oliver Woineck
Ust.ID.Nr. DE303690847
Handelsregister Amtsgericht Lemgo, HRB 8618

Más imágenes

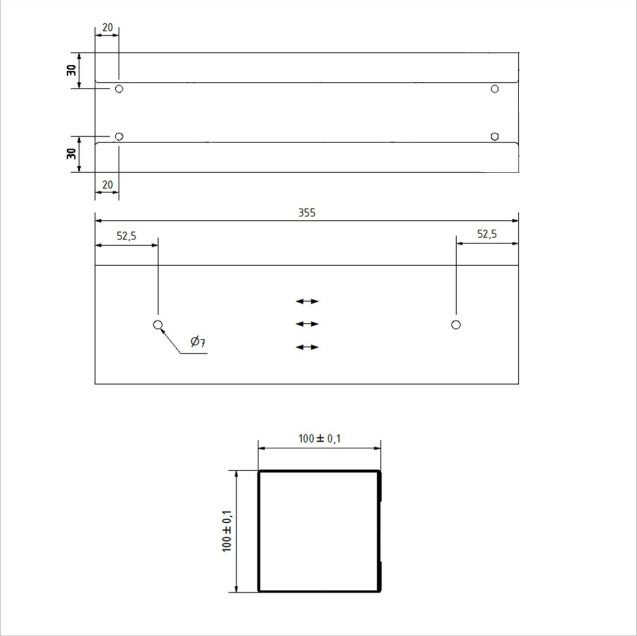

Briefkasten Manufaktur Lippe GmbH
Werler Straße 60
32105 Bad Salzuflen

www.briefkasten-manufaktur.de
info@briefkasten-manufaktur.de
Tel.: +49 5222 807110

Geschäftsführer Oliver Woineck
Ust.ID.Nr. DE303690847
Handelsregister Amtsgericht Lemgo, HRB 8618