Wallbox Close BASIC Charge 1 - 11kW/16A con cable de carga tipo 2 | Cerradura a la izquierda * Bisagra de puerta a la derecha | Acero inoxidable pulido | Montaje empotrado

Número de artículo 90010-BC1P-UP-SL-VA

Descripción del producto

Wallbox Close BASIC Charge 1 - 11kW/16A con cable de carga tipo 2

La Wallbox de alta calidad con cable de carga interno (7,5 m) es ideal para zonas con altas exigencias de diseño, funcionalidad y seguridad. Con la Wallbox Close, el cable de carga puede guardarse en el interior y protegerse contra robos, vandalismo y los efectos de la intemperie. La Wallbox completa es de acero inoxidable V2A 1.4301 y está esmerilada con grano 240 o recubierta de polvo en color RAL.

Los materiales seleccionados garantizan una larga durabilidad y un fácil mantenimiento. El diseño sencillo y la construcción funcional hacen que el poste de carga sea fácil de cuidar, limpiar y mantener. BMLsystems también hace hincapié en la máxima calidad a la hora de seleccionar el material adecuado. El material de acero inoxidable cumple todas las condiciones de forma sobresaliente y presenta una resistencia a la corrosión extremadamente alta y un acabado superficial siempre llamativo.

Opcionalmente, es posible el etiquetado con nuestro grabado láser de alta calidad, de modo que se pueden grabar con láser números de aparcamiento, nombres o pictogramas. No dude en consultarnos al respecto.

Funcionamiento

Cuando se utiliza, el cable sale por la abertura inferior para que la puerta pueda volver a cerrarse. Esto garantiza un aspecto elegante y moderno y su caja mural queda perfectamente protegida.

Instalación sencilla por una empresa eléctrica especializada

La Wallbox Close está preinstalada y lista para su conexión. Lo único que tiene que hacer su electricista es cablear el cable de alimentación y añadir el subdistribuidor y ya puede empezar a cargar. El diseño modular significa que todos los componentes, desde el panel hasta la unidad de carga, pueden sustituirse en cualquier momento.

El sistema de carga - BASIC Charge 1

El BC1 es la entrada a la carga sencilla. Enchufar y cargar.

Ideal para uso doméstico, ya que todos los componentes pueden sustituirse de forma flexible. Esto significa que esta estación de carga puede funcionar durante un largo periodo de tiempo. Con una capacidad de carga flexible de hasta 11 kW/16 A trifásica, la BC1 es compatible con todos los coches eléctricos de tipo 2. La BC1 es una solución de carga sencilla para la carga conforme a la normativa.

Características

- Caja mural para montaje empotrado o en superficie con panel frontal de acero inoxidable V2A 1.4301 de 2 mm.
- Panel frontal/caja de montaje en superficie (sólo para la versión de montaje en superficie) opcionalmente en grano 240 lijado o color RAL/DB a elegir.
- Producción de calidad - Made in Germany - BMLsystems.
- Puerta de extracción frontal de 365 mm x 637 mm, se abre de izquierda a derecha o de derecha a izquierda.
- La puerta de extracción está equipada con bisagras de acero inoxidable amortiguadas para una durabilidad extremadamente larga.
- Opcionalmente con cerradura de palanca, cerradura de palanca, cerradura Bluetooth o cerradura RFID.
- Sistema de carga de CA BC1 integrado para una carga rápida con 11 kW (hasta 5 veces más rápida que un enchufe doméstico normal).
- Sistema de carga de alta calidad - Fabricado en Alemania - Phoenix Contact (CHARX) integrado.
- Detección de corriente de fallo CA/CC integrada.
- Incluye instrucciones de instalación impresas, instrucciones de funcionamiento y declaración de conformidad.
- Alto grado de protección, por lo que puede utilizarse en cualquier situación meteorológica (clase de protección IP54).

Dimensiones

- Dimensiones del panel frontal: H 750 mm x A 450 mm x P 2 mm.
- Dimensiones de la caja empotrada: H 710 mm x A 410 mm x P 150 mm.
- Dimensiones de la caja de superficie: H 760 mm x A 460 mm x P 150 mm.
- Peso: empotrada aprox. 22 kg; de superficie aprox. 30 kg.

Información importante

Tenga en cuenta que para utilizar la caja de pared incluida es necesaria la instalación profesional por parte de un electricista.

Características del producto

Dispositivo de protección	Corriente de fallo CA/CC 30mA/6mA, Tipo A (en el lado de la instalación)
Serie	GRIMM
Contador de energía	sin
Interruptor de carga	Contactor de instalación, 4 polos, 25 A
Frecuencia nominal	50 / 60 Hz
Material de base	Acero inoxidable V2A 1.4301
Categoría de sobretensión	III
Protección de acceso	RFID, Aplicación (Bluetooth), Cerradura de palanca, Cierre basculante
Temperatura ambiente Almacenamiento	-35 °C a +70 °C
Fases	3
Modo de carga	Modo 3
Clase de protección	IP54
Tipo de conexión	Cable de carga de tipo 2
Temperatura ambiente Funcionamiento	de -25 °C a +40 °C
Superficie/color	Suelo
Interfaces	RS-485 (contador de energía, lector RFID)
Tensión nominal	220 ... 240 V / 380 ... 415 V
Modo de funcionamiento	Independiente
Potencia máxima de carga	11 kW
Controlador de carga	Regulador de carga de CA CHARX de Phoenix Contact
Clase de protección	I
Corriente nominal	16A
Tipo de montaje	Montaje empotrado
Longitud del cable	7,5m
Norma de carga	IEC 61851-1

Dimensiones

Altura de la caja individual en mm	UP 710.0 | 750.0 | AP 760.0
Anchura de la caja individual en mm	UP 410.0 | 450.0 | AP 460.0
Profundidad en mm	150,0
Peso en kg	22,0 - 30,0
Condiciones de entrega	Se suministra totalmente montado

Bosquejo

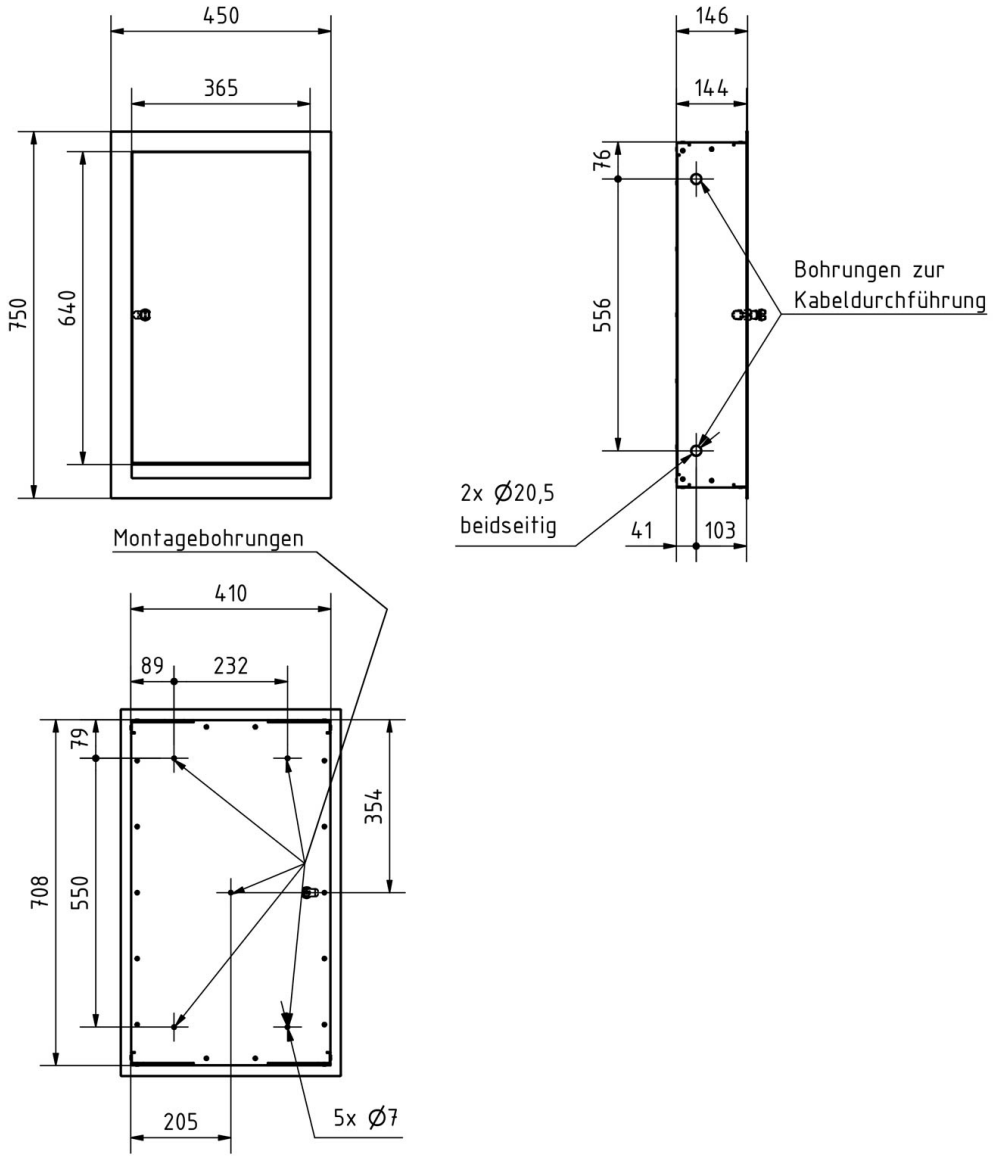

Briefkasten Manufaktur Lippe GmbH
Werler Straße 60
32105 Bad Salzuflen

www.briefkasten-manufaktur.de
info@briefkasten-manufaktur.de
Tel.: +49 5222 807110

Geschäftsführer Oliver Woineck
Ust.ID.Nr. DE303690847
Handelsregister Amtsgericht Lemgo, HRB 8618

Más imágenes

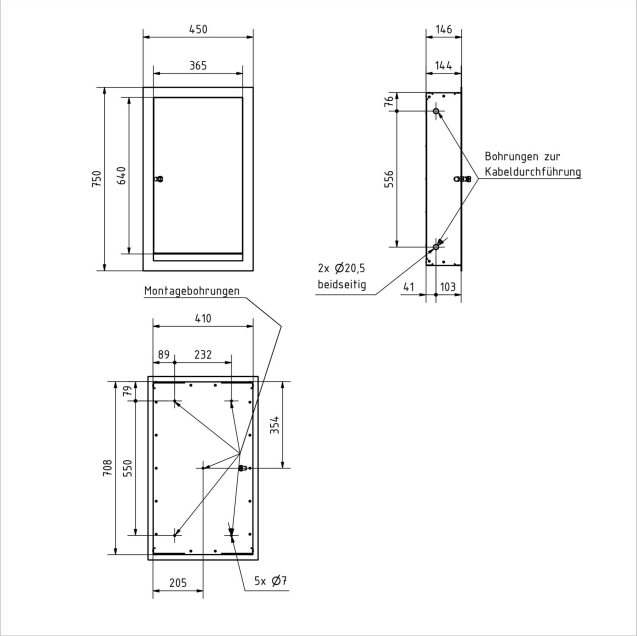

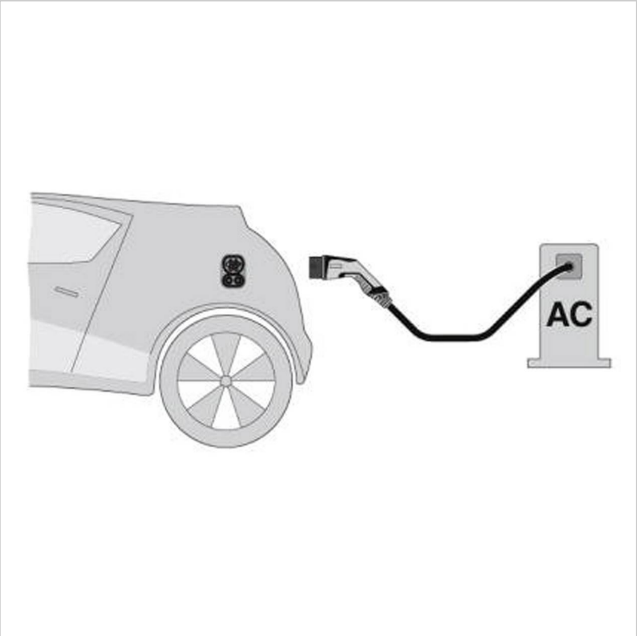
AC

Briefkasten Manufaktur Lippe GmbH
Werler Straße 60
32105 Bad Salzuflen

www.briefkasten-manufaktur.de
info@briefkasten-manufaktur.de
Tel.: +49 5222 807110

Geschäftsführer Oliver Woineck
Ust.ID.Nr. DE303690847
Handelsregister Amtsgericht Lemgo, HRB 8618