Buzón de 6 postes Diseño BASIC Plus 381X ST-R con caja de timbre - acero inoxidable pulido V2A | 150 mm de profundidad | Por encima de | con 6 buzones | Acero inoxidable pulido

Número de artículo 381X-VA-6-SP-150-O

Descripción del producto

Diseño de buzón de 6 postes BASIC Plus 381X ST-R con caja de timbre - acero inoxidable pulido V2A

Moderno buzón independiente para 6 partes - fabricado en Alemania por Briefkasten Manufaktur.

El sistema de buzón completo está fabricado en acero inoxidable V2A 1.4301, pulido, resistente a la intemperie. El acabado de muy alta calidad y el concepto bien pensado hacen de este buzón independiente nuestro éxito de ventas. Un borde de drenaje de lluvia para una protección óptima contra el agua, un labio de goma continuo para una inserción silenciosa, la sólida placa de identificación intercambiable, un práctico soporte para postes y la cerradura muy robusta caracterizan este buzón independiente. El revestimiento lateral con cubierta contra la lluvia sobresaliente de acero inoxidable V2A ofrece una protección óptima contra la intemperie y garantiza una vida útil muy larga.

Los sistemas de buzones de la colección BASIC Plus se caracterizan por el uso consecuente de acero inoxidable V2A. El resultado es una larga vida útil y sostenibilidad. El diseño ha sido desarrollado por nuestros propios ingenieros con vistas a una gran flexibilidad y modularidad, un montaje sencillo de las piezas de repuesto y un automontaje sin complicaciones. Las piezas de repuesto están disponibles directamente para todos los sistemas BASIC Plus.

- **Buzón de 6 postes de acero inoxidable V2A, pulido**
- El sistema está fabricado por Briefkasten Manufaktur. Producción de calidad alemana "Made in Germany".
- El buzón cumple la norma DIN/EN 13724. Tamaño de inserción (3,5 cm x 32,5 cm) para C4 apaisado, las cartas grandes también caben aquí sin arrugarse.
- Solapa de inserción con junta de goma insonorizante para una inserción muy silenciosa del correo.
- La puerta se puede abrir de izquierda a derecha.
- Incl. 2 llaves con número de llave, placa de identificación intercambiable (tipo 2) debajo de la solapa y soporte para correo.
- Gran capacidad gracias a la profundidad de buzón opcional +50 mm = aprox. 17 litros. Adecuado para empresas y hogares con volúmenes de correo muy elevados.
- Incl. revestimiento lateral + cubierta contra la lluvia de acero inoxidable V2A, pulido.
- **Caja de timbre de acero inoxidable V2A, pulida.**
- Orificio de interfono con adaptador universal. (Sistema de interfono/altavoz integrado no incluido en el volumen de suministro). También disponible sin perforación de interfono.
- El adaptador universal es adecuado para todos los altavoces empotrables disponibles en el mercado (Siedle, Ritto, TCS, Busch-Jäger, Gira, Legrand Bticino, ELCOM, Auerswald, Comelit y muchos más).
- Pulsador de timbre redondo de acero inoxidable, capacidad de conmutación máx.: 5 A a 250 V CA, IP 65 (limitación de la fuerza de presión).
- Antivandálico: la placa de características es resistente a las muescas y a los golpes, el plástico es ignífugo.
- Acceso para cables: Ø 10,4 mm (en el lado derecho). Pasacables invisible a través del elemento de soporte.
- Los elementos de soporte son de acero inoxidable 1.4301 V2A de 42,4 mm, pulido para atornillar o fijar en hormigón.

Briefkasten Manufaktur Lippe GmbH
Werler Straße 60
32105 Bad Salzuflen

www.briefkasten-manufaktur.de
info@briefkasten-manufaktur.de
Tel.: +49 5222 807110

Geschäftsführer Oliver Woineck
Ust.ID.Nr. DE303690847
Handelsregister Amtsgericht Lemgo, HRB 8618

Información importante

Preparación de la cámara o el interfono

Los sistemas de intercomunicación deben ser conectados por un electricista. Póngase en contacto con su electricista de confianza para la planificación, el montaje y la instalación.

Protección contra el agua

El correo sólo está protegido contra la humedad y la suciedad cuando está completamente introducido y la tapa está cerrada. En determinadas condiciones climatológicas extremas, aún puede entrar agua (hasta 1ccm según DIN EN 13724). Esto no es motivo de reclamación.

Características del producto

Serie	BÁSICO
Número de botones de timbre	6 botones
Funciones	Perchero, Interruptor de la luz, Cámara, Puesto de interfonía
Caja de funciones preparada para el fabricante	GIRA, Busch Jaeger, Siedle, STR Electrónica, ELCOM, TCS, Ritto, ALGO, Telegärtner, Auerswald, Legrand Bticino, Comelite
Número de cajas	con 6 buzones
Etiquetado de nombres	Placa de identificación
Tipo de montaje	Independiente
Material de base	Acero inoxidable V2A 1.4301
Retirada de artículos	Parte delantera
Superficie/color	Suelo
Caja individual por volumen	Grande > 16 litros

Dimensiones

Altura de la caja individual en mm	330,0
Anchura de la caja individual en mm	355,0
Volumen en litros	12,0 | 17,0
Altura de la ranura para letras en mm	35,0
Anchura de la ranura para letras en mm	325,0
Altura del sistema de buzón en mm	1090,0
Anchura del sistema de buzón en mm	710,0
Altura total en mm	1500,0
Anchura total en mm	890,0
Profundidad en mm	100,0 | 150,0
Peso en kg	52
Condiciones de entrega	Se suministra en bloques, elementos de soporte / buzón divididos

Briefkasten Manufaktur Lippe GmbH
Werler Straße 60
32105 Bad Salzuflen

www.briefkasten-manufaktur.de
info@briefkasten-manufaktur.de
Tel.: +49 5222 807110

Geschäftsführer Oliver Woineck
Ust.ID.Nr. DE303690847
Handelsregister Amtsgericht Lemgo, HRB 8618

Más imágenes

Briefkasten Manufaktur Lippe GmbH
Werler Straße 60
32105 Bad Salzuflen

www.briefkasten-manufaktur.de
info@briefkasten-manufaktur.de
Tel.: +49 5222 807110

Geschäftsführer Oliver Woineck
Ust.ID.Nr. DE303690847
Handelsregister Amtsgericht Lemgo, HRB 8618

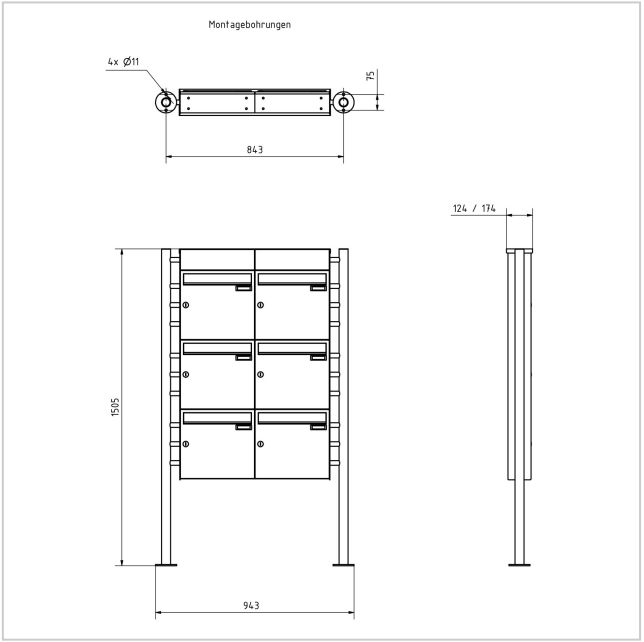

Briefkasten Manufaktur Lippe GmbH
Werler Straße 60
32105 Bad Salzuflen

www.briefkasten-manufaktur.de
info@briefkasten-manufaktur.de
Tel.: +49 5222 807110

Geschäftsführer Oliver Woineck
Ust.ID.Nr. DE303690847
Handelsregister Amtsgericht Lemgo, HRB 8618

Briefkasten Manufaktur Lippe GmbH
Werler Straße 60
32105 Bad Salzuflen

www.briefkasten-manufaktur.de
info@briefkasten-manufaktur.de
Tel.: +49 5222 807110

Geschäftsführer Oliver Woineck
Ust.ID.Nr. DE303690847
Handelsregister Amtsgericht Lemgo, HRB 8618