Buzón de superficie de diseño GRIMM - acero inoxidable pulido con sistema de videoportero Ekinex Dico IP | Por encima de | Ekinex DICO | Acero inoxidable pulido | Montaje en superficie

Número de artículo 562-AP-SPO-1-VA-EKX

Descripción del producto

Buzón de diseño GRIMM con videoportero Ekinex Dico IP - una obra maestra de la fabricación de buzones

El buzón de diseño GRIMM combina un diseño moderno con un acabado de primera clase - ideal para clientes y arquitectos exigentes. Fabricado en acero inoxidable de alta calidad y completamente "Made in Germany" por el fabricante de buzones Lippe, este modelo es sinónimo de durabilidad, funcionalidad y un aspecto elegante. El panel frontal pulido de acero inoxidable V2A de 2 mm impresiona por su aspecto atemporal y su alta resistencia a la corrosión.

Destaca la perfecta integración del sistema de videoportero Ekinex IP Dico con el panel Delégo en tamaños de 4, 8 ó 10 pulgadas. Esta solución de alta calidad ofrece una moderna comunicación de puerta basada en IP con manejo táctil, control inteligente y una brillante calidad de imagen y sonido. La integración precisa en el panel frontal crea un aspecto general armonioso, perfectamente adaptado a la arquitectura de los edificios residenciales y comerciales modernos. Los paneles Delégo permiten un control cómodo directamente en la puerta o de forma centralizada en el edificio y ofrecen una amplia gama de opciones para la interconexión de edificios.

El buzón GRIMM no sólo destaca visualmente, sino que también está a la vanguardia en cuanto a funcionalidad y calidad. Gracias a la innovadora cerradura de pulsador, el buzón puede manejarse fácil y cómodamente con una sola mano. Abra la puerta con una pulsación y ciérrela sin utilizar la llave. La cerradura está óptimamente protegida de la intemperie. El buzón también ofrece un sistema de extracción inteligente: la puerta se abre de arriba abajo, lo que garantiza que el correo permanezca seguro en el buzón y no pueda caer hacia usted. El correo también se introduce cómodamente por delante, con amortiguadores de eje de alta calidad que garantizan un cierre suave de la tapa. La GRIMM es especialmente única gracias a su sistema de doble buzón: el cuerpo montado en superficie, fabricado en acero inoxidable V2A pulido, se instala en primer lugar, mientras que la tapa puede insertarse una vez finalizados los trabajos de instalación. Además, la cubierta desplazada ofrece una protección óptima contra la lluvia y otras influencias ambientales.

Gracias a la norma DIN/EN 13724, el GRIMM es ideal para cartas grandes en formato C4, que pueden insertarse sin arrugarse. El buzón GRIMM impresiona por su calidad duradera, su diseño atemporal y su sofisticada funcionalidad.

Briefkasten Manufaktur Lippe GmbH
Werler Straße 60
32105 Bad Salzuflen

www.briefkasten-manufaktur.de
info@briefkasten-manufaktur.de
Tel.: +49 5222 807110

Geschäftsführer Oliver Woineck
Ust.ID.Nr. DE303690847
Handelsregister Amtsgericht Lemgo, HRB 8618

- Buzón de alta calidad fabricado íntegramente en acero inoxidable para montaje en superficie.
- Frontal de acero inoxidable de 2 mm V2A 1.4301, pulido.
- Producción de calidad - Fabricado en Alemania por Briefkasten Manufaktur Lippe.
- Sistema integrado de videoportero Ekinex Dico IP portero 5" (Artn.Nr. EK-5DP-VI) con panel Delégo, disponible en tamaños de 4, 8 o 10 pulgadas.
- Innovadora cerradura de pulsador que incluye 2 llaves con número de llave, cómodo cierre sin llave, óptimamente protegido de la intemperie.
- La puerta de extracción con limitador de apertura se abre de arriba abajo para evitar que el correo caiga hacia usted.
- Ranura de correo frontal con amortiguadores de eje de alta calidad para una introducción del correo muy silenciosa.
- Buzón conforme a DIN/EN 13724, tamaño de inserción (3,5 cm x 32,5 cm) para C4 apaisado - incluso las cartas grandes permanecen intactas. Protección adicional de extracción de acero inoxidable integrada.
- Óptima protección contra la intemperie gracias a la cubierta desplazada.
- Sistema de caja doble: ideal para montaje en superficie. La cubierta puede instalarse fácilmente una vez finalizada la obra.
- Caja de montaje en superficie de acero inoxidable de 2 mm V2A 1.4301, pulido.

Información importante:

Para conseguir una protección óptima contra el agua para su correo, el buzón o el sistema de buzones debe situarse, si es posible, bajo un tejadillo.

El correo sólo está protegido del agua si está completamente introducido en el buzón y la tapa está cerrada. El correo que no está completamente introducido permite la entrada de humedad y suciedad en el buzón. Este sistema está protegido contra la entrada de agua conforme a la norma DIN EN 13724. La entrada de agua no es motivo de reclamación.

Características del producto

Serie	GRIMM
Tecnología de conexión	LAN
Número de botones de timbre	1 pulsador, 2 botones, 3 botones, 4 botones, 5 botones, 6 botones, 7 botones, 8 botones, 9 Pulsador, 10 botones, 11 Pulsador, 12 botones, Hasta 100 botones de timbre, 13 Pulsador, 14 Pulsador, 15 botones, 16 botones, 17 Pulsador, 18 Pulsador, 19 Botón, 20 botones, 21 Pulsador, 22 Pulsador, 23 Pulsador, 24 botones
Funciones	Cámara, Puesto de interfonía, Teclado, Monitor, Detector de movimiento
Caja de funciones preparada para el fabricante	Ekinex
Material de base	Acero inoxidable V2A 1.4301, Acero inoxidable 1.4016 (acero inoxidable magnético)
Retirada de artículos	Parte delantera
Número de cajas	con 1 buzón
Superficie/color	Suelo
Caja individual por volumen	Grande > 16 litros
Tipo de montaje	Montaje en superficie

Dimensiones

Altura de la caja individual en mm	460,0
Anchura de la caja individual en mm	410,0
Volumen en litros	26,0
Altura de la ranura para letras en mm	35,0
Anchura de la ranura para letras en mm	325,0
Altura del sistema de buzón en mm	760,0
Anchura del sistema de buzón en mm	460,0
Profundidad en mm	150,0
Peso en kg	29
Condiciones de entrega	Entrega montada

Bosquejo

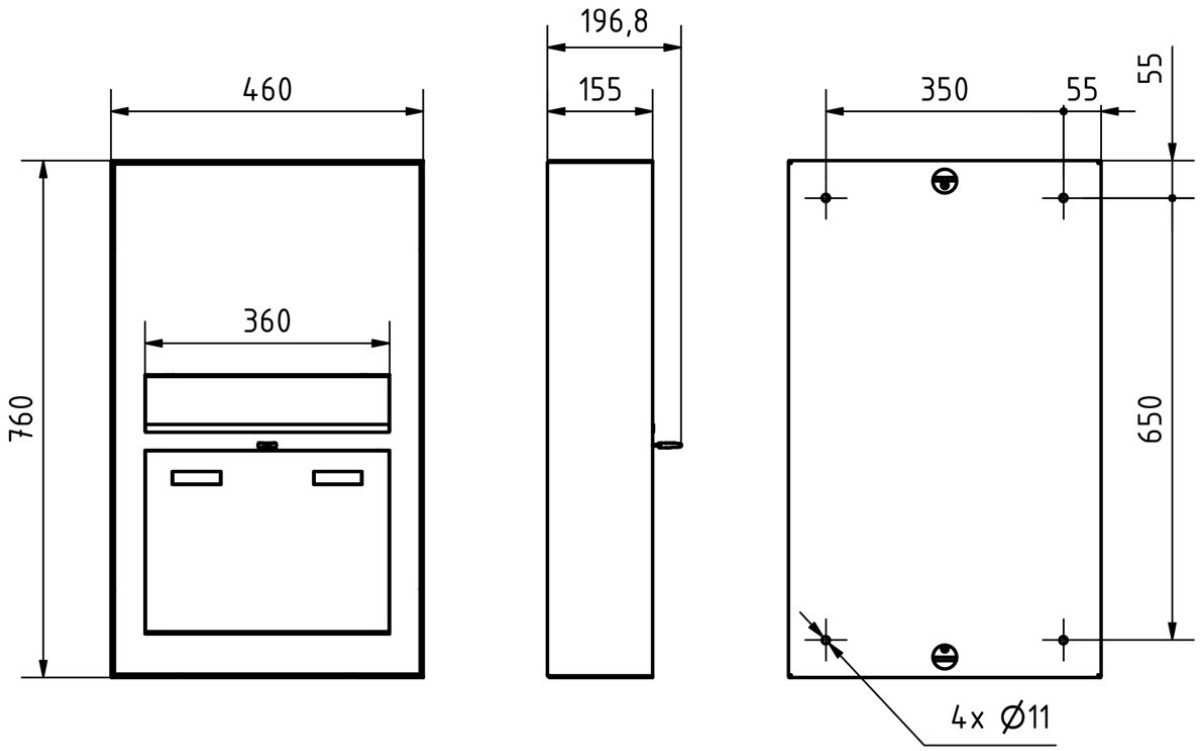

Briefkasten Manufaktur Lippe GmbH
Werler Straße 60
32105 Bad Salzuflen

www.briefkasten-manufaktur.de
info@briefkasten-manufaktur.de
Tel.: +49 5222 807110

Geschäftsführer Oliver Woineck
Ust.ID.Nr. DE303690847
Handelsregister Amtsgericht Lemgo, HRB 8618

Más imágenes

Briefkasten Manufaktur Lippe GmbH
Werler Straße 60
32105 Bad Salzuflen

www.briefkasten-manufaktur.de
info@briefkasten-manufaktur.de
Tel.: +49 5222 807110

Geschäftsführer Oliver Woineck
Ust.ID.Nr. DE303690847
Handelsregister Amtsgericht Lemgo, HRB 8618

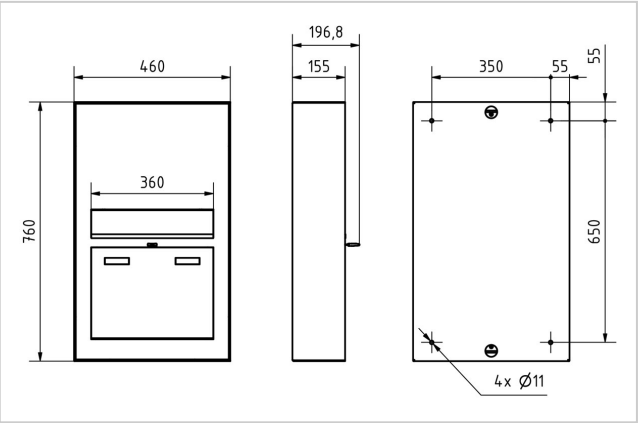

Briefkasten Manufaktur Lippe GmbH
Werler Straße 60
32105 Bad Salzuflen

www.briefkasten-manufaktur.de
info@briefkasten-manufaktur.de
Tel.: +49 5222 807110

Geschäftsführer Oliver Woineck
Ust.ID.Nr. DE303690847
Handelsregister Amtsgericht Lemgo, HRB 8618