Buzón de pedestal de diseño GRIMM - acero inoxidable pulido | Acero inoxidable pulido

Número de artículo 562-STR-1-VA

Descripción del producto

Buzón con pedestal de diseño GRIMM - Una obra maestra de la fabricación de buzones

El buzón independiente de diseño GRIMM es el reclamo perfecto para cualquier zona de entrada. Con líneas claras, acero inoxidable de alta calidad y un diseño sin florituras, este buzón independiente es impresionante en todos los aspectos. Desarrollado con más de 21 años de experiencia en la construcción de buzones, el GRIMM combina un diseño moderno con tecnología innovadora y mano de obra de la más alta calidad. Una ventaja decisiva de un buzón independiente: se puede colocar de forma flexible en la zona de entrada, independientemente de la fachada de la casa, y por lo tanto se integra armoniosamente en la arquitectura de su propiedad.

Fabricado en acero inoxidable V2A de alta calidad y equipado con un robusto panel frontal pulido de acero inoxidable de 2 mm, el buzón independiente GRIMM es sinónimo de calidad "Made in Germany by Briefkasten Manufaktur Lippe". La innovadora cerradura de pulsador permite un cierre cómodo sin llave, ideal para el uso diario. Se suministra con dos llaves con número y está óptimamente protegido contra la intemperie. La puerta de extracción está equipada con un limitador de apertura y se abre de arriba abajo para que su correo permanezca seguro en el buzón.

La inserción frontal se caracteriza por amortiguadores de eje de alta calidad, que garantizan un mecanismo de cierre agradablemente silencioso. Gracias al tamaño de inserción de 3,5 cm x 32,5 cm según DIN/EN 13724, incluso las cartas grandes en formato C4 pueden insertarse fácilmente y sin daños. Además, un protector de extracción de acero inoxidable integrado protege el correo de forma fiable. La cubierta escalonada garantiza una protección óptima contra la lluvia y otras condiciones meteorológicas.

Gracias a la norma DIN/EN 13724, el buzón independiente GRIMM es ideal para cartas grandes en formato C4, que pueden introducirse sin arrugarse. El buzón GRIMM® impresiona por su calidad duradera, su diseño atemporal y su sofisticada funcionalidad.

- Buzón independiente de alta calidad fabricado íntegramente en acero inoxidable.
- Frontal y cuerpo de acero inoxidable de 2 mm V2A 1.4301, pulido.
- Producción de calidad - Fabricado en Alemania por Briefkasten Manufaktur Lippe.
- Innovadora cerradura de pulsador que incluye 2 llaves con número de llave, cómodo cierre sin llave, óptimamente protegido de la intemperie.
- La puerta de extracción con limitador de apertura se abre de arriba abajo para evitar que el correo caiga hacia usted.
- Ranura de correo frontal con amortiguadores de eje de alta calidad para una introducción del correo muy silenciosa.
- Buzón conforme a DIN/EN 13724, tamaño de inserción (3,5 cm x 32,5 cm) para C4 apaisado - incluso las cartas grandes permanecen intactas. Protección adicional de extracción de acero inoxidable integrada.
- Óptima protección contra la intemperie gracias a la cubierta desplazada.
- Rotulación opcional del nombre de aprox. 15-20 mm de altura.
- Rotulación opcional del número de la casa de aprox. 70-80 mm de altura.
- Los pedestales son de acero inoxidable V2A 1.4301 de 60,3 mm, pulido para atornillar o fijar en hormigón.

Información importante:

Briefkasten Manufaktur Lippe GmbH
Werler Straße 60
32105 Bad Salzuflen

www.briefkasten-manufaktur.de
info@briefkasten-manufaktur.de
Tel.: +49 5222 807110

Geschäftsführer Oliver Woineck
Ust.ID.Nr. DE303690847
Handelsregister Amtsgericht Lemgo, HRB 8618

Para conseguir una protección óptima contra el agua para su correo, el buzón o el sistema de buzones debe estar situado bajo un toldo si es posible.

El correo sólo está protegido del agua si está completamente introducido en el buzón y la tapa está cerrada. El correo que no está completamente introducido permite la entrada de humedad y suciedad en el buzón. Este sistema está protegido contra la entrada de agua según la norma DIN EN 13724. La entrada de agua no es motivo de reclamación.

Características del producto

Serie	GRIMM
Tipo de montaje	Independiente
Material de base	Acero inoxidable V2A 1.4301, Acero inoxidable 1.4016 (acero inoxidable magnético)
Número de casa	Número de casa grabado con láser
Etiquetado de nombres	Etiquetado de nombres como grabado láser
Retirada de artículos	Parte delantera
Número de cajas	con 1 buzón
Superficie/color	Suelo
Caja individual por volumen	Grande > 16 litros

Dimensiones

Altura de la caja individual en mm	460,0
Anchura de la caja individual en mm	410,0
Volumen en litros	26,0
Altura de la ranura para letras en mm	35,0
Anchura de la ranura para letras en mm	325,0
Altura del sistema de buzón en mm	510,0
Anchura del sistema de buzón en mm	460,0
Altura total en mm	1200,0 | 1500,0 | 1700,0 +30
Anchura total en mm	615,0 sin reposapiés
Profundidad en mm	155,0
Peso en kg	39,0
Condiciones de entrega	Entrega montada

Bosquejo

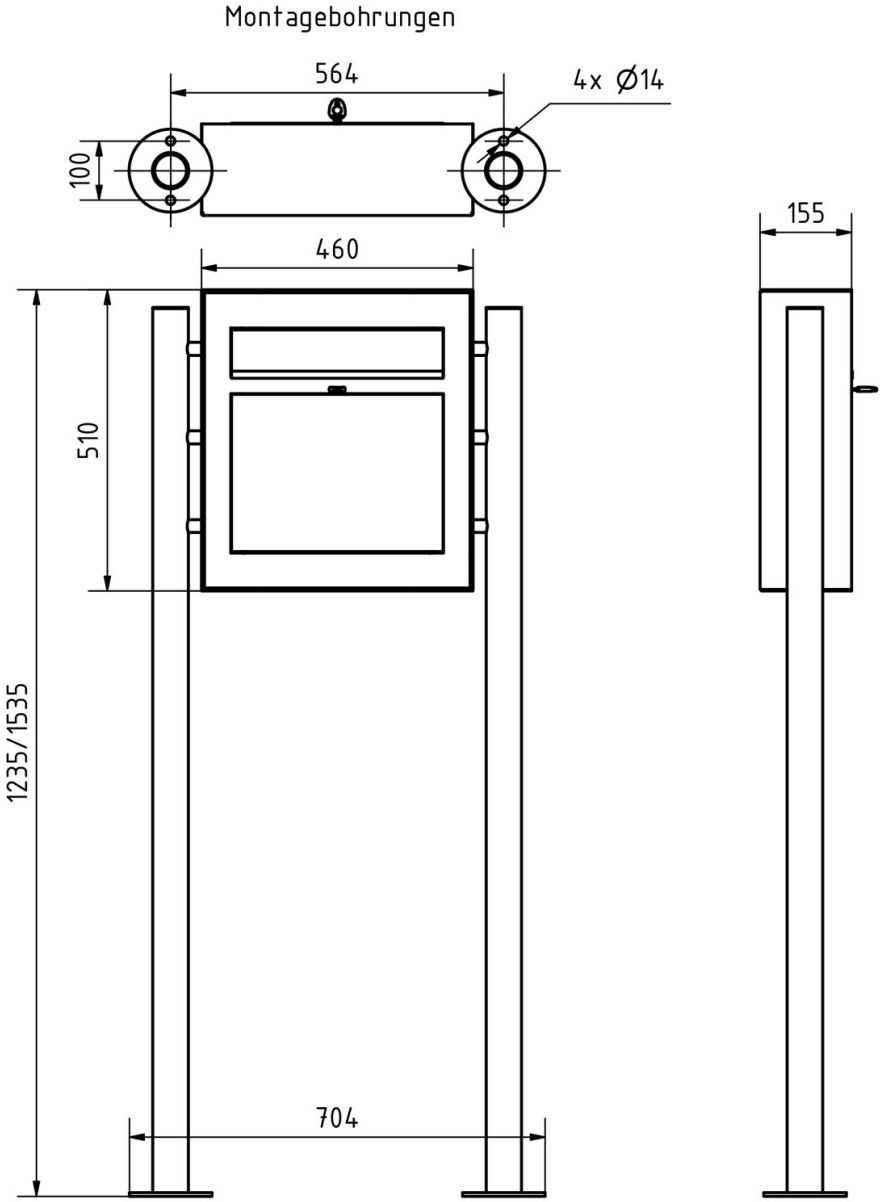

Briefkasten Manufaktur Lippe GmbH
Werler Straße 60
32105 Bad Salzuflen

www.briefkasten-manufaktur.de
info@briefkasten-manufaktur.de
Tel.: +49 5222 807110

Geschäftsführer Oliver Woineck
Ust.ID.Nr. DE303690847
Handelsregister Amtsgericht Lemgo, HRB 8618

Más imágenes

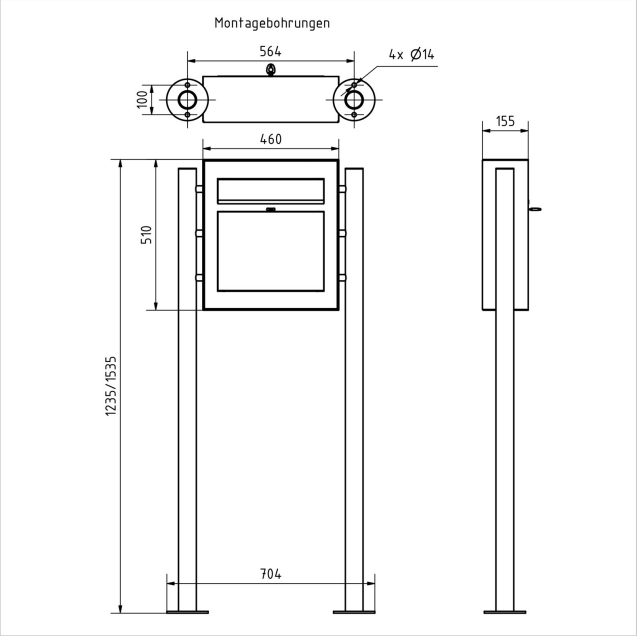

Briefkasten Manufaktur Lippe GmbH
Werler Straße 60
32105 Bad Salzuflen

www.briefkasten-manufaktur.de
info@briefkasten-manufaktur.de
Tel.: +49 5222 807110

Geschäftsführer Oliver Woineck
Ust.ID.Nr. DE303690847
Handelsregister Amtsgericht Lemgo, HRB 8618

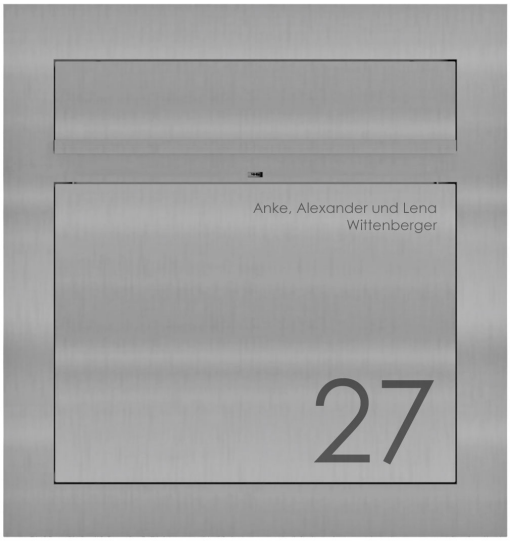

Briefkasten Manufaktur Lippe GmbH
Werler Straße 60
32105 Bad Salzuflen

www.briefkasten-manufaktur.de
info@briefkasten-manufaktur.de
Tel.: +49 5222 807110

Geschäftsführer Oliver Woineck
Ust.ID.Nr. DE303690847
Handelsregister Amtsgericht Lemgo, HRB 8618