Columna buzón de acero inoxidable Designer BIG EDGE V2 - RAL a elegir - Sistema de videoportero DoorBird | Enlaces

Número de artículo 608-V2-R-KSDB-L

Descripción del producto

Columna buzón de acero inoxidable Designer BIG EDGE V2 - RAL a elegir - Sistema de videoportero DoorBird

Columna buzón de alta calidad de Briefkasten Manufaktur con comunicación de puerta en el lateral. Líneas claras, diseño sin florituras y materiales de alta calidad caracterizan la columna buzón de acero inoxidable de 3 mm de la colección DESIGNER. La columna buzón está soldada a mano, de modo que no se aprecian uniones atornilladas, juntas finas ni huecos en la zona del cuerpo. La puerta de inspección en la parte trasera facilita su instalación, así como la realización de trabajos posteriores, por ejemplo, reparaciones o inspecciones periódicas. Equipada con una cerradura de alta calidad, la puerta de inspección está protegida contra el vandalismo. Videoportero IP DoorBird D2100E o D1100E integrado. El videoportero IP DoorBird D2100E o D1100E es la solución inteligente para su puerta de entrada. El videoportero IP puede funcionar como unidad independiente o integrarse en una plataforma doméstica inteligente existente. Las instalaciones clásicas existentes, como un timbre de puerta o un abrepuertas eléctrico, también pueden seguir utilizándose con DoorBird y controlarse a través de la aplicación.

Se trata de un verdadero punto de atracción entre los buzones. Las líneas limpias y el diseño sin florituras caracterizan al buzón de diseño. Nuestros productos tienen una alta calidad, una funcionalidad fiable y una identidad propia. Fabricado por Briefkasten Manufaktur. El DoorBird no sólo se inventó y desarrolló en Alemania, sino que todavía hoy se fabrica en Berlín. En DoorBird, "Made in Germany" no es sólo un sello, sino una filosofía que se vive y se respira. Los videoporteros IP se fabrican en la planta de DoorBird para garantizar la máxima calidad, durabilidad y satisfacción del cliente.

- Pilar de buzón con comunicación de puerta lateral de acero inoxidable V2A 1.4301 de 3 mm, con recubrimiento de polvo en color RAL.
- Producción de calidad - Made in Germany - Briefkasten Manufaktur Lippe.
- Trampilla de inspección trasera An 250 mm x Al 700 mm incl. 2 llaves.
- El módulo buzón es de acero inoxidable V2A 1.4301 de 2 mm, con recubrimiento de polvo en color RAL.
- Puerta de extracción de correo frontal An 350 mm x Al 300 mm.
- Inserción del correo por la parte delantera, tamaño de inserción adecuado para C4 apaisado (BH 350 mm x 63 mm).
- Con elementos de amortiguación incorporados que permiten que la trampilla se cierre lenta y silenciosamente.
- Número de casa y nombre o letras de calle, retroiluminados en blanco incl. fuente de alimentación EVN LED / transformador IP65 12V/DC 0,1-4W para la iluminación LED.
- El pilar del buzón totalmente soldado está fabricado en acero inoxidable V2A 1.4301 de 3 mm, con recubrimiento en polvo. La altura total es de 1,70 m.
- El pedestal está equipado con una placa base VA. Ésta tiene un grosor de 10 mm y está rematada con una placa de cubierta. Véanse las imágenes.
- Es posible el paso invisible de cables a través del cuerpo.
- Los pedestales están equipados con módulos que pueden sustituirse posteriormente.
- Incl. videoportero DoorBird IP D2100E o D1100E instalado.

Briefkasten Manufaktur Lippe GmbH
Werler Straße 60
32105 Bad Salzuflen

www.briefkasten-manufaktur.de
info@briefkasten-manufaktur.de
Tel.: +49 5222 807110

Geschäftsführer Oliver Woineck
Ust.ID.Nr. DE303690847
Handelsregister Amtsgericht Lemgo, HRB 8618

Información importante

Preparación de la cámara o del interfono

Los sistemas de intercomunicación deben ser conectados por un electricista. Póngase en contacto con su electricista de confianza para la planificación, el montaje y la instalación.

Protección contra el agua

Para conseguir una protección óptima contra el agua para su correo, el buzón o el sistema de buzones debe situarse, si es posible, bajo un tejadillo.

El correo sólo está protegido del agua si está completamente introducido en el buzón y la tapa está cerrada. El correo que no está completamente introducido permite que la humedad y la suciedad penetren en el buzón. Por lo tanto, es necesario prever buzones suficientemente dimensionados para las próximas necesidades. En determinadas condiciones climáticas extremas, todavía puede entrar agua (hasta 1ccm según DIN EN 13724). Esto no es motivo de queja.

Características del producto

Superficie/color	Negro intenso RAL 9005, Rojo púrpura RAL 3004, DB 703 mineral de hierro micáceo, RAL 7016 gris antracita, RAL de su elección (según tabla de colores), Suelo, Aluminio gris RAL 9007, RAL 9016 blanco tráfico
Serie	DISEÑADOR
Tecnología de conexión	LAN
Número de botones de timbre	1 pulsador
Funciones	Perchero, Cámara, Puesto de interfonía, Huella dactilar
Etiquetado de nombres	Placa de identificación, Etiquetado de nombres como grabado láser, Letras del nombre iluminadas como cortadas con láser
Tipo de montaje	Independiente
Material de base	Acero inoxidable V2A 1.4301
Número de casa	Número de casa cortado con láser, iluminado
Retirada de artículos	Parte delantera
Número de cajas	con 1 buzón
Caja individual por volumen	Grande > 16 litros

Dimensiones

Altura de la caja individual en mm	710,0 | 750,0
Anchura de la caja individual en mm	410,0 | 450,0
Volumen en litros	31
Altura de la ranura para letras en mm	63,0
Anchura de la ranura para letras en mm	350,0
Altura total en mm	1700,0
Anchura total en mm	636,0 (placa base 740,0)
Profundidad en mm	252,0 (placa de pie 360,0)
Peso en kg	95
Condiciones de entrega	Entrega montada

Más imágenes

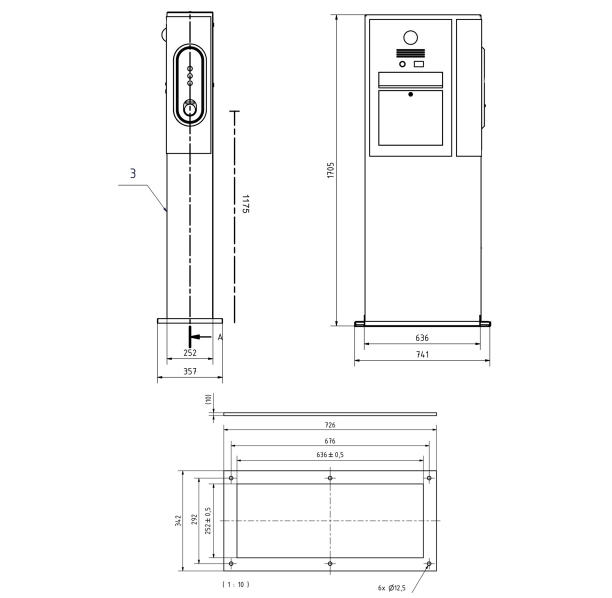

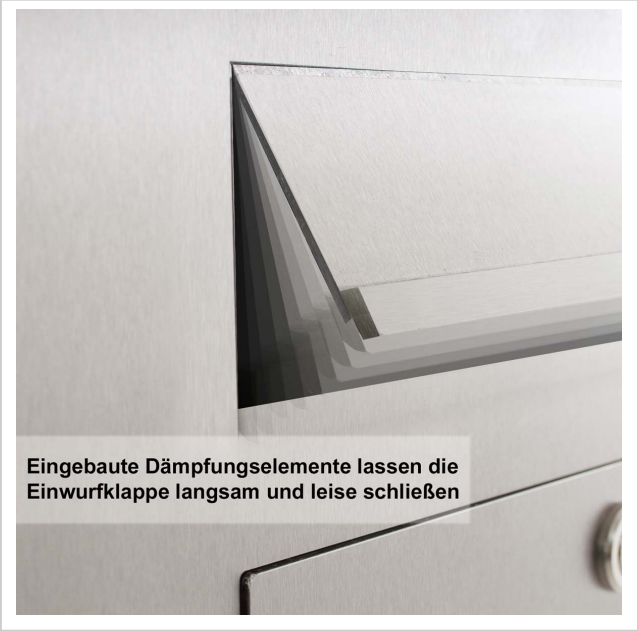

Briefkasten Manufaktur Lippe GmbH
Werler Straße 60
32105 Bad Salzuflen

www.briefkasten-manufaktur.de
info@briefkasten-manufaktur.de
Tel.: +49 5222 807110

Geschäftsführer Oliver Woineck
Ust.ID.Nr. DE303690847
Handelsregister Amtsgericht Lemgo, HRB 8618

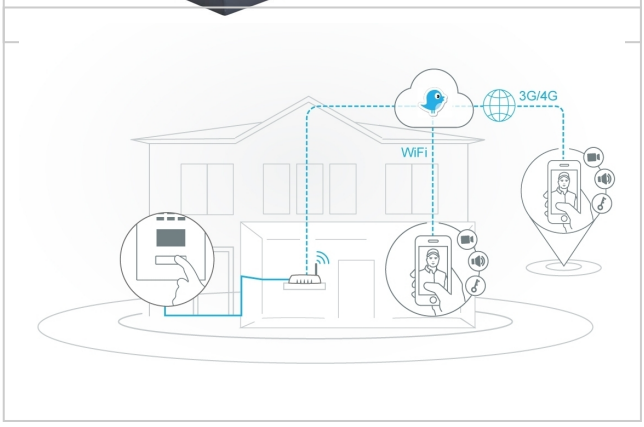
3G/4G
WiFi