Base de enchufe CEE BASIC 372 para montaje en el suelo - acero inoxidable con recubrimiento en polvo | Toma de corriente CEE | ? Color a elegir | 2 veces

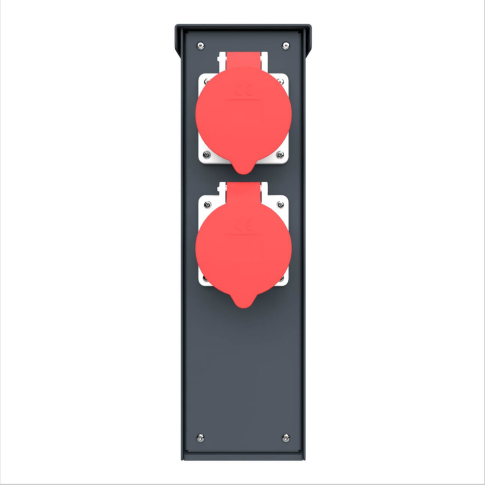

Número de artículo 372-VAR-CEE-2FACH

Descripción del producto

Base de enchufe CEE BASIC 372 para montaje en el suelo - acero inoxidable con recubrimiento de polvo

Moderna columna de toma de corriente fabricada íntegramente en acero inoxidable V2A con recubrimiento de polvo en color RAL/DB. Gracias al revestimiento lateral y a la cubierta contra la lluvia de acero inoxidable de 2 mm, así como a la toma de corriente CEE IP44, esta columna de toma de corriente es totalmente resistente a la intemperie y perfectamente adecuada para el uso en exteriores.

- Columna de toma de corriente fabricada íntegramente en acero inoxidable V2A.
- La columna de toma de corriente está fabricada por Briefkasten Manufaktur. Producción de calidad alemana "Made in Germany".
- Cuerpo y tapa de acero inoxidable V2A 1.4301, con recubrimiento en polvo en color RAL/DB.
- Revestimiento lateral y protección contra la lluvia de acero inoxidable V2A 1.4301 de 2 mm, con recubrimiento de polvo en color RAL/DB.
- Enchufe de superficie CEE. Grado de protección IP 44 (salpicaduras de agua).
- Pata de acero inoxidable de 5 mm para atornillar.

Información importante

Campos de aplicación Campings, parcelas y puertos deportivos

Según la normativa DIN VDE 0100-708, sólo se puede instalar un máximo de 4 tomas por perfil energético.

Características del producto

Superficie/color	Negro intenso RAL 9005, Rojo púrpura RAL 3004, DB 703 mineral de hierro micáceo, RAL 7016 gris antracita, RAL de su elección (según tabla de colores), Aluminio gris RAL 9007, RAL 9016 blanco tráfico
Serie	BÁSICO
Tipo de conexión	CEE, SCHUKO
Tipo de montaje	Independiente
Material de base	Acero inoxidable V2A 1.4301

Briefkasten Manufaktur Lippe GmbH
Werler Straße 60
32105 Bad Salzuflen

www.briefkasten-manufaktur.de
info@briefkasten-manufaktur.de
Tel.: +49 5222 807110

Geschäftsführer Oliver Woineck
Ust.ID.Nr. DE303690847
Handelsregister Amtsgericht Lemgo, HRB 8618

Dimensiones

Anchura en mm	112 | 182
Altura en mm	362 | 337
Profundidad en mm	124,0 +64,0 Toma de superficie CEE | +54,0 Toma de superficie Schuko
Peso en kg	6
Condiciones de entrega	Se suministra totalmente montado

Bosquejo

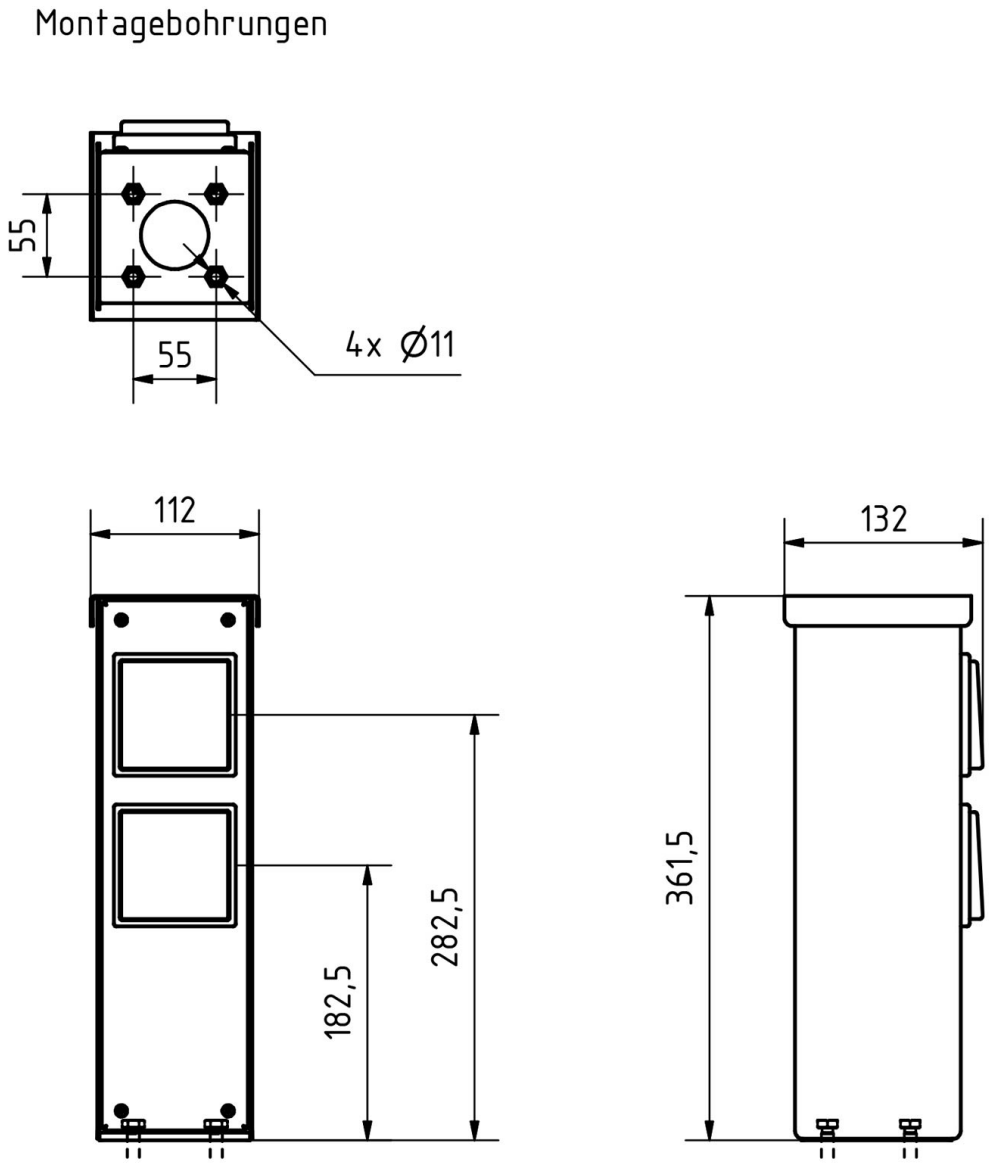

Briefkasten Manufaktur Lippe GmbH
Werler Straße 60
32105 Bad Salzuflen

www.briefkasten-manufaktur.de
info@briefkasten-manufaktur.de
Tel.: +49 5222 807110

Geschäftsführer Oliver Woineck
Ust.ID.Nr. DE303690847
Handelsregister Amtsgericht Lemgo, HRB 8618

Más imágenes

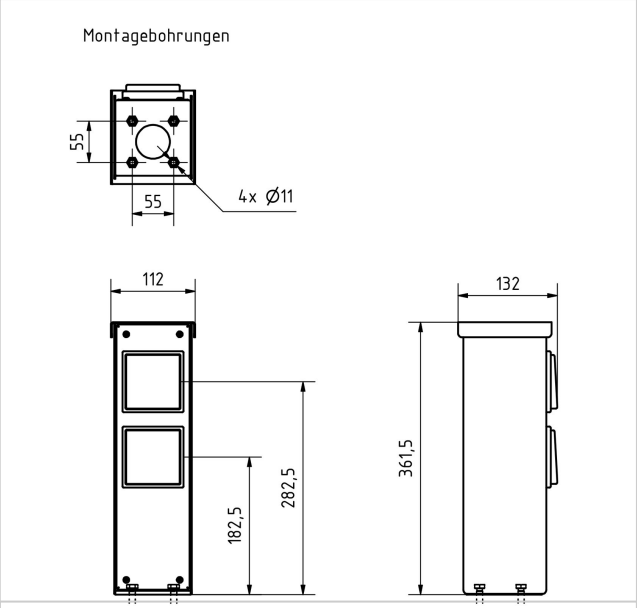

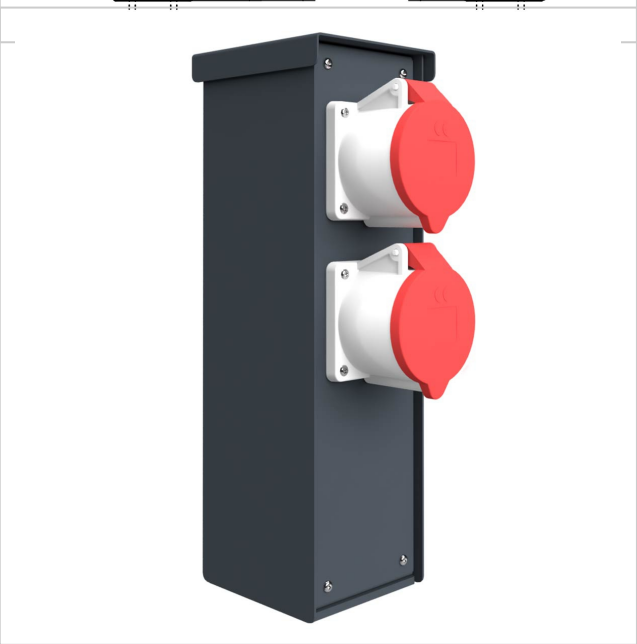

Briefkasten Manufaktur Lippe GmbH
Werler Straße 60
32105 Bad Salzuflen

www.briefkasten-manufaktur.de
info@briefkasten-manufaktur.de
Tel.: +49 5222 807110

Geschäftsführer Oliver Woineck
Ust.ID.Nr. DE303690847
Handelsregister Amtsgericht Lemgo, HRB 8618