Buzón de acero inoxidable para puerta interior SMALL - RAL a elegir - Adecuado para ranura de carta 300x115mm | ? Color a elegir

Número de artículo 205ITB-VAR-S

Descripción del producto

Buzón para puerta interior de acero inoxidable SMALL - RAL a elegir - Adecuado para ranura de carta 300x115mm

Buzón para puerta interior de alta calidad fabricado totalmente en acero inoxidable V2A 1.4301 de 1,5 mm, con recubrimiento en polvo. El correo se introduce por la parte delantera, los residentes pueden retirar su correo por la parte trasera. El buzón puede integrarse en cualquier pared en combinación con la ranura para cartas 555 (300x115 mm), que no supera un grosor de 20 mm. La instalación del sistema es muy sencilla y se realiza mediante 4 tornillos.

Las dimensiones permiten una capacidad de unos 13 litros. Con el cierre en la parte superior, este buzón está diseñado para que la puerta de extracción impida que el correo caiga hacia usted. Este buzón no tiene rival, con una mano de obra de altísima calidad y precisión. Todos los componentes de este buzón, incluidos los paneles traseros y los componentes internos, están fabricados en acero inoxidable V2A 1.4301.

- Puerta interior del buzón de acero inoxidable V2A 1.4301 de 1,5 mm, con recubrimiento en polvo en color RAL.
- Producción de calidad - Made in Germany.
- Óptima protección contra la lluvia gracias al borde de protección contra la lluvia y a la chapa de protección contra el agua en el interior.
- Cerradura de cilindro de acero inoxidable con tapa de protección contra el polvo y 2 llaves.
- La puerta de extracción se abre de arriba abajo. Así el correo no puede caer hacia usted.
- Adecuado para buzones: 555-BE-24, 555-BE-24-VAR

Información importante:

El correo sólo está protegido del agua si está completamente introducido en el buzón y la tapa está cerrada. El correo que no está completamente introducido permite que la humedad y la suciedad penetren en el buzón. Por lo tanto, es necesario prever buzones suficientemente dimensionados para las próximas necesidades. En determinadas condiciones meteorológicas extremas, aún puede entrar agua (hasta 1 cm³ según DIN EN 13724). Esto no es motivo de queja.

Briefkasten Manufaktur Lippe GmbH
Werler Straße 60
32105 Bad Salzuflen

www.briefkasten-manufaktur.de
info@briefkasten-manufaktur.de
Tel.: +49 5222 807110

Geschäftsführer Oliver Woineck
Ust.ID.Nr. DE303690847
Handelsregister Amtsgericht Lemgo, HRB 8618

Características del producto

Superficie/color	Negro intenso RAL 9005, Rojo púrpura RAL 3004, DB 703 mineral de hierro micáceo, RAL 7016 gris antracita, RAL de su elección (según tabla de colores), Aluminio gris RAL 9007, RAL 9016 blanco tráfico
Tipo de montaje	Tornillos
Caja individual por volumen	Normal > 10 litros
Número de cajas	con 1 buzón
Retirada de artículos	Parte trasera

Dimensiones

Altura de la caja individual en mm	400,0
Anchura de la caja individual en mm	310,0
Volumen en litros	13,4
Profundidad en mm	100,0
Peso en kg	5
Condiciones de entrega	Entrega montada

Briefkasten Manufaktur Lippe GmbH
Werler Straße 60
32105 Bad Salzuflen

www.briefkasten-manufaktur.de
info@briefkasten-manufaktur.de
Tel.: +49 5222 807110

Geschäftsführer Oliver Woineck
Ust.ID.Nr. DE303690847
Handelsregister Amtsgericht Lemgo, HRB 8618

Más imágenes

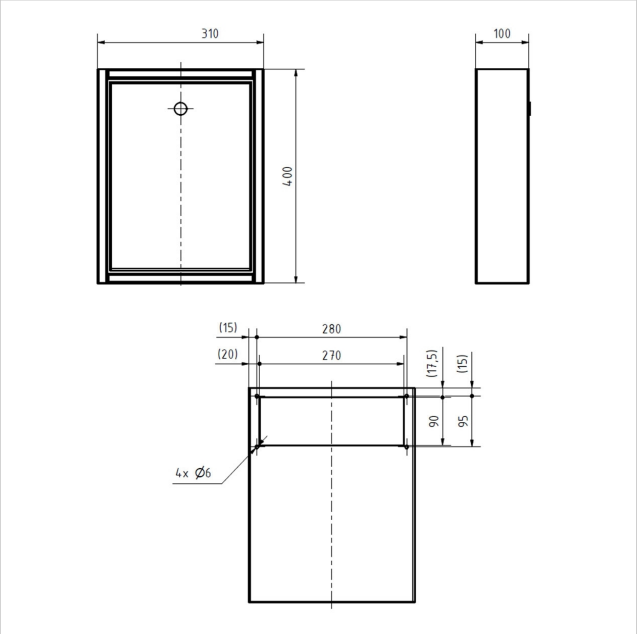

Briefkasten Manufaktur Lippe GmbH
Werler Straße 60
32105 Bad Salzuflen

www.briefkasten-manufaktur.de
info@briefkasten-manufaktur.de
Tel.: +49 5222 807110

Geschäftsführer Oliver Woineck
Ust.ID.Nr. DE303690847
Handelsregister Amtsgericht Lemgo, HRB 8618

Briefkasten Manufaktur Lippe GmbH
Werler Straße 60
32105 Bad Salzuflen

www.briefkasten-manufaktur.de
info@briefkasten-manufaktur.de
Tel.: +49 5222 807110

Geschäftsführer Oliver Woineck
Ust.ID.Nr. DE303690847
Handelsregister Amtsgericht Lemgo, HRB 8618