Ranura para cartas de acero inoxidable con sistema de videoportero DoorBird - 350x63mm - Ranura 410x375mm | Acero inoxidable pulido

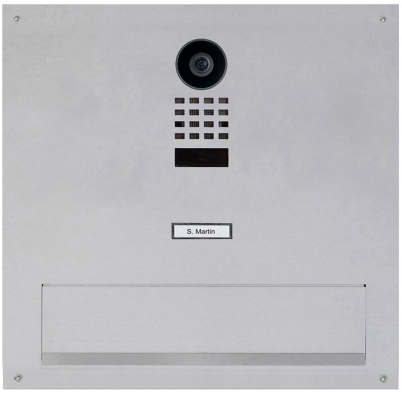

Número de artículo 555-BEKA-35-KSDBE

Descripción del producto

Ranura para cartas de acero inoxidable con videoportero DoorBird - ranura 350x63mm - 410x375mm

Tapa de buzón fabricada de alta calidad con ranura para cartas de Briefkasten Manufaktur. Videoportero DoorBird IP D2100E o D1100E integrado. El videoportero IP DoorBird D2100E o D1100E es la solución inteligente para su puerta de entrada. El videoportero IP puede funcionar como una unidad independiente o integrarse en una plataforma doméstica inteligente existente. Las instalaciones clásicas existentes, como un timbre de puerta o un abrepuertas eléctrico, también pueden seguir utilizándose con DoorBird y controlarse a través de la aplicación.

Se trata de un verdadero punto de atracción entre los buzones. Las líneas limpias y el diseño sencillo caracterizan la colección de buzones de diseño. Nuestros productos tienen una alta calidad, una funcionalidad fiable y una identidad propia. Fabricado por Briefkasten Manufaktur. El DoorBird no sólo se inventó y desarrolló en Alemania, sino que todavía hoy se fabrica en Berlín. En DoorBird, "Made in Germany" no es sólo un sello, sino una filosofía que se vive y se respira. Los videoporteros IP se fabrican en la planta de DoorBird para garantizar la máxima calidad, durabilidad y satisfacción del cliente.

- Ranura para cartas de acero inoxidable de 2 mm de acero inoxidable V2A 1.4301, pulido.
- La solapa de inserción se produce en la fábrica de buzones. Producción de calidad alemana "Made in Germany".
- Tamaño de inserción adecuado para C4 apaisado. Las cartas y revistas muy grandes caben aquí sin arrugarse.
- Opcionalmente con número de casa, retroiluminado en blanco incl. fuente de alimentación EVN LED / transformador IP65 12V/DC 0,1-4W para iluminación LED del número de casa.
- Incl. videoportero DoorBird IP D2100E o D1100E instalado.
- Fijación mediante cuatro tornillos de acero inoxidable incl. tacos suministrados.

Información importante

Preparación de la cámara o del interfono

Los sistemas de intercomunicación deben ser conectados por un electricista. Póngase en contacto con su electricista de confianza para la planificación, el montaje y la instalación.

Protección contra el agua

Para conseguir una protección óptima contra el agua para su correo, el buzón o el sistema de buzones debe estar situado bajo un toldo si es posible.

El correo sólo está protegido del agua si está completamente introducido en el buzón y la tapa está cerrada. El correo que no está completamente introducido permite que la humedad y la suciedad penetren en el buzón. Por lo tanto, es necesario prever buzones suficientemente dimensionados para las próximas necesidades. En determinadas condiciones meteorológicas extremas, aún puede entrar agua (hasta 1 cm³ según DIN EN 13724). Esto no es motivo de queja.

Características del producto

Tecnología de conexión	LAN
Número de botones de timbre	1 pulsador
Funciones	Cámara, Puesto de interfonía
Tipo de montaje	Tornillos
Caja individual por volumen	Normal > 10 litros
Material de base	Acero inoxidable V2A 1.4301
Etiquetado de nombres	Etiquetado de nombres como grabado láser
Número de cajas	con 1 buzón
Superficie/color	Suelo
Retirada de artículos	Parte trasera

Dimensiones

Anchura en mm	410
Altura en mm	375
Altura de la ranura para letras en mm	63,0
Anchura de la ranura para letras en mm	350,0
Peso en kg	8
Condiciones de entrega	Entrega montada

Briefkasten Manufaktur Lippe GmbH
Werler Straße 60
32105 Bad Salzuflen

www.briefkasten-manufaktur.de
info@briefkasten-manufaktur.de
Tel.: +49 5222 807110

Geschäftsführer Oliver Woineck
Ust.ID.Nr. DE303690847
Handelsregister Amtsgericht Lemgo, HRB 8618

Bosquejo

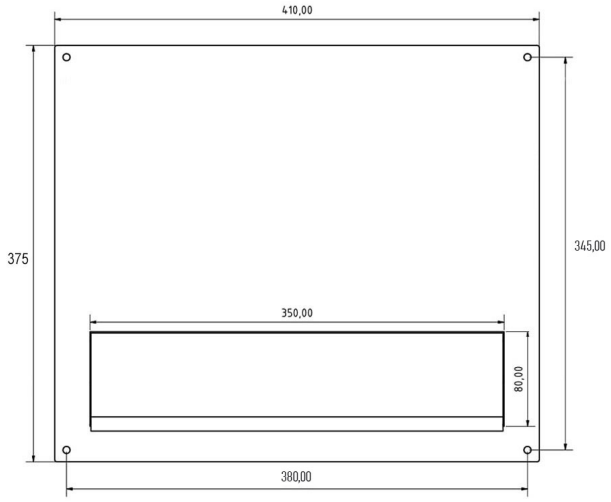

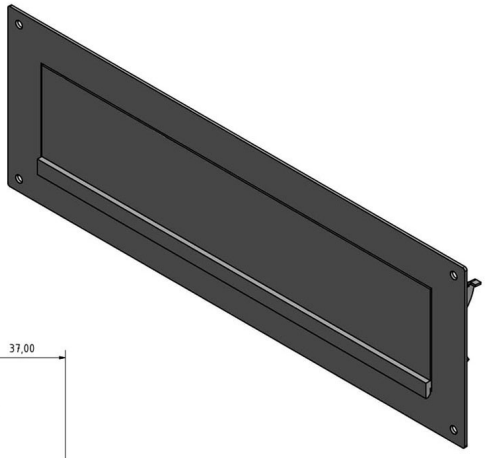

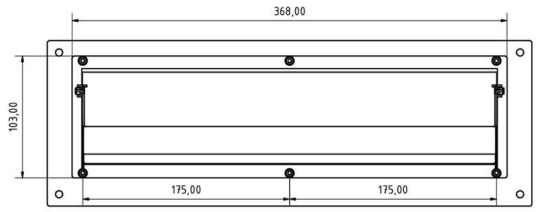

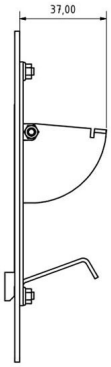

Briefkasten Manufaktur Lippe GmbH
Werler Straße 60
32105 Bad Salzuflen

www.briefkasten-manufaktur.de
info@briefkasten-manufaktur.de
Tel.: +49 5222 807110

Geschäftsführer Oliver Woineck
Ust.ID.Nr. DE303690847
Handelsregister Amtsgericht Lemgo, HRB 8618

Más imágenes

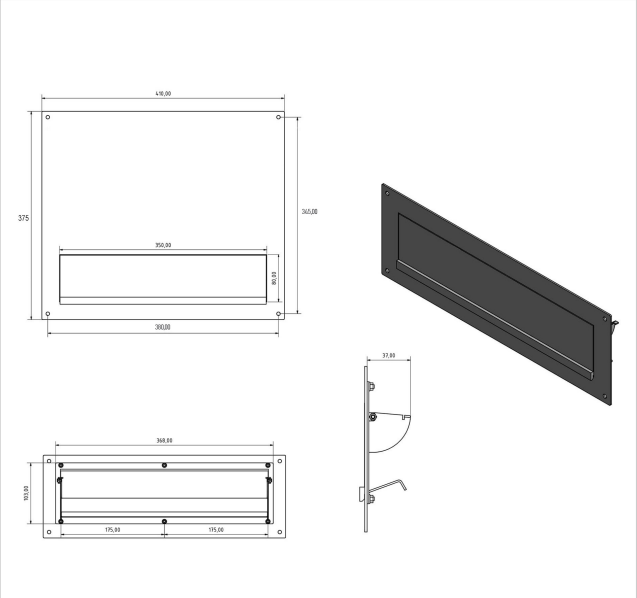

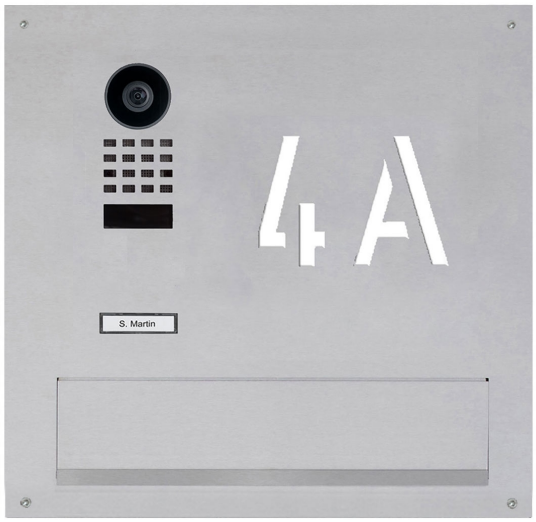

Briefkasten Manufaktur Lippe GmbH
Werler Straße 60
32105 Bad Salzuflen

www.briefkasten-manufaktur.de
info@briefkasten-manufaktur.de
Tel.: +49 5222 807110

Geschäftsführer Oliver Woineck
Ust.ID.Nr. DE303690847
Handelsregister Amtsgericht Lemgo, HRB 8618