Placa de timbre de acero inoxidable BASIC Elegance I 421E1-9090 con recubrimiento en polvo - QUADRATIC | RAL 7016 gris antracita estructura fina mate | 90 mm x 90 mm | sin

Número de artículo 421E1-9090-7016

Descripción del producto

Placa de timbre de acero inoxidable BASIC Elegance I 421E1-9090 con recubrimiento en polvo - QUADRATIC

La placa de timbre BASIC en color RAL tiene un acabado de muy alta calidad y un robusto pulsador de acero inoxidable. La inscripción del nombre en acero inoxidable tiene un aspecto muy elegante y moderno. La instalación es sencilla: se introducen los tacos suministrados en la mampostería y, a continuación, se "martillea" el elemento en los tacos. Esto garantiza una fijación óptima y segura. El material de fijación está incluido. Opcionalmente, es posible el montaje en superficie con la carcasa de montaje en superficie.

- Placa de timbre de acero inoxidable de 2 mm, con recubrimiento de polvo en RAL 7016 gris antracita estructura fina mate.
- Pulsador de timbre redondo de acero inoxidable, opcionalmente con iluminación LED del anillo.
- Dimensiones: 90 x 90 x 2 mm (ancho x alto x fondo).
- Inscripción de nombre opcional, grabada con láser a unos 7 mm de altura.

Características del producto

Serie	BÁSICO
Número de botones de timbre	1 pulsador
Material de base	Acero inoxidable V2A 1.4301
Superficie/color	RAL 7016 gris antracita
Etiquetado de nombres	Etiquetado de nombres como grabado láser
Tipo de montaje	Montaje en superficie, Montaje empotrado

Dimensiones

Anchura en mm	90
Altura en mm	90
Profundidad en mm	UP 2.0 | AP 33.0

Briefkasten Manufaktur Lippe GmbH
Werler Straße 60
32105 Bad Salzuflen

www.briefkasten-manufaktur.de
info@briefkasten-manufaktur.de
Tel.: +49 5222 807110

Geschäftsführer Oliver Woineck
Ust.ID.Nr. DE303690847
Handelsregister Amtsgericht Lemgo, HRB 8618

Bosquejo

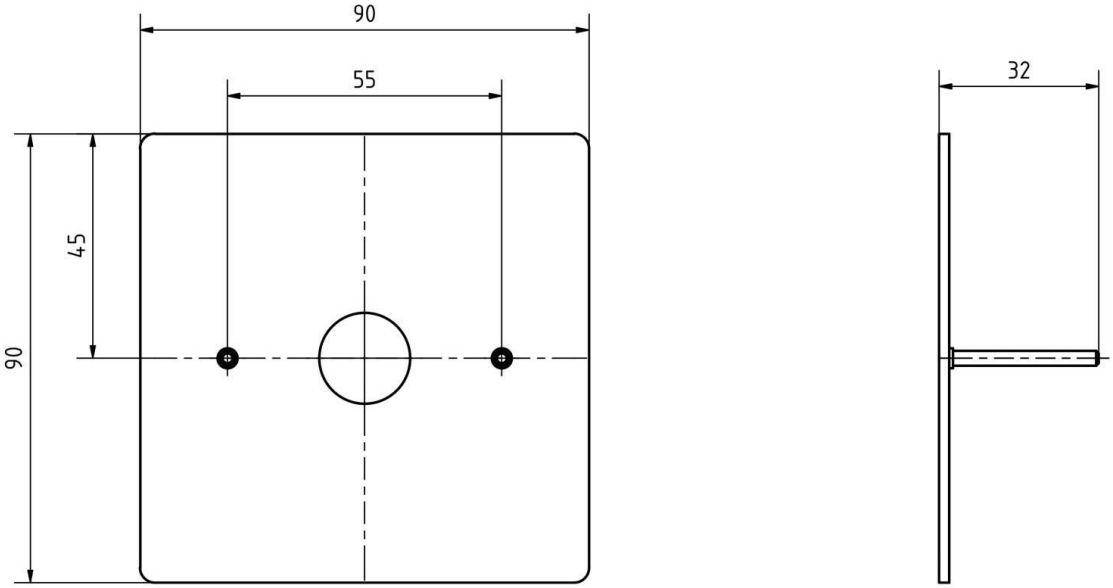

Briefkasten Manufaktur Lippe GmbH
Werler Straße 60
32105 Bad Salzuflen

www.briefkasten-manufaktur.de
info@briefkasten-manufaktur.de
Tel.: +49 5222 807110

Geschäftsführer Oliver Woineck
Ust.ID.Nr. DE303690847
Handelsregister Amtsgericht Lemgo, HRB 8618

Más imágenes

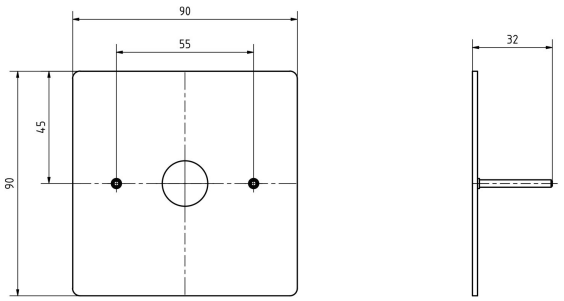

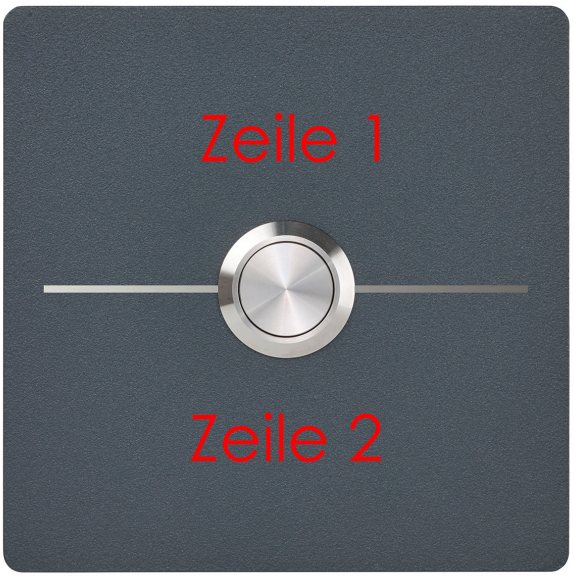

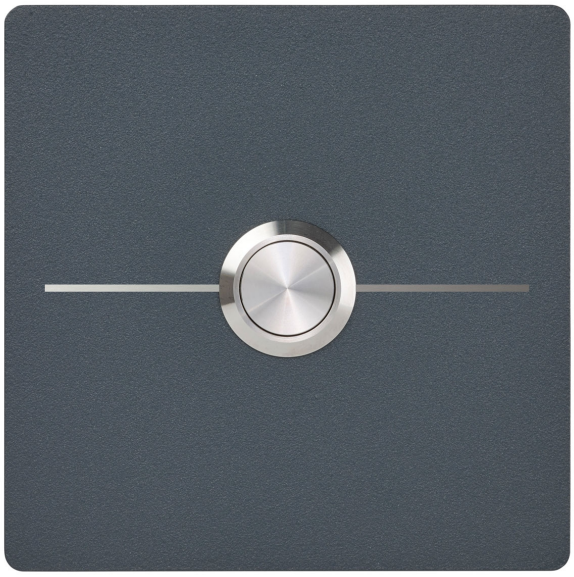

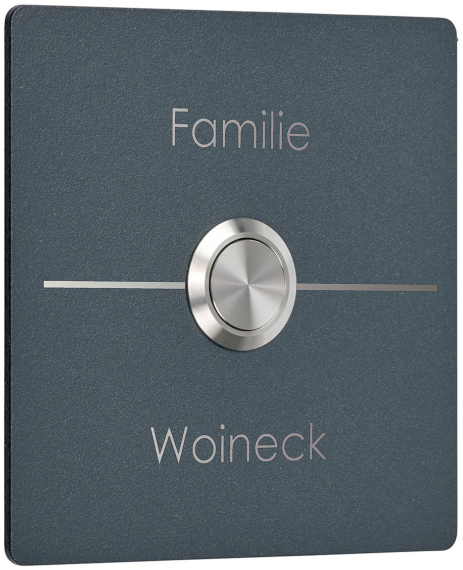

Briefkasten Manufaktur Lippe GmbH
Werler Straße 60
32105 Bad Salzuflen

www.briefkasten-manufaktur.de
info@briefkasten-manufaktur.de
Tel.: +49 5222 807110

Geschäftsführer Oliver Woineck
Ust.ID.Nr. DE303690847
Handelsregister Amtsgericht Lemgo, HRB 8618

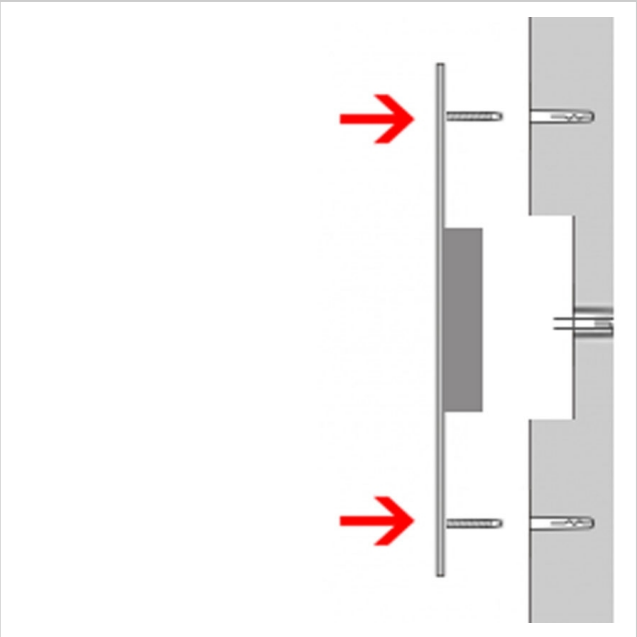

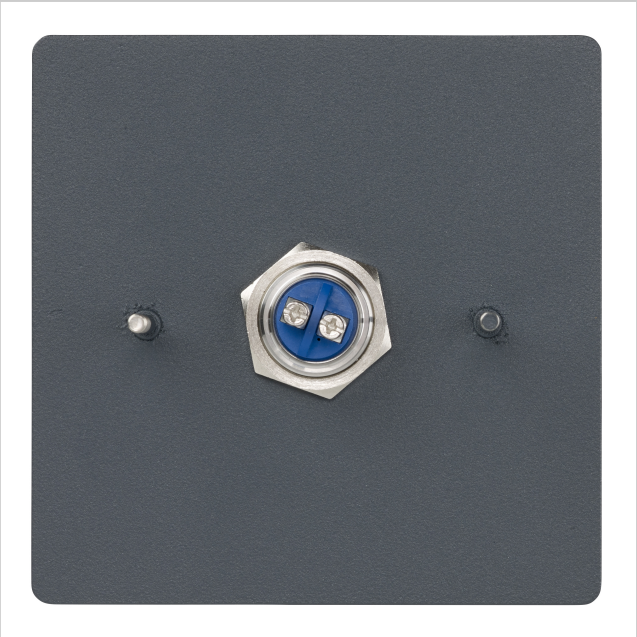

Briefkasten Manufaktur Lippe GmbH
Werler Straße 60
32105 Bad Salzuflen

www.briefkasten-manufaktur.de
info@briefkasten-manufaktur.de
Tel.: +49 5222 807110

Geschäftsführer Oliver Woineck
Ust.ID.Nr. DE303690847
Handelsregister Amtsgericht Lemgo, HRB 8618