Buzón empotrado de diseño GOETHE UP con compartimento para periódicos - RAL a elegir - GIRA System 106 - Sistema de intercomunicación - AUDIO set completo | con compartimento para periódicos | 100 mm de profundidad | Conjunto completo de audio Gira System 106

Número de artículo 215-UP-1-SP-ZF-KSAGI106

Descripción del producto

Buzón empotrado de diseño GOETHE UP con compartimento para periódicos - RAL a elegir - GIRA System 106 - Sistema de intercomunicación - AUDIO set completo

Buzón empotrado de alta calidad con compartimento para periódicos y Gira System 106 perfectamente integrado en diseño empotrado. El moderno buzón GOETHE es ideal para la zona de entrada sofisticada. El diseño lineal sin cerradura visible confiere a este buzón un aspecto especialmente elegante. Se incluyen 3 módulos de sistema GIRA, por lo que el buzón puede utilizarse directamente. La estación doméstica GIRA a juego y la unidad de control completan este buzón. Los módulos pueden sustituirse en cualquier momento gracias al sencillo sistema de montaje.

Las dimensiones del buzón individual permiten una capacidad de aprox. 16 litros, y la gran ranura de inserción garantiza que no se arrugue el correo, incluso con sobres y revistas DIN C4 o tras varios días de ausencia. La innovadora cerradura de llave se oculta en el interior del buzón. Basta con introducir la llave en el hueco existente (sin necesidad de girarla) y la puerta se abre. Con la disposición de la cerradura, este buzón está diseñado de tal forma que la puerta de extracción impide que el correo caiga hacia usted. El borde de drenaje de agua garantiza que el correo del interior esté protegido de forma óptima de las inclemencias del tiempo. La trampilla de introducción está equipada con amortiguadores de eje de alta calidad, que garantizan un cierre silencioso y evitan los molestos traqueteos causados por la intemperie.

Los sistemas de buzones de la colección GOETHE se caracterizan por el uso consecuente de acero inoxidable. El resultado es una vida útil muy larga y sostenibilidad. El diseño ha sido desarrollado por nuestros propios ingenieros con vistas a una gran flexibilidad y modularidad, un montaje sencillo de las piezas de repuesto y un automontaje sin complicaciones. Las piezas de repuesto para todos los sistemas GOETHE están disponibles directamente en nuestra tienda.

Gracias a su diseño, el automontaje no presenta complicaciones.

Modelo de utilidad protegido según DPMA número de expediente DE: 20 2021 101 679.5

- Buzón empotrado fabricado íntegramente en acero inoxidable.
- Producción de calidad - Fabricado en Alemania por Briefkasten Manufaktur Lippe.
- Buzón (BH 400x400mm) de acero inoxidable 1.4016 (acero inoxidable magnético antioxidante), con recubrimiento en polvo en el RAL de su elección.
- Innovadora cerradura de pulsador con 2 llaves.
- El correo se introduce y extrae por la parte delantera. Tapa de inserción con amortiguadores de eje de alta calidad para una inserción del correo muy silenciosa.
- El buzón cumple la norma DIN/EN 13724. Tamaño de inserción (3,5 cm x 36,0 cm) para C4 transversal, incluso las cartas grandes caben aquí sin arrugarse.
- La puerta de extracción se abre de arriba abajo. Así el correo no puede caer hacia usted.
- Compartimento para periódicos (BH 400x200mm) de acero inoxidable 1.4016 (acero inoxidable magnético antioxidante), con recubrimiento de polvo en RAL a elegir, con inscripción "ZEITUNG" en acero inoxidable hecha con láser (fuente ARIAL, si es nombre/número de casa, entonces la misma que la fuente elegida).
- El compartimento para periódicos puede abrirse de abajo arriba.
- Caja funcional (BH 400x200mm) de acero inoxidable 1.4016 (acero inoxidable magnético antioxidante), con recubrimiento en polvo en el color RAL de su elección.
- Placa de timbre de acero inoxidable con recubrimiento de polvo en color RAL. El timbre está grabado con láser en la placa del timbre para facilitar su reconocimiento.
- Opcionalmente con nombre grabado con láser (también se puede añadir un número de casa).
- Opcionalmente con número de casa grabado con láser (aquí también se puede añadir un nombre).
- Marco de la cubierta de escayola de perfil angular de acero inoxidable de 2 mm 25 x 58 mm, con recubrimiento de polvo en color RAL.
- Incl. intercomunicador interior GIRA y unidad de control adjuntos, módulo de placa de calle System 106 y módulo de información o ficticio instalados.

Image not found or type unknown

GIRA

Módulo de información Gira System 106 - 5560 920, montado

- Para números de casa que deben estar bien visibles.

Módulo de placa de calle Gira System 106 - 5565 920, instalado sin cableado

- Módulo de voz compacto con pulsador de llamada integrado para la comunicación entre el interior y el exterior.
- Un micrófono de alta calidad y un altavoz resistente a la intemperie garantizan una buena comunicación.
- Alimentación mediante bus de 2 hilos. Conexión adicional para ZV (por ejemplo, necesaria a partir del módulo de la 3ª cámara).
- Todos los demás módulos del Sistema 106 (excepto el módulo de voz) se alimentan a través del módulo de placa de calle.

Intercomunicador interior de superficie Gira 1250XX, cerrado

- Intercomunicador interior completamente premontado para un montaje rápido y limpio.
- Diversidad de diseño gracias a la integración en la gama de interruptores, lo que se traduce en un aspecto uniforme de la comunicación de puerta y la instalación eléctrica.
- Instalación tanto con como sin marco de cubierta.
- Instalación sencilla gracias a los terminales de tornillo enchufables de la placa de montaje. El contacto con el intercomunicador interior se establece al enchufar el intercomunicador interior en la placa de montaje.
- Fácil extracción del intercomunicador interior durante las obras de reforma.
- Orificios de fijación para el montaje.
- Transmisión de señales y alimentación eléctrica al intercomunicador interior a través de un bus de 2 hilos protegido contra polaridad inversa y cortocircuitos.
- Posibilidad de conexión en paralelo de hasta tres intercomunicadores interiores (con alimentación a través de bus de 2 hilos).
- Puesta en servicio por una sola persona gracias a un sencillo procedimiento de puesta en servicio.
- Diferenciación del tono de llamada entre llamada de puerta, llamada interna y llamada de planta.
- Posibilidad de elegir entre cinco melodías de llamada diferentes que se pueden asignar individualmente a cada pulsador de llamada.
- Función manos libres (interfono controlado por voz con cancelación de eco y ruido de fondo).
- Función de control del ruido ambiental durante la comunicación por voz.
- Bloqueo de escucha.
- Teclas de mando con LED integrados para la indicación del estado.

Dispositivo de control de audio REG Gira 128700, incluido

- Alimentación del bus de 2 hilos protegido contra polaridad inversa y cortocircuito.
- Detección electrónica de cortocircuito y sobrecarga, con rearme automático, de las tensiones de funcionamiento y de la conexión del bus.
- Botones para la programación del sistema y del abrepuertas.
- Indicadores LED de estado de funcionamiento, sobrecarga, programación del sistema y programación del abrepuertas.
- Salida AC 12 V para la alimentación de un abrepuertas eléctrico estándar.
- Salida permanente de CA 12 V para alimentación de una puerta de enlace DCS-TC.
- Salida de relé para conmutar un abrepuertas con su propia fuente de alimentación.
- Tiempo de conmutación del abrepuertas ajustable de forma continua de 1 a 10 s.

Información importante

Preparación de la cámara o del interfono

Los sistemas de intercomunicación deben ser conectados por un electricista. Póngase en contacto con su electricista de confianza para la planificación, el montaje y la instalación.

Protección contra el agua

Para conseguir una protección óptima contra el agua para su correo, el buzón o el sistema de buzones debe estar situado bajo un toldo si es posible.

El correo sólo está protegido del agua si está completamente introducido en el buzón y la tapa está cerrada. El correo que no está completamente introducido permite la entrada de humedad y suciedad en el buzón. Este sistema está protegido contra la entrada de agua conforme a la norma DIN EN 13724. La entrada de agua no es motivo de reclamación.

Características del producto

Superficie/color	Negro intenso RAL 9005, Rojo púrpura RAL 3004, DB 703 mineral de hierro micáceo, RAL 7016 gris antracita, RAL de su elección (según tabla de colores), Aluminio gris RAL 9007, RAL 9016 blanco tráfico
Serie	IR A
Tecnología de conexión	2 hilos
Número de botones de timbre	1 pulsador
Funciones	Perchero, Puesto de interfonía
Caja de funciones preparada para el fabricante	GIRA
Material de base	Acero inoxidable V2A 1.4301, Acero inoxidable 1.4016 (acero inoxidable magnético)
Número de casa	Número de casa grabado con láser
Etiquetado de nombres	Etiquetado de nombres como grabado láser
Retirada de artículos	Parte delantera
Número de cajas	con 1 buzón
Caja individual por volumen	Grande > 16 litros
Tipo de montaje	Montaje empotrado

Dimensiones

Altura de la caja individual en mm	BK 400.0 | ZF 200.0
Anchura de la caja individual en mm	400,0
Volumen en litros	BK 16.0 | ZF 8.0
Altura de la ranura para letras en mm	35,0
Anchura de la ranura para letras en mm	360,0
Altura del sistema de buzón en mm	Dimensión exterior 852,0 | dimensión de instalación 820,0
Anchura del sistema de buzón en mm	Dimensión exterior 450,0 | dimensión de instalación 420,0
Anchura total en mm	450,0
Profundidad en mm	100,0 | dimensión de instalación 103,5
Peso en kg	17
Condiciones de entrega	Entrega montada

Bosquejo

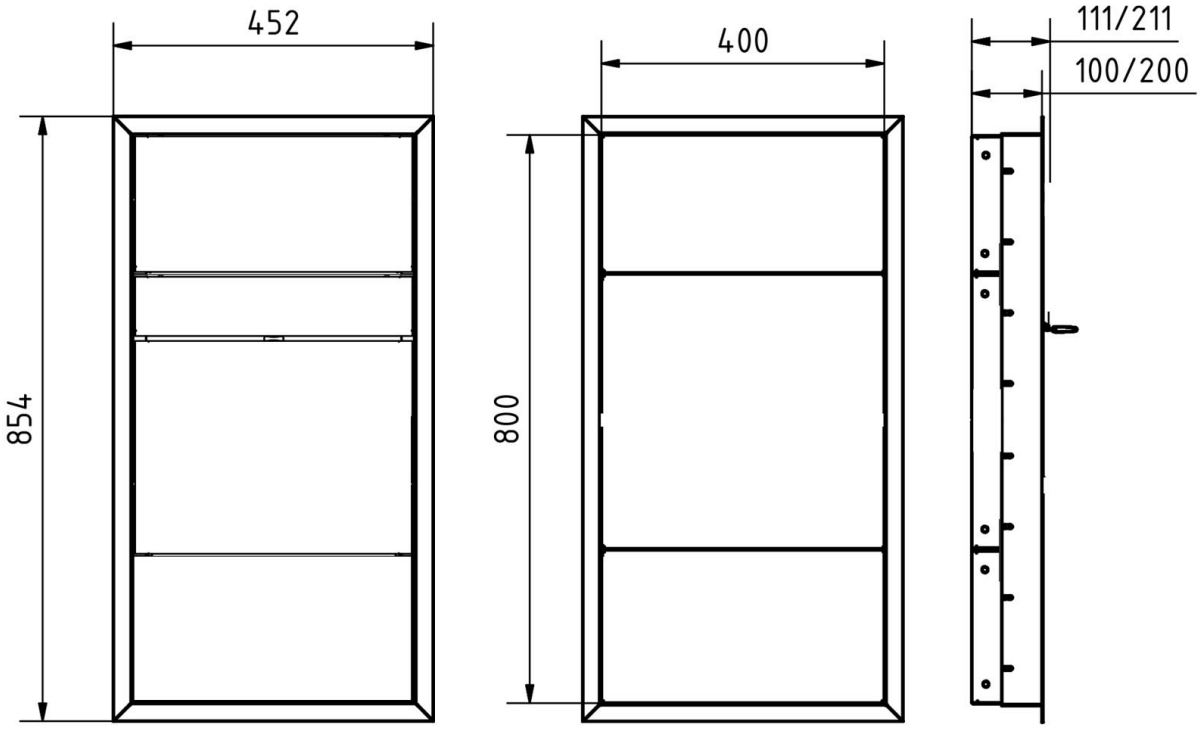

Más imágenes

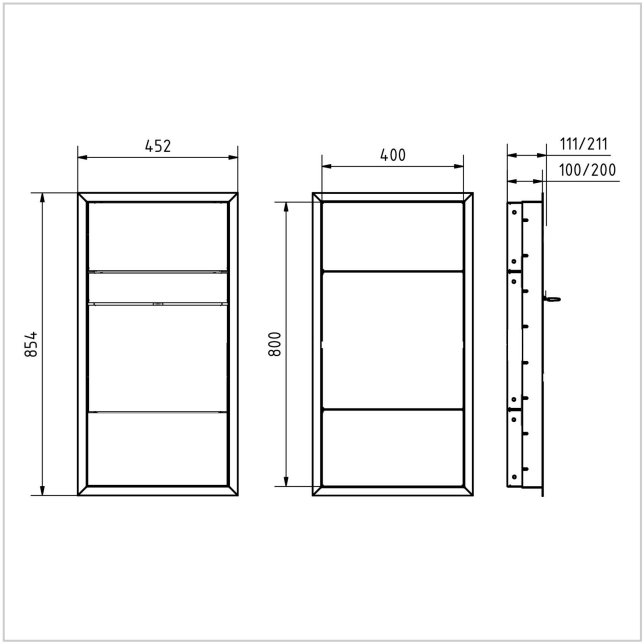

Briefkasten Manufaktur Lippe GmbH
Werler Straße 60
32105 Bad Salzuflen

www.briefkasten-manufaktur.de
info@briefkasten-manufaktur.de
Tel.: +49 5222 807110

Geschäftsführer Oliver Woineck
Ust.ID.Nr. DE303690847
Handelsregister Amtsgericht Lemgo, HRB 8618

Familie
Bachmeier
60
ZEITUNG

Familie
Bachmeier
60
ZEITUNG

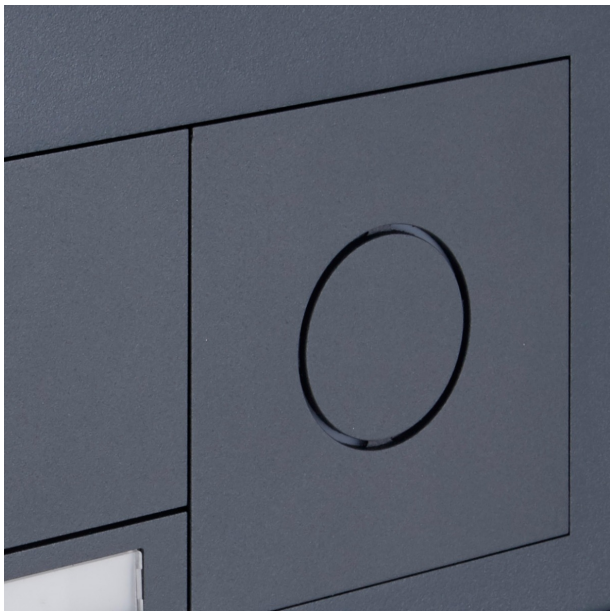

Familie
Bachmeier
60
ZEITUNG

Briefkasten Manufaktur Lippe GmbH
Werler Straße 60
32105 Bad Salzuflen

www.briefkasten-manufaktur.de
info@briefkasten-manufaktur.de
Tel.: +49 5222 807110

Geschäftsführer Oliver Woineck
Ust.ID.Nr. DE303690847
Handelsregister Amtsgericht Lemgo, HRB 8618