Pedestal de acero inoxidable BASIC 605 ST-Q - Caja mural preparada - RAL a elegir | Tubo cuadrado 40x40mm | ? Color a elegir

Número de artículo 605-STQ-RAL

Descripción del producto

Pedestal de acero inoxidable BASIC 605 ST-R - Preparado para caja mural - Apto para muchos fabricantes de cajas murales

Pedestal de alta calidad con elegantes elementos de pedestal de tubo cuadrado. El pedestal está fabricado íntegramente en acero inoxidable V2A 1.4301.

Recibirá este pedestal con los orificios de montaje adecuados para su caja mural (la caja mural no está incluida). El pedestal está equipado con una guía de cables (orientada hacia la derecha).

Gracias a su diseño, el automontaje es sencillo.

- Pedestal de alta calidad fabricado en acero inoxidable V2A 1.4301.
- Fabricación de calidad - Made in Germany - Letterbox Manufaktur Lippe.
- Placa de montaje de acero inoxidable V2A 1.4301 de 2 mm con recubrimiento en polvo en el color RAL de su elección.
- Placa de montaje con tornillos de fijación laterales.
- Posibilidad de paso de cable invisible a través de los elementos del soporte (frontal derecho).
- Radio de curvatura máximo de 180 mm, adecuado, por ejemplo, para cables del tipo: NYY-J 5x2,5mm², NYM-J 5x2,5mm², H07RN-F 5x2,5mm².
- Los montantes son de tubo rectangular de 40 mm x 40 mm, acero inoxidable V2A, con recubrimiento de polvo. Para atornillar o colocar en hormigón.
- **¡SIN caja mural!**

Características del producto

Superficie/color	Negro intenso RAL 9005, Rojo púrpura RAL 3004, DB 703 mineral de hierro micáceo, RAL 7016 gris antracita, RAL de su elección (según tabla de colores), Aluminio gris RAL 9007, RAL 9016 blanco tráfico
Serie	BÁSICO
Tipo de montaje	Independiente
Material de base	Acero inoxidable V2A 1.4301

Briefkasten Manufaktur Lippe GmbH
Werler Straße 60
32105 Bad Salzuflen

www.briefkasten-manufaktur.de
info@briefkasten-manufaktur.de
Tel.: +49 5222 807110

Geschäftsführer Oliver Woineck
Ust.ID.Nr. DE303690847
Handelsregister Amtsgericht Lemgo, HRB 8618

Dimensiones

Altura total en mm	1200,0 | 1500,0
Anchura total en mm	480,0
Profundidad en mm	65,0 (sin wallbox)
Peso en kg	15
Condiciones de entrega	Suministrado en bloques, elementos de soporte/placa de montaje divididos

Bosquejo

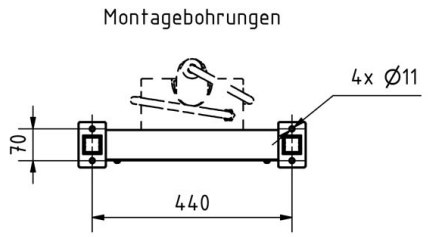

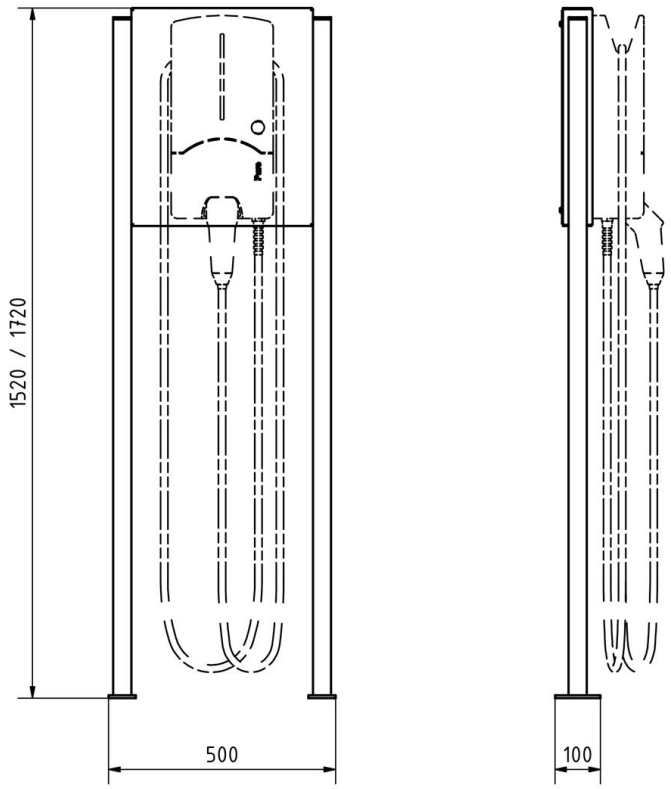

Briefkasten Manufaktur Lippe GmbH
Werler Straße 60
32105 Bad Salzuflen

www.briefkasten-manufaktur.de
info@briefkasten-manufaktur.de
Tel.: +49 5222 807110

Geschäftsführer Oliver Woineck
Ust.ID.Nr. DE303690847
Handelsregister Amtsgericht Lemgo, HRB 8618

Más imágenes

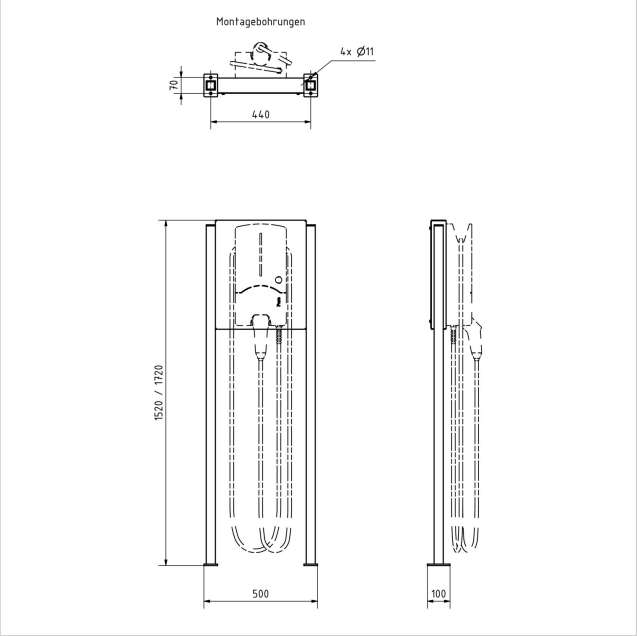
Montagebohrungen
4x Ø11
70
440
1520 / 1720
500
100