KANT Edition buzón independiente con compartimento para periódicos - Diseño Elegance 1 - RAL 9016 blanco tráfico | RAL 9016 blanco tráfico estructura fina mate | con 1 buzón

Número de artículo 303-9016VA-STQ

Descripción del producto

Buzón autoportante KANT Edition con compartimento para periódicos - Elegance 1 design - RAL 9016 blanco tráfico

El buzón independiente KANT Edition combina **un diseño elegante** y un confort funcional en un solo producto. Su diseño minimalista con cerradura invisible y opción de etiquetado elegante encaja a la perfección en los entornos de vida modernos. Puede confiar en **una calidad duradera** gracias a la excelente selección de materiales y a la precisión de su fabricación.

La generosa capacidad de unos 12 litros y la carga superior garantizan un correo sin arrugas, incluso con sobres DIN C4 y revistas. Para mayor comodidad, el buzón está equipado con **amortiguadores de eje de alta calidad** que permiten un cierre suave y silencioso de la tapa. El compartimento para periódicos de este buzón ofrece la máxima funcionalidad con envíos a doble cara, ideal para la vida cotidiana moderna. El volumen de suministro incluye una tapa que puede montarse posteriormente y que le ofrece la posibilidad de cerrar de forma fiable el lado de la intemperie.

Gracias a su diseño, el montaje es muy sencillo.

- Buzón independiente de alta calidad con buzón de acero galvanizado, con recubrimiento de polvo en RAL 9016 blanco tráfico estructura fina mate.
- Diseño Elegance 1: embellecedor de acero inoxidable, pulido de grano 240.
- La puerta se puede abrir de arriba abajo.
- Inserción desde arriba, trampilla de inserción con amortiguadores de eje de alta calidad para un cierre silencioso.
- Incluye 2 llaves con número de llave.
- El buzón cumple la norma DIN/EN 13724. Tamaño de inserción (3,5 cm x 33,5 cm) para C4 apaisado, las cartas grandes también caben aquí sin arrugarse.
- Compartimento para periódicos (BH 360x110mm) de acero galvanizado, con recubrimiento de polvo en RAL 9016 blanco tráfico estructura fina mate. Abierto por ambos lados (1x tapa incluida).
- Letras de nombre opcionales de aprox. 8-15 mm de altura.
- Rotulación opcional del número de la casa de aprox. 60-80 mm de altura.
- Los pilares son de acero inoxidable V2A 1.4301 de 40 mm x 40 mm, pulido para fijar en hormigón o atornillar.

Información importante:

Para lograr una protección óptima contra el agua para su correo, el buzón o el sistema de buzones debe estar situado bajo un toldo si es posible.

El correo sólo está protegido del agua si está completamente introducido en el buzón y la tapa está cerrada. El correo que no está completamente introducido permite la entrada de humedad y suciedad en el buzón. Este sistema está protegido contra la entrada de agua según la norma DIN EN 13724. La entrada de agua no es motivo de reclamación.

Briefkasten Manufaktur Lippe GmbH
Werler Straße 60
32105 Bad Salzuflen

www.briefkasten-manufaktur.de
info@briefkasten-manufaktur.de
Tel.: +49 5222 807110

Geschäftsführer Oliver Woineck
Ust.ID.Nr. DE303690847
Handelsregister Amtsgericht Lemgo, HRB 8618

Características del producto

Material de base	Acero galvanizado
Serie	KANT
Funciones	Perchero
Caja individual por volumen	Normal > 10 litros
Tipo de montaje	Independiente
Número de casa	Número de casa grabado con láser
Etiquetado de nombres	Etiquetado de nombres como grabado láser
Retirada de artículos	Parte delantera
Número de cajas	con 1 buzón
Superficie/color	RAL 9016 blanco tráfico

Dimensiones

Altura de la caja individual en mm	BK 280,0 | ZF 110,0
Anchura de la caja individual en mm	355,0
Volumen en litros	12
Altura de la ranura para letras en mm	35,0
Anchura de la ranura para letras en mm	335,0
Altura del sistema de buzón en mm	412,0
Anchura del sistema de buzón en mm	372,0
Altura total en mm	1200,0 | 1500,0
Anchura total en mm	372,0
Profundidad en mm	110,0 + 21,0 fascia + 40,0 elementos de soporte
Peso en kg	14
Condiciones de entrega	Se suministra en bloques, elementos de soporte / buzón divididos

Briefkasten Manufaktur Lippe GmbH
Werler Straße 60
32105 Bad Salzuflen

www.briefkasten-manufaktur.de
info@briefkasten-manufaktur.de
Tel.: +49 5222 807110

Geschäftsführer Oliver Woineck
Ust.ID.Nr. DE303690847
Handelsregister Amtsgericht Lemgo, HRB 8618

Bosquejo

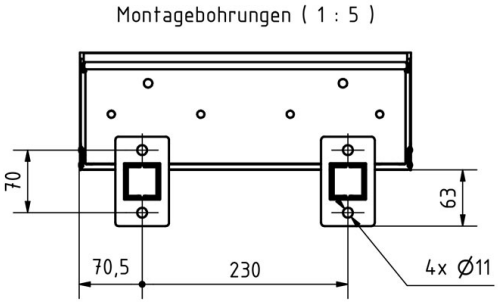
Montagebohrungen (1 : 5)
70
63
70,5
230
4x Ø11

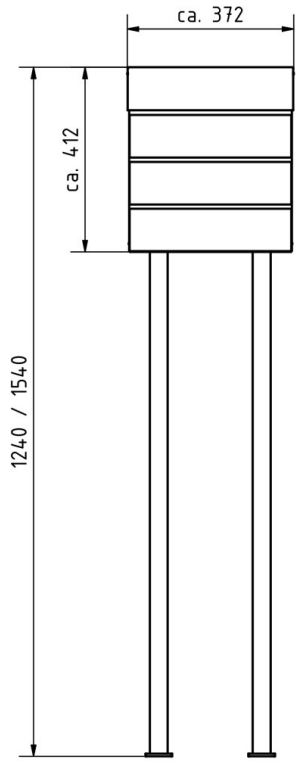
ca. 372
ca. 412
1240 / 1540

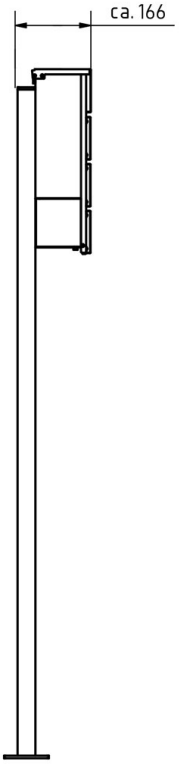
ca. 166

Más imágenes

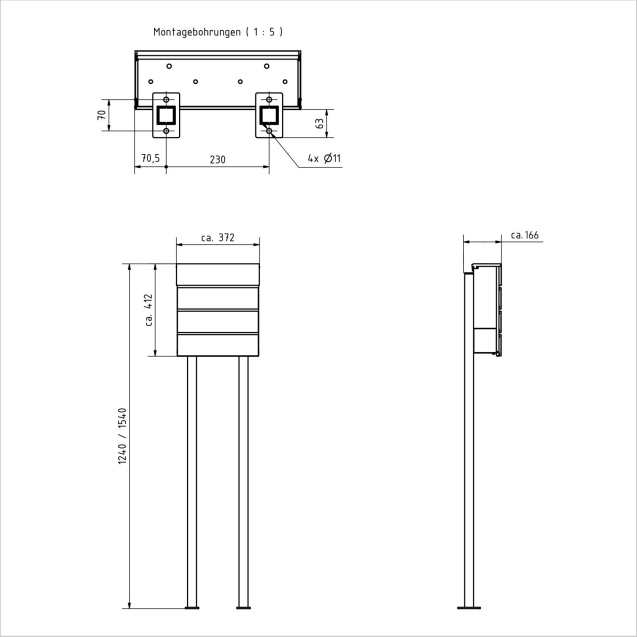

Briefkasten Manufaktur Lippe GmbH
Werler Straße 60
32105 Bad Salzuflen

www.briefkasten-manufaktur.de
info@briefkasten-manufaktur.de
Tel.: +49 5222 807110

Geschäftsführer Oliver Woineck
Ust.ID.Nr. DE303690847
Handelsregister Amtsgericht Lemgo, HRB 8618

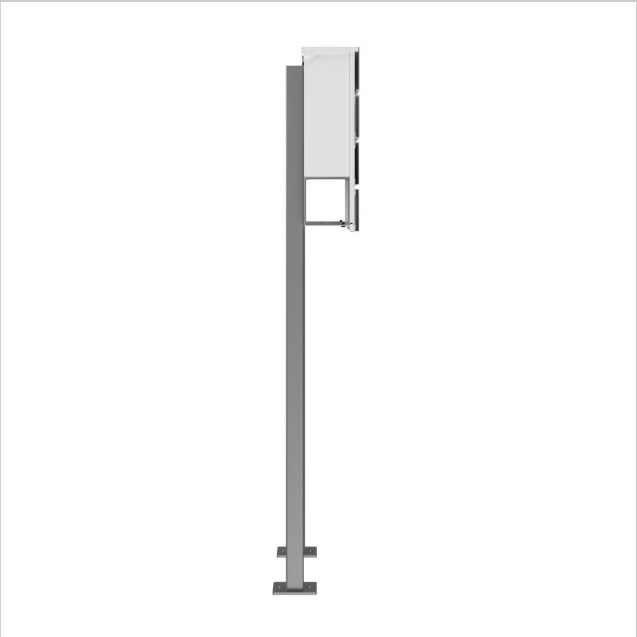

Briefkasten Manufaktur Lippe GmbH
Werler Straße 60
32105 Bad Salzuflen

www.briefkasten-manufaktur.de
info@briefkasten-manufaktur.de
Tel.: +49 5222 807110

Geschäftsführer Oliver Woineck
Ust.ID.Nr. DE303690847
Handelsregister Amtsgericht Lemgo, HRB 8618